TECNODIN

COMPONENTES PARA LA INDUSTRIA

TECNODIN

Tecnodin S.L. diseña, fabrica y comercializa una amplia gama de elementos de accionamiento y maniobra y componentes industriales de alta calidad, desde hace más de 75 años.

Nuestra gama de productos estándar representada en ese catalogo es muy extensa y completa. Además podemos fabricar artículos personalizados según las necesidades de nuestros clientes.

Nuestro **Catálogo General 2021** incluye las últimas novedades y diseños con más de 3000 artículos en stock. Todos estos productos tienen rosca METRICA y **todas las cotas están en milímetros mm.** También están disponibles en rosca UNC.

La tolerancia de los insertos roscados y las espigas ha sido comprobada y calibrada.

En las tablas de los productos con rosca hembra, la cota “e” representa la longitud mínima roscada.

Trabajamos con la finalidad y el objetivo de garantizar la satisfacción de nuestros clientes, ofreciéndoles nuevos productos, mejor servicio y calidad óptimos:

- Disponibilidad en stock.
- Equipo técnico altamente cualificado para diseñar, proyectar, fabricar y asesorar.

Cumpliendo con nuestro compromiso de mejora continua, establecemos y revisamos periódicamente objetivos y metas, comprometiéndonos a la mejora continua de nuestras actividades, siguiendo las pautas del **Sistema de Gestión de la Calidad** según la norma **UNE-EN-ISO 9001:2015**.

Esta edición, **TD21**, reemplaza a las anteriores. Nos reservamos el derecho a modificar y mejorar nuestros artículos sin previo aviso.

No somos responsables de posibles errores de impresión.

Pomos Plásticos

470060T - p.34

470025K - p.34

470025T - p.35

470058K - p.35

470058D - p.35

470058T - p.35

470064 - p.36

470046 - p.37

470046PC - p.38

Pomos Metálicos

370005 - p.41

370005E - p.41

370007F - p.41

370007E - p.42

370007F - p.42

370007C - p.42

370007E - p.43

370009E - p.43

370011C - p.43

370011E - p.44

370011C - p.44

370011T - p.45

370049C - p.45

370049E - p.45

330023G - p.45

330023F - p.46

370053C - p.46

370053D - p.46

330020G - p.46

330020F - p.47

370066T - p.47

370066T - p.47

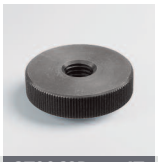
370068D - p.47

370068D - p.48

370069T - p.48

370069T - p.48

370072D - p.48

370072D - p.49

380082C - p.49

380082C - p.49

470021K - p.50

470021T - p.50

370045 - p.50

Volantes Plásticos

110031S - p.51

110031Sa - p.51

110032H - p.51

110032P - p.51

110032S - p.52

110032Sa - p.52

110032T - p.52

110073 - p.52

110074 - p.53

110083H - p.53

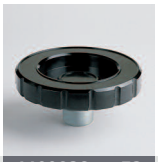
110083S - p.53

110083Sa - p.53

110083T - p.54

110084D* - p.54

470013 - p.54

470030H - p.55

470031D* - p.55

470031D*a-p.55

470031Dm - p.56

470032D* - p.56

470032D*a-p.56

470032D*mp-p.57

470071-p.57

470072-p.58

470078-p.58

470079-p.59

470079-p.59

470085-p.59

Volantes Metálicos

330001G* - p.60 | 330004G* - p.60 | 330005G* - p.61 | 330008G* - p.61 | 370001G* - p.62 | 370001G* - p.63 | 370001G*m-p.63

Manillas Fijas y Giratorias

110036 - p.65 | 110037 - p.65 | 110040 - p.65 | 110041 - p.65 | 110044C - p.66 | 110044P - p.66 | 110045 - p.66 | 110075 - p.66 | 330010 - p.67

330011 - p.67 | 330012 - p.67 | 330013 - p.67 | 330014 - p.68 | 330016 - p.68 | 370010 - p.68 | 370012 - p.68 | 370038 - p.69 | 470008 - p.69

470033 - p.69 | 470033 - p.70 | 470034 - p.70 | 470035 - p.70 | 470047 - p.71 | 380002T - p.71 | 380002T - p.71 | 470042 - p.72 | 470043T - p.72

Puños

410042 - p.72 | 410043 - p.72 | 410044 - p.73 | 470017 - p.73 | 470018 - p.73 | 470009 - p.73 | 72000101 - p.74 | 72000104 - p.74 | 72000105 - p.74

72000108 - p.74 | 72000111 - p.74 | 72000113 - p.74 | 72000122 - p.74 | 72000129 - p.74 | 72000136 - p.74 | 72000142 - p.74 | 72000148 - p.74 | 72000151 - p.74

Empuñaduras Graduables y Manivelas

110098K - p.75 | 110098K - p.75 | 110098T - p.76 | 110098T - p.77 | 470049 - p.77 | 370097K - p.78 | 370097T - p.78 | 380033K - p.78 | 380033T - p.79

470050C - p.79 | 470050C - p.79 | 470050T - p.80 | 470050T - p.80 | 110030 - p.80 | 470051K - p.81 | 470051T - p.81 | 470052K - p.81 | 470052T - p.81

470012 - p.82 | 470012K - p.82 | 470014 - p.82 | 470014K - p.82 | 470015 - p.83 | 470015K - p.83 | 470016 - p.83 | 470016K - p.84 | 380005 - p.84

330030 - p.84

330032 - p.85

330038 - p.85

370040 - p.85

370043 - p.85

370044 - p.86

370044T - p.86

470095 - p.86

Asas

110053 - p.87

110058 - p.87

110061 - p.87

470047 - p.87

110055 - p.88

110055K - p.88

110056 - p.89

110057 - p.89

110060 - p.90

470005 - p.90

470005 - p.90

470039 - p.91

310006 - p.91

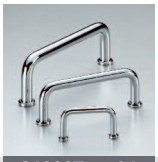
310007 - p.91

310009 - p.92

310012 - p.92

310018 - p.93

310019 - p.93

310020 - p.93

310025 - p.94

310027 - p.94

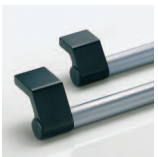
310035 - p.95

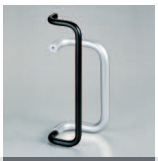
310036 - p.95

310037 - p.96

310042 - p.96

310043 - p.97

310047 - p.97

310048 - p.97

310051 - p.98

310052 - p.98

370033 - p.99

370033 - p.99

310049 - p.99

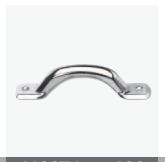
410071 - p.100

410073 - p.100

410074 - p.100

Componentes para Cintas Transportadoras (Resumen)

420007 - p.102

420012 - p.102

420019 - p.102

420014 - p.102

420035 - p.102

420083 - p.102

420020 - p.102

420042 - p.102

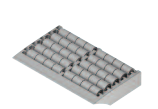
420069 - p.102

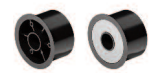
430012 - p.102

420049 - p.102

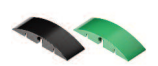
420075 - p.102

430093 - p.102

420076 - p.102

420081 - p.102

420046 - p.102

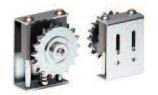
420061 - p.102

420026 - p.102

430010 - p.102

430023 - p.102

Cierres

470027 - p.103

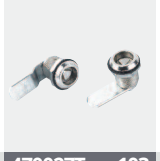
470027T - p.103

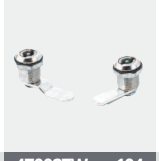
470027W - p.104

470027SQ-p.104

470082 - p.105

470082 - p.105

470082P - p.106

470082P - p.106

470083 - p.107

470083 - p.107

470083B - p.107

470083B - p.108

470083X - p.108

470083X - p.108

41-2001 - p.109

41-1001 - p.109

41-1021 - p.109

41-1041 - p.109

41-1051 - p.109

41-1061 - p.109

41-1081 - p.109

41-1101 - p.109

41-1171 - p.109

41-1181 - p.109

41-1191 - p.109

41-1301 - p.109

41-1401 - p.109

41-1411 - p.109

41-1421 - p.109

41-1451 - p.109

41-1461 - p.109

41-1521 - p.109

41-3001 - p.109

41-3041 - p.109

41-3061 - p.110

41-3181 - p.110

41-3401 - p.110

41-4001 - p.110

41-4031 - p.110

41-4051 - p.110

41-4301 - p.110

41-4411 - p.110

Pies Niveladores

110088 - p.111

110088 - p.111

110088 - p.111

110088 - p.112

110089 - p.112

110090 - p.112

420001 - p.113

420001 - p.113

420001 - p.113

420001HT-p.114

420001HT-p.114

420002 - p.114

420002 - p.115

420002 - p.115

420002 - p.115

420003 - p.116

420003 - p.116

420004 - p.116

420004 - p.117

700050 - p.117

700052 - p.117

700052 - p.117

700053 - p.118

700053 - p.118

420005 - p.118

420005 - p.118

420006 - p.118

420006 - p.119

820001 - p.119

820002 - p.119

820003 - p.120

820005 - p.120

820006 - p.120

820007 - p.121

820008 - p.121

820020-1 - p.121

820022 - p.121

820050 - p.122

430050 - p.122

820060 - p.123

410076 - p.123

Conteras

420064 - p.125

420068 - p.125

820068 - p.126

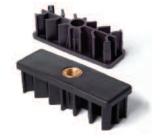
420082 - p.127

820073 - p.127

Bridas de Cierre Rápido

740011 - p.128

740001 - p.128

740015 - p.128

740011 - p.128

740014 - p.128

740001 - p.128

740001 - p.128

740001 - p.128

740001 - p.128

740001 - p.128

740004 - p.128

740021 - p.128

740021 - p.128

740021 - p.128

740021 - p.128

740023 - p.128

740031 - p.128

740035 - p.128

740033 - p.128

740033 - p.128

740033 - p.128

740031 - p.128

BPC40 - p.128

740039 - p.128

740041 - p.128

740038 - p.128

740036 - p.128

Bisagras

470054K - p.129

470054M - p.129

470054N - p.129

470054T - p.129

470055K - p.130

470055K* - p.130

470055T - p.130

470055T* - p.130

470056 - p.131

470056 - p.131

470057 - p.131

420046 - p.132

420047 - p.132

470056BK-p.132

470056CR-p.133

470056ZK - p.133

470056 - p.133

470066FR - p.134

470066V - p.134

470066PR - p.135

470066DS - p.135

470066AS - p.136

470067 - p.136

470067EX - p.137

470067MN - p.137

470067DS - p.138

Componentes para Mobiliario

34000104 - p.139

34000107 - p.139

34000118 - p.139

34000128 - p.139

34000143 - p.139

34000201 - p.139

34000206 - p.139

34000221 - p.139

34000802 - p.139

34000912 - p.139

34000135 - p.139

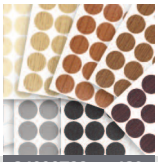
34000722 - p.139

34000819 - p.139

34000820 - p.139

34000403 - p.139

34000441 - p.139

34000412 - p.139

34000501 - p.139

Soportes de Rodamiento

420030 - p.140

420031 - p.140

420032 - p.140

420033 - p.140

420034 - p.140

420011 - p.140

Vallas de Protección

Sin marco - p.140

Con marco - p.140

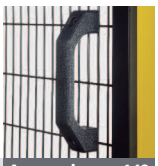
Accesorios - p.140

Ruedas Grandes Cargas

C - p.141

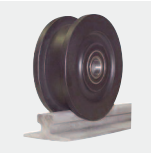
CDF - p.141

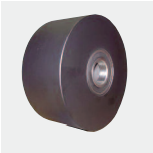
CFT - p.141

CSF - p.141

H - p.141

SDF - p.141

SFH - p.141

QZ - p.141

SFR - p.141

Amplificadores de Aire - Airmovers

AA60A - p.141

AM10 - p.141

AM35 - p.141

AM40 - p.141

AG32 - p.141

CG22 - p.141

RB2AL - p.141

RV3SS - p.141

CG4AX - p.141

Contadores de Vueltas

470091 - p.142

470092 - p.144

470094 - p.146

470093 - p.148

Elementos Normalizados Halder (Resumen)

22030 - p.149

22050 - p.149

22080 - p.149

22090 - p.149

22110 - p.150

22110 - p.150

22120 - p.151

22130 - p.151

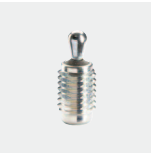
22150 - p.151

22160 - p.152

22350 - p.152

22720 - p.155

22750 - p.156

23010 - p.157

23330 - p.160

23220 - p.160

23310 - p.163

1906 - p.164

Placas de Bornes y Cajas para Componentes

110093A - p.165

110093B - p.165

390001 - p.165

390003 - p.166

390019 - p.166

470070 - p.167

470075 - p.167

820065 - p.168

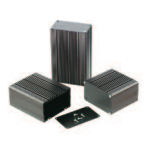
820066 - p.168

820067 - p.168

820068 - p.168

Topes Adhesivos Antideslizantes

2300034 - p.169

2300035 - p.169

2300005 - p.169

2300001 - p.169

2300006 - p.169

2300011 - p.169

2300072 - p.169

2300040 - p.169

2300025 - p.169

2300012 - p.169

2300022 - p.169

2300010 - p.169

2300008 - p.169

2300020 - p.169

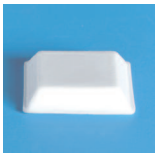
2300032 - p.169

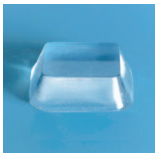
2300029 - p.169

2300037 - p.169

2300047 - p.169

Antivibrantes

410001 - p.170

410004 - p.170

410005 - p.171

410011 - p.171

410012 - p.172

410013 - p.172

410014 - p.172

410017 - p.173

410021 - p.173

410022 - p.174

410023 - p.174

410025 - p.175

410031 - p.175

410029 - p.175

410030 - p.176

410033 - p.176

410035 - p.177

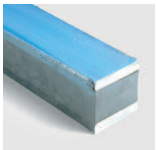
410037 - p.177

Martillos

370090C - p.178

370090L - p.178

370091 - p.178

370091 - p.178

370091 - p.178

370091 - p.178

370091 - p.178

370091 - p.178

370091 - p.178

370092C - p.179

370092L - p.179

370093H - p.179

370094E - p.179

370094M -p.180

370095 - p.180

380027 - p.180

380028 - p.180

380029 - p.180

Herramientas Forestales

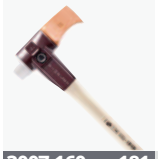
3007.160 - p.181

3007.750 - p.181

3007.751 - p.181

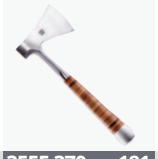
3555.370 - p.181

3556.260 - p.181

Contenedores y Cubetas

400001 - p.182

400010 - p.182

400011 - p.182

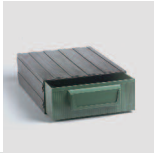
400020 - p.182

400021 - p.183

400025 - p.183

400040 - p.183

Componentes para Oleodinámica

110087M - p.184

110087H - p.184

260070 - p.184

370020 - p.184

480001 - p.185

480017 - p.186

480017XL - p.187

480017SL - p.188

480017SLT - p.189

480017ST - p.191

480017XSL - p.192

480017XST - p.193

480017XSLT - p.194

480021 - p.195

480018 - p.196

480011 - p.196

480036 - p.197

480033 - p.197

480020 - p.198

480022 - p.198

480022 - p.199

480038 - p.199

480017V - p.200

480031 - p.201

480032 - p.201

480041 - p.202

480053 - p.202

480040 - p.203

480029 - p.203

480028 - p.204

480045 - p.204

480016 - p.205

480016P - p.206

480058 - p.207

480058 - p.207

480005 - p.208

480089 - p.209

480006 - p.210

480086 - p.210

480093 - p.211

480087 - p.211

Tornilleria Nylon

520001 - p.213

520010 - p.214

520012 - p.214

520020 - p.215

520061 - p.215

520030 - p.216

520050 - p.217

520057 - p.217

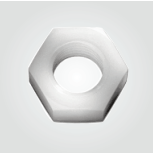
520098 - p.218

520086 - p.218

520088 - p.218

520097 - p.219

520073 - p.219

520070 - p.220

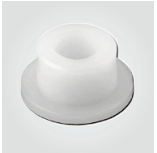
520090 - p.220

520082 - p.221

Chavetas - Perfiles - Pasadores

DIN6885 - p.222

DIN6880 - p.222

DIN6885A - p.222

DIN7979 - p.222

ISO2338 - p.222

ISO7379 - p.222

Conectores de Tubo (Resumen)

1680 - p.224

1690 - p.224

2330 - p.224

1042 - p.226

1043 - p.226

1044 - p.226

1045 - p.226

1046 - p.226

1047 - p.226

1048 - p.226

1049 - p.226

1050 - p.226

1052 - p.226

1055 - p.226

1056 - p.226

1057 - p.226

1062 - p.226

3048 - p.226

Imanes

47007301-p.229

47007302-p.229

47007303-p.230

47007304-p.230

47007305-p.231

47007310-p.231

47007310-p.232

47003111-p.232

47003111-p.233

47003112-p.233

47003114-p.234

47003117-p.234

47003119-p.235

47003123-p.235

47003124-p.236

47003130-p.236

47003132-p.237

47003133-p.237

47003134-p.238

47007336-p.238

47007338-p.239

47007340-p.239

110002C DIN 319 CON ROSCA DIRECTA

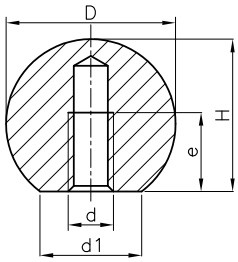

Código Negro	Código Rojo	D	d	d1	e	H
11000212101	-	12	M4	6	8	11
11000216101	11000216102*	16	M4	8	9	15
11000220101	11000220102*	20	M5	12	13	18
11000225101	11000225102	25	M6	15	16	23
11000230101	11000230102	30	M8	15	19	27
11000235101	11000235102	35	M10	18	24	32
11000240101	11000240102	40	M10	22	26	37
11000245101	11000245102	45	M12	22	31	43
11000250101	11000250102	50	M12	27	34	47

*Consultar cantidad mínima y RAL

Rosca directa.
PF: Resina fenólica FS 31 DIN 7708, color negro y rojo.
RAL 3003 Rojo.

110002K DIN 319 CON CASQUILLO ROSCADO

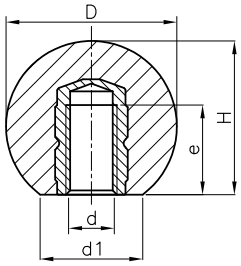

Código	D	d	d1	e	H	Color
11000216301	16	M4	8	8	15	Negro
11000220301	20	M5	12	8	18	Negro
11000225301	25	M6	15	10	23	Negro
11000230301	30	M8	15	14	27	Negro
11000235301	35	M10	18	16	32	Negro
11000240301	40	M10	22	16	37	Negro
11000245301	45	M12	22	18	43	Negro
11000250301	50	M12	27	18	47	Negro

Casquillo de latón roscado.
PF: Resina fenólica negra FS 31 DIN 7708.

110002M DIN 319 PARA MONTAJE A PRESIÓN

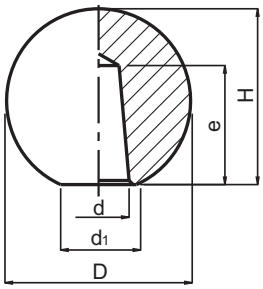

Código	D	d1	d	e	H	Fmin(1)
11000216105	16	8	4	9	15	100
11000220105	20	12	5	12	18	150
11000225105	25	15	6	15	23	200
11000232105	30	19	8	15	32	300
11000240105	40	22	10	20	37	400
11000250105	50	27	12	22	47	500

(1) Fuerza mínima necesaria para extraer vástagos montados previamente a presión y con tolerancia h7 en lo que respecta al diámetro. Newtons (S/DIN).

PF: Resina fenólica negra FS 31 DIN 7708.

470006 BOLA TMP CON ROSCA DIRECTA

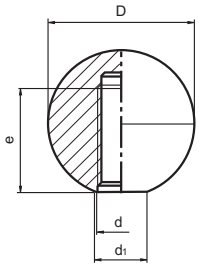

Código	D	d	d1	e	Color
47000615101	15	M4	9	10	Negro
47000620101	20	M5	10	14	Negro
47000625101	25	M6	14	18	Negro
47000630101	30	M8	14	22	Negro
47000635101	35	M10	16	25	Negro
47000640101	40	M10	16	25	Negro
47000645101	45	M12	18	25	Negro
47000650101	50	M12	18	25	Negro

Rosca directa.
PA: Poliamida reforzada.
Sobre encargo podemos fabricar estas piezas con agujero sin rosca, otras roscas métricas, o con casquillo de latón o de acero inoxidable (consulte cantidades mínimas)

110011C BOLA GRAFILADA CON ROSCA DIRECTA

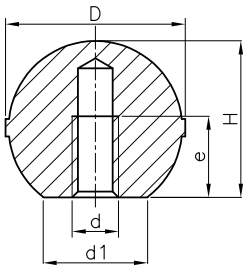

Código	D	d	d1	e	H	Color
11001120101	20	M5	12	8	18	Negro
11001125101	25	M6	15	10	23	Negro
11001130101	30	M8	16	14	27	Negro
11001135101	35	M10	19	16	32	Negro
11001140101	40	M10	22	16	37	Negro
11001145101	45	M12	20	18	43	Negro
11001150101	50	M12	20	18	47	Negro
11001155101	55	M12	20	18	53	Negro

Rosca directa.
PF: Resina fenólica negra FS 31 DIN 7708.

110011K BOLA GRAFILADA CON CASQUILLO ROSCADO

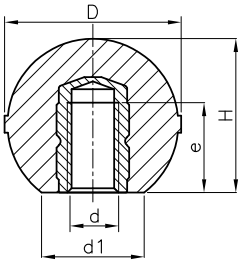

Código	D	d	d1	e	H	Color
11001120301	20	M5	12	9	18	Negro
11001125301	25	M6	15	10	23	Negro
11001130301	30	M8	16	14	27	Negro
11001135301	35	M10	19	17	32	Negro
11001140301	40	M10	22	17	37	Negro
11001145301	45	M12	20	19	43	Negro
11001150301	50	M12	20	19	47	Negro
11001155301	55	M12	20	19	53	Negro

Casquillo de latón roscado.
PF: Resina fenólica negra FS 31 DIN 7708.

110005 POMO ITAL REGATA CON ROSCA DIRECTA

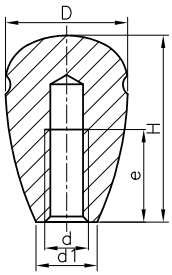

Código	D	d	d1	e	H	Color
11000519101	19	M5	10	15	30	Negro
11000522101	22	M6	13	19	34	Negro
11000529101	29	M8	15	23	44	Negro
11000535101	35	M10	16	25	51	Negro
11000537101	37	M10	17	25	58	Negro

Rosca directa.
PF: Resina fenólica negra FS 31 DIN 7708.

110006C POMO LISO CON ROSCA DIRECTA

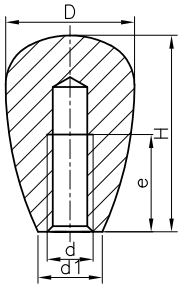

Código	D	d	d1	e	H	Color
11000619101	19	M5	10	15	30	Negro
11000622101	22	M6	13	19	34	Negro
11000629101	29	M8	15	23	44	Negro
11000635101	35	M10	16	25	51	Negro
11000637101	37	M10	17	25	58	Negro

Rosca directa.
PF: Resina fenólica negra FS 31 DIN 7708.
Disponible en color rojo RAL 3011.
Consúltenos.

110006T POMO LISO CON ESPIGA ROSCADA

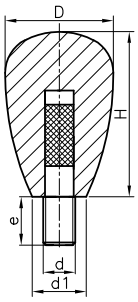

Código	D	d	d1	e	H	Color
11000622501	22	M6	13	15	34	Negro
11000629501	29	M8	15	15	44	Negro
11000635501	35	M10	16	15	51	Negro
11000637501	37	M10	17	15	58	Negro

Espiga de acero tratado, roscada.
PF: Resina fenólica negra FS 31 DIN 7708.

470007C POMO LISO TMP CON ROSCA DIRECTA

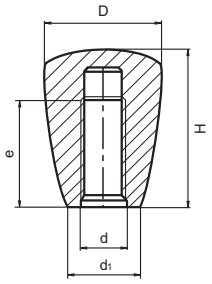

Código	D	d	d1	e	H	Color
47000721101	21	M6	13	16	28	Negro
47000725101	25	M6	17	24	34	Negro
47000732101	32	M8	21	30	43	Negro
47000743101	43	M10	27	36	58	Negro

Rosca directa.
PA: Poliamida reforzada.
Sobre encargo podemos fabricar estas piezas con agujero sin rosca, otras roscas métricas, o con casquillo de latón o de acero inoxidable. Consulte cantidades mínimas.

470007T POMO LISO TMP CON ESPIGA ROSCADA

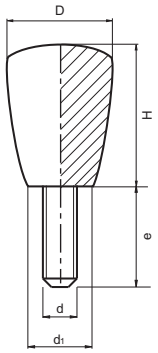

Código	D	d	d1	e	H	Color
47000721502*	21	M6	13	16	28	Negro
47000725502	25	M6	17	16	34	Negro
47000732501	32	M8	21	30	43	Negro
47000743501	43	M10	27	30	58	Negro

* cantidad mín.: 250u.

Espiga roscada de acero tratado.
PA: Poliamida reforzada.
Sobre encargo podemos fabricar estas piezas con otras longitudes de espiga (consulte cantidades mínimas).
Disponible otros colores.

110012 MANDO POMO CON ROSCA DIRECTA

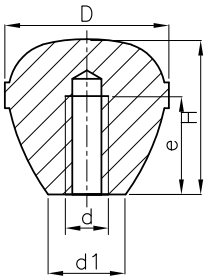

Código	D	d	d1	e	H	Color
11001219101	19	M5	9	8	18	Negro
11001223101	23	M6	11	14	23	Negro
11001226101	26	M6	12	14	25	Negro
11001231101	31	M8	14	16	29	Negro
11001235101	35	M10	16	20	35	Negro
11001241101	41	M10	18	20	39	Negro
11001248101	48	M12	21	24	48	Negro

Rosca directa.
PF: Resina fenólica negra FS 31 DIN 7708.

110046 GB CON REBAJE

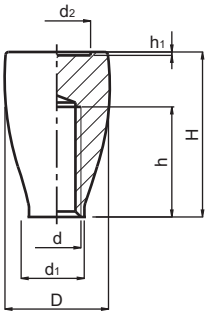

Código	D	H	d	h	d1	d2	h1
11004628151	28	32,8	M8	16	14	18	0.9
11004633151	33	53,6	M10	20	18	22	1.1

PF: Resina fenólica negra FS 31 DIN 7708.

110013 POMO ROSCADO

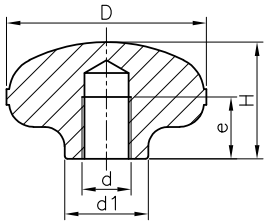

Código	D	d	d1	e	H	Color
11001326101	26	M6	10	10	15	Negro
11001331101	31	M8	13	13	19	Negro
11001341101	41	M10	17	15	24	Negro

DISPONIBLE BAJO PEDIDO.
CONSULTAR CANTIDADES MÍNIMAS.

Rosca directa.
PF: Resina fenólica negra FS 31 DIN 7708.

110016 POMO C.M. CON ROSCA DIRECTA

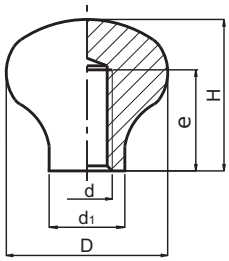

Código	D	d	d1	e	H	Color
11001632101	32	M8	15	16	30	Negro
11001650101	50	M12	23	24	40	Negro

Rosca directa.
PF: Resina fenólica negra FS 31 DIN 7708.

110017 POMO TAPA

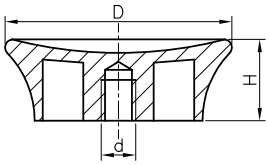

Código	D	d	H	Color
11001733101	33	W 1/4"	16	Negro
11001741101	41	W 1/4"	18	Negro

DISPONIBLE BAJO PEDIDO.
CONSULTAR CANTIDADES MÍNIMAS.

Rosca directa.
PF: Resina fenólica negra FS 31 DIN 7708.

110018K STAR-STUB CON CASQUILLO ROSCADO

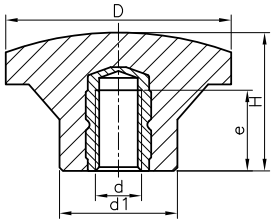

Código	D	H	d	d1	e	Color
11001822303	22	19	M5	12	9	Negro
11001822302	22	19	M6	12	10	Negro
11001833304	33	24	M6	19	10	Negro
11001833303	33	24	M8	19	14	Negro
11001844303	44	27	M8	23	14	Negro
11001844305	44	27	M10	23	17	Negro
11001855306	55	34	M8	25	14	Negro
11001855308	55	34	M10	25	17	Negro
11001866302	66	42	M12	30	19	Negro
11001877303	77	46	M12	30	19	Negro

Casquillo de latón roscado.
PF: Resina fenólica negra FS 31 DIN 7708.

110018K STAR-STUB CON CASQUILLO ROSCADO EN INOX

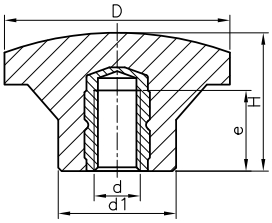

Código	D	H	d	d1	e	Color
11001833307	33	24	M6	19	10	Negro
11001844308	44	27	M8	23	14	Negro
11001855310	55	34	M10	25	17	Negro

Casquillo roscado en acero inoxidable AISI-303.
PF: Resina fenólica negra FS 31 DIN 7708.

INOX
Acero Inoxidable

110018H STAR-STUB CON CASQUILLO SIN ROSCA

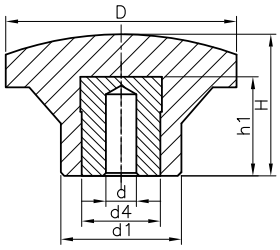

Código	D	H	d	d1	d4	h1	Color
11001822301	22	19	5,25	12	8	12	Negro
11001833301	33	24	5,25	19	14	17	Negro
11001844301	44	27	5,25	23	18	22	Negro
11001855301	55	34	5,25	25	18	22	Negro
11001866301	66	42	5,25	30	18	22	Negro
11001877301	77	46	5,25	30	18	22	Negro

Casquillo de acero tratado sin rosca.
PF: Resina fenólica negra FS 31 DIN 7708.

110018S STAR-STUB CON NÚCLEO

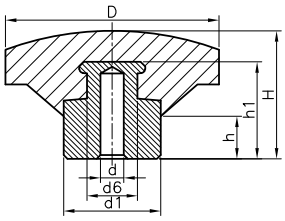

Código	D	d	d6	d1	h	h1	H	Color
11001844601	44	5,25	19	23	10	20	26	Negro
11001855601	55	5,25	19	25	11	29	32	Negro
11001866601	66	5,25	22	30	16	26	41	Negro
11001877601	77	5,25	22	30	16	26	43	Negro

Núcleo de hierro tratado.
PF: Resina fenólica negra FS 31 DIN 7708.

110018T STAR-STUB CON ESPIGA ROSCADA

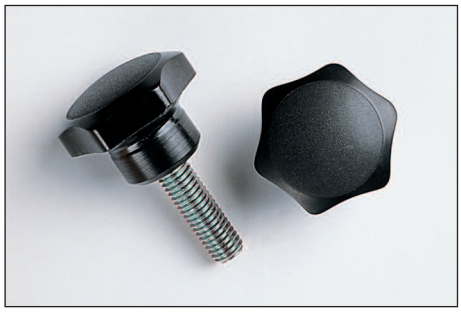

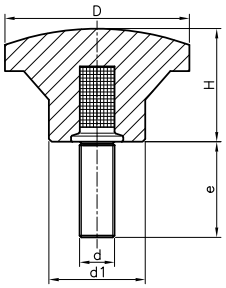

Espiga de hierro tratado, roscada.
PF: Resina fenólica negra FS 31 DIN 7708.

Código	D	H	d	e	d1	Color
11001822513	22	19	M5	10	12	Negro
11001822502	22	19	M5	20	12	Negro
11001822511	22	19	M6	10	12	Negro
11001822501	22	19	M6	20	12	Negro
11001822514	22	19	M6	30	12	Negro
11001833502	33	24	M6	15	19	Negro
11001833538	33	24	M6	20	19	Negro
11001833539	33	24	M6	25	19	Negro
11001833505	33	24	M6	30	19	Negro
11001833520	33	24	M6	40	19	Negro
11001833512	33	24	M8	20	19	Negro
11001833501	33	24	M8	27	19	Negro
11001833540	33	24	M8	33	19	Negro
11001833541	33	24	M8	40	19	Negro
11001844504	44	27	M8	15	23	Negro
11001844502	44	27	M8	27	23	Negro

Código	D	H	d	e	d1	Color
11001844513	44	27	M8	33	23	Negro
11001844516	44	27	M8	40	23	Negro
11001844523	44	27	M8	47	23	Negro
11001844508	44	27	M10	20	23	Negro
11001844501	44	27	M10	33	23	Negro
11001844524	44	27	M10	44	23	Negro
11001844525	44	27	M10	64	23	Negro
11001855511	55	34	M10	20	25	Negro
11001855502	55	34	M10	33	25	Negro
11001855512	55	34	M10	44	25	Negro
11001855513	55	34	M10	64	25	Negro
11001855501	55	34	M12	40	25	Negro
11001866508	66	42	M12	40	30	Negro
11001866507	66	42	M12	60	30	Negro
11001877502	77	46	M12	40	30	Negro

110018T STAR-STUB CON ESPIGA ROSCADA EN INOX

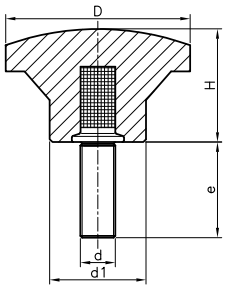

Código	D	H	d	e	d1	Color
11001822517	22	19	M5	16	12	Negro
11001833542	33	24	M6	10	19	Negro
11001833543	33	24	M6	20	19	Negro
11001844526	44	27	M8	16	23	Negro
11001844527	44	27	M8	25	23	Negro
11001855514	55	34	M10	20	25	Negro
11001855515	55	34	M10	30	25	Negro
11001866509	66	42	M12	25	30	Negro
11001866510	66	42	M12	35	30	Negro

Espiga roscada en acero inoxidable A2.
PF: Resina fenólica negra FS 31 DIN 7708.

INOX
Acero Inoxidable

110020H FORZA CON CASQUILLO SIN ROSCA

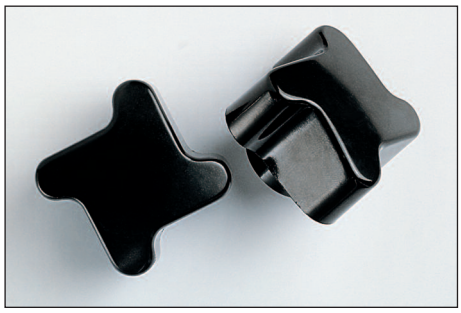

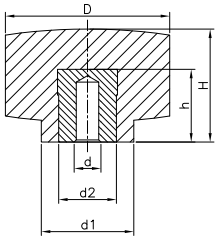

Código	D	H	d	d1	d2	h	Color
11002025301	25	19	5,25	16	12	15	Negro
11002032301	32	22	5,25	18	12	15	Negro
11002040301	40	27	5,25	21	14	17	Negro
11002050301	50	31	5,25	23	18	22	Negro

DISPONIBLE BAJO PEDIDO.
CONSULTAR CANTIDADES MÍNIMAS.

Casquillo de acero tratado sin rosca.
PF: Resina fenólica negra FS 31 DIN 7708.

110020K FORZA CON CASQUILLO ROSCADO

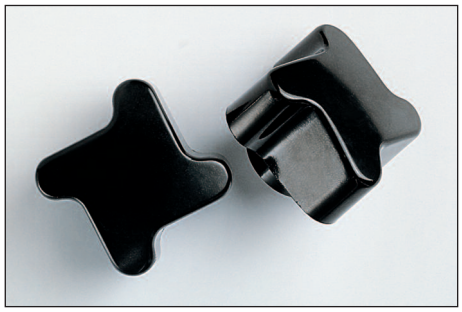

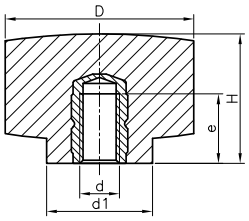

Código	D	H	d	d1	e	Color
11002025303	25	19	M6	16	10	Negro
11002032306	32	22	M6	18	10	Negro
11002040306	40	27	M8	21	14	Negro
11002050306	50	31	M8	23	14	Negro

DISPONIBLE BAJO PEDIDO.
CONSULTAR CANTIDADES MÍNIMAS.

Casquillo de latón roscado.
PF: Resina fenólica negra FS 31 DIN 7708.

110020T FORZA CON ESPIGA ROSCADA

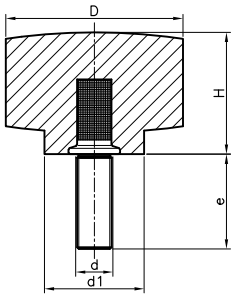

Código	D	H	d	e	d1	Color
11002025501	25	19	M6	20	16	Negro
11002032501	32	22	M6	25	18	Negro
11002040501	40	27	M8	27	21	Negro
11002050501	50	31	M10	33	23	Negro

DISPONIBLE BAJO PEDIDO.
CONSULTAR CANTIDADES MÍNIMAS.

Espiga de acero tratado, roscada.
PF: Resina fenólica negra FS 31 DIN 7708.

110021K DIN 6335 CON CASQUILLO ROSCADO

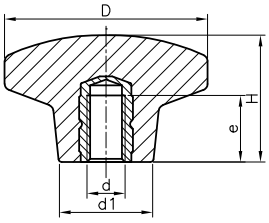

Código	D	H	d	d1	e	Color
11002120301	20	14	M4	10	8	Negro
11002125301	25	15	M5	12	9	Negro
11002132301	32	20	M6	14	10	Negro
11002140301	40	26	M8	18	14	Negro
11002150301	50	32	M10	22	17	Negro
11002163301	63	38	M12	26	19	Negro
11002180301	80	50	M16	32	27	Negro

Casquillo de latón roscado.
PF: Resina fenólica negra FS 31 DIN 7708.

110021K DIN 6335 CON CASQUILLO ROSCADO EN INOX

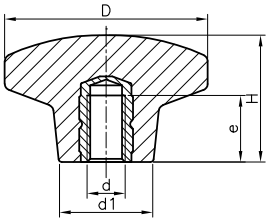

Código	D	H	d	d1	e	Color
11002132304	32	20	M6	14	10	Negro
11002140308	40	26	M8	18	14	Negro
11002150311	50	32	M10	22	17	Negro

Casquillo roscado en acero inoxidable AISI-303.
PF: Resina fenólica negra FS 31 DIN 7708.

INOX
Acero Inoxidable

110021H DIN 6335 CON CASQUILLO SIN ROSCA

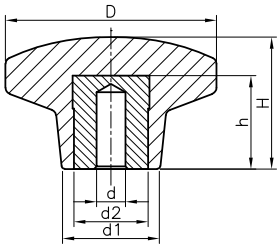

Código	D	H	d	d2	d1	h	Color
11002140302	40	26	5,25	12	18	15	Negro
11002150302	50	32	5,25	14	22	17	Negro
11002163302	63	38	5,25	18	26	22	Negro
11002180302	80	50	5,25	18	32	22	Negro

Casquillo de acero tratado sin rosca.
PF: Resina fenólica negra FS 31 DIN 7708.

110021D DIN 6335 CON CASQUILLO ROSCADO PASANTE

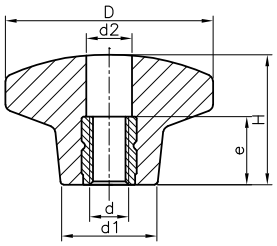

Código	D	H	d	d1	d2	e	Color
11002120401	20	14	M4	10	4,3	8	Negro
11002125401	25	15	M5	12	5,3	7	Negro
11002132401	32	20	M6	14	6,4	10	Negro
11002140401	40	26	M8	18	8,4	14	Negro
11002150401	50	32	M10	22	10,5	16	Negro
11002163401	63	38	M12	26	13	18	Negro
11002180401	80	50	M16	32	17	20	Negro

Casquillo roscado pasante de latón.
PF: Resina fenólica negra FS 31 DIN 7708.

110021D* DIN 6335 CON CASQUILLO LISO PASANTE

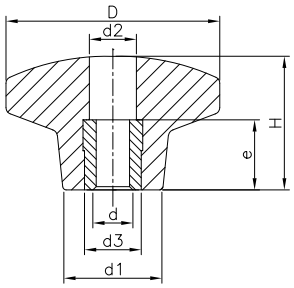

Código	D	d3	d	d2	d1	H	e
11002140402	40	12	5,25	8,4	18	26	14
11002150402	50	14	5,25	10,5	22	32	17
11002163402	63	16	5,25	13	26	28	19
11002180402	80	18	5,25	17	32	50	27

Casquillo de hierro tratado.
PF: Resina fenólica negra FS 31 DIN 7708.

110021T DIN 6335 CON ESPIGA ROSCADA

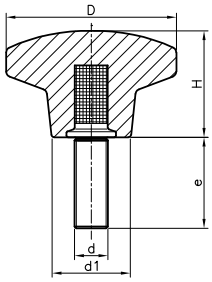

Espiga de hierro tratado, roscada.
PF: Resina fenólica negra FS 31 DIN 7708.

Código	D	H	d	e	d1	Color
11002120501	20	14	M4	15	10	Negro
11002120523	20	14	M5	10	10	Negro
11002120522	20	14	M5	20	10	Negro
11002125501	25	15	M5	20	12	Negro
11002132510	32	20	M6	10	14	Negro
11002132512	32	20	M6	15	14	Negro
11002132501	32	20	M6	20	14	Negro
11002132503	32	20	M6	25	14	Negro
11002132511	32	20	M6	30	14	Negro
11002132502	32	20	M6	40	14	Negro
11002140512	40	26	M6	15	18	Negro
11002140522	40	26	M6	20	18	Negro
11002140513	40	26	M6	25	18	Negro
11002140514	40	26	M6	30	18	Negro
11002140515	40	26	M6	40	18	Negro
11002140508	40	26	M8	20	18	Negro
11002140501	40	26	M8	27	18	Negro
11002140516	40	26	M8	33	18	Negro

Código	D	H	d	e	d1	Color
11002140517	40	26	M8	40	18	Negro
11002140502	40	26	M8	47	18	Negro
11002150514	50	32	M8	20	22	Negro
11002150522	50	32	M8	33	22	Negro
11002150515	50	32	M8	47	22	Negro
11002150503	50	32	M10	20	22	Negro
11002150516	50	32	M10	33	22	Negro
11002150501	50	32	M10	44	22	Negro
11002150502	50	32	M10	64	22	Negro
11002163511	63	38	M10	20	26	Negro
11002163522	63	38	M10	33	26	Negro
11002163512	63	38	M10	44	26	Negro
11002163503	63	38	M10	64	26	Negro
11002163501	63	38	M12	40	26	Negro
11002163502	63	38	M12	60	26	Negro
11002180522	80	50	M12	40	32	Negro
11002180501	80	50	M16	55	32	Negro
11002180502	80	50	M16	75	32	Negro

110021T DIN 6335 CON ESPIGA ROSCADA EN INOX

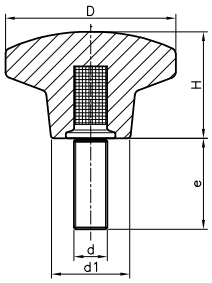

INOX
Acero Inoxidable

Espiga roscada en acero inoxidable A2.
PF: Resina fenólica negra FS 31 DIN 7708.

Código	D	H	d	e	d1	Color
11002132515	32	20	M6	10	14	Negro
11002132516	32	20	M6	20	14	Negro
11002140520	40	26	M6	16	18	Negro
11002140521	40	26	M8	16	18	Negro
11002140523	40	26	M8	25	18	Negro
11002150530	50	32	M8	20	22	Negro
11002150531	50	32	M10	20	22	Negro
11002150532	50	32	M10	30	22	Negro
11002163513	63	38	M10	25	26	Negro
11002163514	63	38	M12	25	26	Negro
11002163515	63	38	M12	35	26	Negro
11002180506	80	50	M12	30	32	Negro

110024K SZ CON CASQUILLO ROSCADO

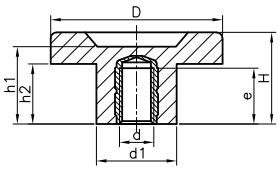

Casquillo de latón roscado.
PF: Resina fenólica negra FS 31 DIN 7708.

Código	D	H	h1	h2	d	d1	e	Color
11002430302	30	25	24	16	M6	20	10	Negro
11002430311	30	25	24	16	M8	20	14	Negro
11002445311	45	28	25	17	M8	24	14	Negro
11002445306	45	28	25	17	M10	24	17	Negro
11002460311	60	32	28	21	M8	28	14	Negro
11002460303	60	32	28	21	M10	28	17	Negro
11002460307	60	32	28	21	M12	28	19	Negro

110024H SZ CON CASQUILLO SIN ROSCA

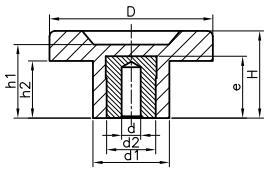

Código	D	H	h1	h2	d	d1	d2	e	Color
11002430301	30	25	24	16	5.25	20	14	17	Negro
11002445301	45	28	25	17	5.25	24	18	22	Negro
11002460301	60	32	28	21	5.25	28	18	22	Negro

Casquillo de acero tratado sin rosca.
PF: Resina fenólica negra FS 31 DIN 7708.

110024D SZ CON CASQUILLO ROSCADO PASANTE

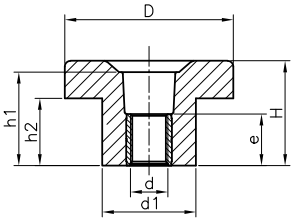

Código	D	H	h1	h2	d	d1	e	Color
11002430411	30	25	24	16	M6	20	11,5	Negro
11002430409	30	25	24	16	M8	20	13,8	Negro
11002445411	45	28	25	17	M8	24	13,8	Negro
11002445407	45	28	25	17	M10	24	13,8	Negro
11002460412	60	32	28	21	M8	28	13,8	Negro
11002460410	60	32	28	21	M10	28	13,8	Negro
11002460411	60	32	28	21	M12	28	13,8	Negro

Casquillo roscado pasante de latón.
PF: Resina fenólica negra FS 31 DIN 7708.

110024D* SZ CON CASQUILLO PASANTE SIN ROSCA

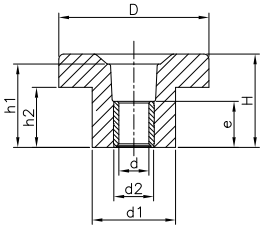

Código	D	H	h1	h2	d	d1	d2	e	Color
11002430421	30	25	24	16	5,25	20	10	11,5	Negro
11002445421	45	28	25	17	5,25	24	12	13,8	Negro
11002460421	60	32	28	21	5,25	28	12	13,8	Negro

Casquillo pasante sin rosca de acero tratado.
PF: Resina fenólica negra FS 31 DIN 7708.

110024T SZ CON ESPIGA ROSCADA

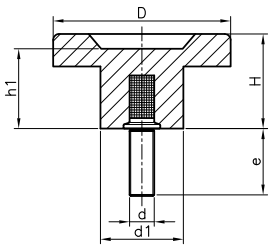

Código	D	H	h1	d	e	d1	Color
11002430507	30	25	24	M8	27	20	Negro
11002445509	45	28	25	M10	33	24	Negro
11002460506	60	32	28	M12	40	28	Negro

Espiga de hierro tratado, roscada.
PF: Resina fenólica negra FS 31 DIN 7708.

110025H PUNTAS CL CON CASQUILLO SIN ROSCA

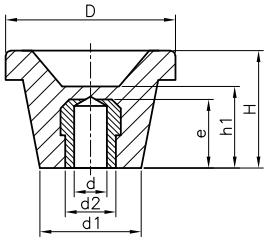

Código	D	H	d	e	d2	h1	d1	Color
11002537302	37	30	5,25	17	14	21	22	Negro
11002544302	44	34	5,25	17	14	24	26	Negro
11002552302	52	36	5,25	22	18	25	31	Negro
11002560302	60	41	5,25	22	18	27	36	Negro
11002570302	70	44	5,25	22	18	29	38	Negro
11002580302	80	45	5,25	22	18	30	37	Negro
11002590302	90	46	5,25	22	18	31	40	Negro

DISPONIBLE BAJO PEDIDO.
CONSULTAR CANTIDADES MÍNIMAS.

Casquillo de acero tratado sin rosca.
PF: Resina fenólica negra FS 31 DIN 7708.

110025T PUNTAS CL CON ESPIGA ROSCADA

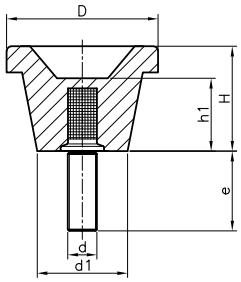

Código	D	H	d	e	h1	d1	Color
11002537501	37	30	M8	27	21	22	Negro
11002544501	44	34	M10	33	24	26	Negro
11002552501	52	36	M10	33	25	31	Negro
11002560501	60	41	M12	40	27	36	Negro
11002570503	70	44	M12	40	29	38	Negro
11002580501	80	45	M16	55	30	37	Negro

DISPONIBLE BAJO PEDIDO.
CONSULTAR CANTIDADES MÍNIMAS.

Espiga de hierro tratado, roscada.
PF: Resina fenólica negra FS 31 DIN 7708.

110026K DIN 6336 CON CASQUILLO ROSCADO

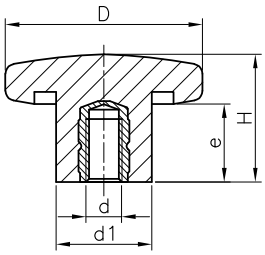

Código	D	H	d	e	d1	Color
11002620301	20	13	M4	8	10	Negro
11002625301	25	16	M5	9	12	Negro
11002632301	32	20	M6	10	13	Negro
11002640301	40	25	M8	14	19	Negro
11002650301	50	32	M10	17	20	Negro
11002663301	63	40	M12	19	23	Negro
11002680301	80	50	M16	27	30	Negro

Casquillo de latón roscado.
PF: Resina fenólica negra FS 31 DIN 7708.

110026T DIN 6336 CON ESPIGA ROSCADA

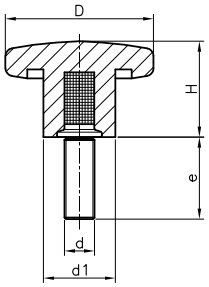

Espiga de hierro tratado, roscada.
PF: Resina fenólica negra FS 31 DIN 7708.

Código	D	H	d	e	d1	Color
11002620501	20	13	M4	15	10	Negro
11002625501	25	16	M5	20	12	Negro
11002632504	32	20	M6	15	13	Negro
11002632501	32	20	M6	20	13	Negro
11002632506	32	20	M6	25	13	Negro
11002632509	32	20	M6	30	13	Negro
11002632502	32	20	M6	40	13	Negro
11002640503	40	25	M8	20	19	Negro
11002640501	40	25	M8	27	19	Negro
11002640514	40	25	M8	33	19	Negro
11002640506	40	25	M8	40	19	Negro
11002640502	40	25	M8	47	19	Negro
11002650511	50	32	M10	20	20	Negro
11002650512	50	32	M10	33	20	Negro
11002650501	50	32	M10	44	20	Negro
11002650502	50	32	M10	64	20	Negro
11002663501	63	40	M12	40	23	Negro
11002663502	63	40	M12	60	23	Negro
11002680501	80	50	M16	55	30	Negro
11002680502	80	50	M16	75	30	Negro

110033H POMO TRIANGULAR CON CASQUILLO SIN ROSCA

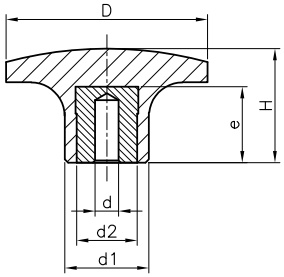

Casquillo de hierro tratado sin rosca.
PF: Resina fenólica negra FS 31 DIN 7708.

Código	D	H	d	e	d2	d1	Color
11003330305	30	17	5,25	12	8	11	Negro
11003340305	40	22	5,25	14	10	15	Negro
11003350305	50	26	5,25	17	14	20	Negro
11003360305	60	30	5,25	22	18	25	Negro

DISPONIBLE BAJO PEDIDO.
CONSULTAR CANTIDADES MÍNIMAS.

110033S POMO TRIANGULAR CON NÚCLEO

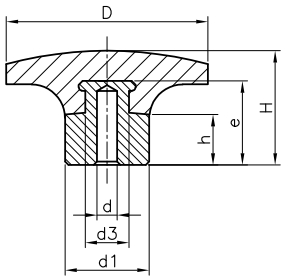

Núcleo de hierro tratado.
PF: Resina fenólica negra FS 31 DIN 7708.

Código	D	H	d	e	d1	d3	h	Color
11003330601	30	18	5,25	14	11	8	6	Negro
11003340601	40	24,5	5,25	18	15	11	8	Negro
11003350601	50	29	5,25	22	20	15	11	Negro
11003360601	60	34	5,25	29	25	19	15	Negro

DISPONIBLE BAJO PEDIDO.
CONSULTAR CANTIDADES MÍNIMAS.

110033T POMO TRIANGULAR CON ESPIGA ROSCADA

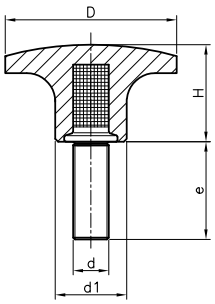

Código	D	H	d	e	d1	Color
11003330501	30	17	M6	25	11	Negro
11003340511	40	22	M8	33	15	Negro
11003350525	50	26	M10	33	20	Negro
11003360525	60	30	M12	40	25	Negro

DISPONIBLE BAJO PEDIDO.
CONSULTAR CANTIDADES MÍNIMAS.

Espiga de hierro tratado, roscada.
PF: Resina fenólica negra FS 31 DIN 7708.

110065H CRD CON CASQUILLO CIEGO LISO

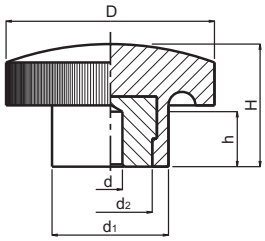

Código	D	H	d	h	d1	d2	Color
11006534301	34	20	5.25	15	19	12	Negro

Casquillo de hierro cincado.
PF: Resina fenólica negra FS 31 DIN 7708.
Estas piezas pueden suministrarse con el casquillo roscado. Si desea el casquillo roscado (min. 200 unidades), indíquenos la pieza de que se trata, el tamaño y la rosca, pero no nos reseñe el número de código para evitar errores. Cada rosca tiene un código distinto.

110065T CRD CON ESPIGA ROSCADA

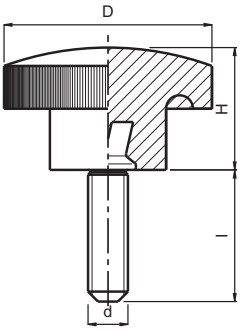

Código	D	H	d	l	Color
11006534501	34	20	M6	25	Negro

Espiga de hierro cincado.
PF: Resina fenólica negra FS 31 DIN 7708.

110095H LGN CON CASQUILLO SIN ROSCA

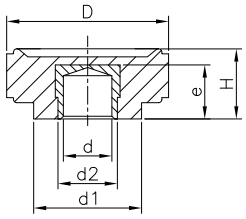

Código	D	H	d	e	d1	d2	Color
11009524301	24	13	5,25	8	14	10	Negro
11009530301	30	15	5,25	12	20	12	Negro

Casquillo de acero tratado sin rosca.
PF: Resina fenólica negra FS 31 DIN 7708.

110095D LGN CON CASQUILLO ROSCADO PASANTE

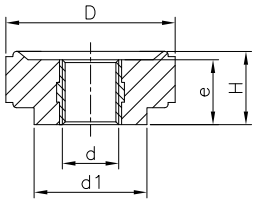

Código	D	H	d	e	d1	Color
11009524407	24	13	M6	11,5	14	Negro
11009530409	30	15	M8	13,8	20	Negro
11009530405	30	15	M10	13,8	20	Negro

Casquillo roscado pasante de latón.
PF: Resina fenólica negra FS 31 DIN 7708.

110095D* LGN CON CASQUILLO PASANTE SIN ROSCA

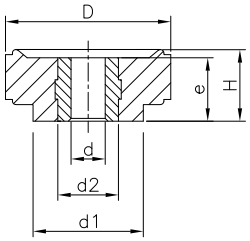

Código	D	H	d	e	d1	d2	Color
11009524401	24	13	5,25	11,5	14	10	Negro
11009530401	30	15	5,25	13,8	20	12	Negro

Casquillo pasante sin rosca de acero tratado.
PF: Resina fenólica negra FS 31 DIN 7708.

110095T LGN CON ESPIGA ROSCADA

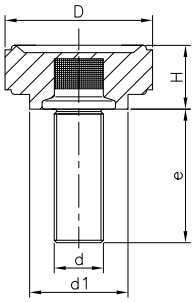

Código	D	H	d	e	d1	Color
11009524501	24	13	M6	25	14	Negro
11009524543	24	13	M8	10	14	Negro
11009524544	24	13	M8	27	14	Negro
11009530501	30	15	M10	13	20	Negro

Espiga de acero tratado, roscada.
PF: Resina fenólica negra FS 31 DIN 7708.

110015 MANDO KN

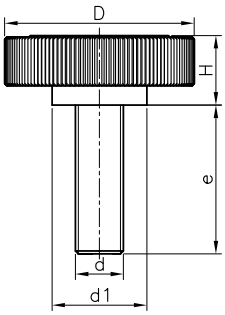

Espiga de acero tratado, roscada.
POM: Resina acetálica.

Código Negro	Código Rojo	Código Gris	D	H	d1	d	e
11001509108	11001509408	11001509708	9.5	5	8	M3	8
11001509110	11001509410	11001509710	9.5	5	8	M3	10
11001509112	11001509412	11001509712	9.5	5	8	M3	12
11001513110	11001513410	11001513710	13	6	10	M4	10
11001513112	11001513412	11001513712	13	6	10	M4	12
11001513114	11001513414	11001513714	13	6	10	M4	14
11001516112	11001516412	11001516712	16	7	12	M5	12
11001516114	11001516414	11001516714	16	7	12	M5	14
11001516116	11001516416	11001516716	16	7	12	M5	16
11001519114	11001519414	11001519714	19	7	13	M6	14
11001519116	11001519416	11001519716	19	7	13	M6	16
11001519120	11001519420	11001519720	19	7	13	M6	20
11001526114	11001526414	11001526714	26	9	16	M6	14
11001526116	11001526416	11001526716	26	9	16	M6	16
11001526120	11001526420	11001526720	26	9	16	M6	20
11001527116	11001527416	11001527716	26	9	16	M8	16
11001527120	11001527420	11001527720	26	9	16	M8	20
11001527125	11001527425	11001527725	26	9	16	M8	25

110034K CAP CON CASQUILLO ROSCADO

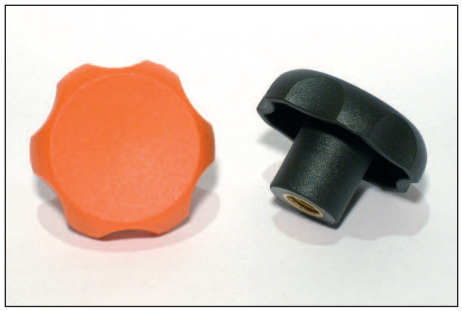

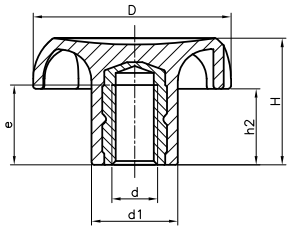

Código	D	H	d1	d	e	h2	Color
11003432301	32	20	13	M5	9	11	Negro
11003432303	32	20	13	M6	10	11	Negro
11003440301	40	25	17	M6	10	15	Negro
11003440302	40	25	17	M8	14	15	Negro
11003440303	40	25	17	M10	17	15	Negro
11003432353	32	20	13	M5	9	11	Naranja
11003432356	32	20	13	M6	10	11	Naranja
11003440356	40	25	17	M6	10	15	Naranja
11003440357	40	25	17	M8	14	15	Naranja
11003440358	40	25	17	M10	17	15	Naranja

Casquillo de latón roscado.
PA: Poliamida reforzada en color negro o naranja.

RAL 7021 Negro
RAL 2004 Naranja

110034K CAP CON CASQUILLO ROSCADO EN INOX

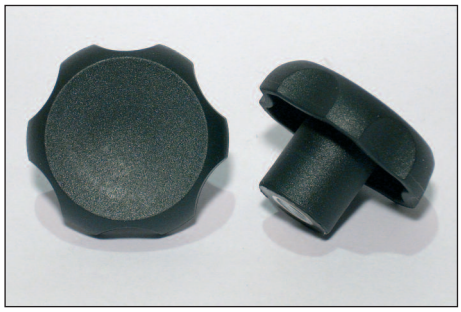

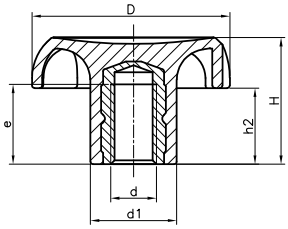

Código	D	H	d1	d	e	h2	Color
11003432302	32	20	13	M6	10	11	Negro
11003440306	40	25	17	M8	14	15	Negro

Casquillo roscado en acero inoxidable AISI-303.
PA: Poliamida negra reforzada.

RAL 7021 Negro

INOX Acero Inoxidable

110034T CAP CON ESPIGA ROSCADA

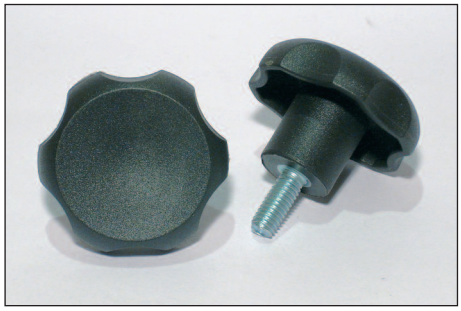

Espiga de acero tratado, roscada.
PA: Poliamida reforzada en color negro o naranja.

RAL 7021 Negro
RAL 2004 Naranja

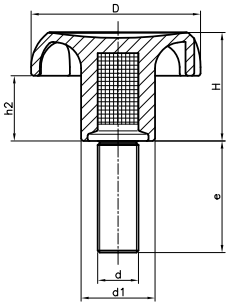

Código Negro	Código Naranja	D	H	d1	d	e	h2
11003432505	11003432545	32	20	13.5	M5	20	11
11003432503	11003432543	32	20	13.5	M6	10	11
11003432501	11003432541	32	20	13.5	M6	20	11
11003432504	11003432544	32	20	13.5	M6	30	11
11003432506	11003432546	32	20	13.5	M6	40	11
11003432508	11003432547	32	20	13.5	M8	20	11
11003432502	11003432542	32	20	13.5	M8	27	11
11003432509	11003432548	32	20	13.5	M8	47	11
11003440511	11003440551	40	25	17	M6	15	15
11003440501	11003440541	40	25	17	M6	20	15
11003440504	11003440544	40	25	17	M6	30	15
11003440505	11003440545	40	25	17	M6	40	15
11003440515	11003440555	40	25	17	M8	15	15
11003440506	11003440546	40	25	17	M8	20	15
11003440507	11003440547	40	25	17	M8	33	15
11003440508	11003440548	40	25	17	M8	47	15
11003440509	11003440549	40	25	17	M10	20	15
11003440503	11003440543	40	25	17	M10	33	15
11003440510	11003440550	40	25	17	M10	44	15

110034T CAP CON ESPIGA ROSCADA EN INOX

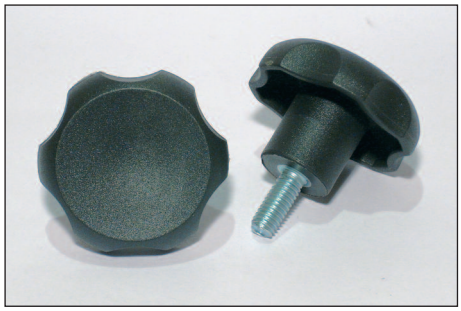

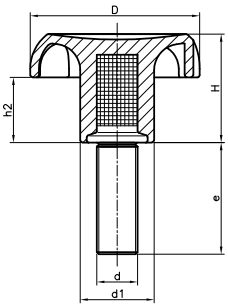

Código	D	H	d1	d	e	h2	Color
11003432507	32	20	13,5	M6	16	11	Negro
11003440521	40	25	17	M6	16	15	Negro
11003440518	40	25	17	M8	20	15	Negro
11003440514	40	25	17	M8	25	15	Negro

Espiga roscada en acero inoxidable AISI-304.
PA: Poliamida negra reforzada.

RAL 7021 Negro

INOX Acero Inoxidable

110038C MTC CON ROSCA DIRECTA

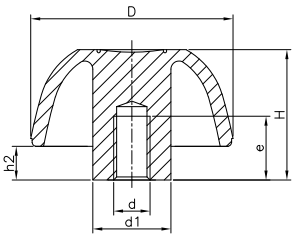

Código	D	H	d1	d	e	h2	Color
11003825101	25	17	12	M5	12	6	Negro
11003832101	32	20	14	M6	15	6	Negro
11003840101	40	25	17	M8	20	7	Negro
11003850101	50	32	19	M10	24	8	Negro

Rosca directa.
PA: Poliamida reforzada.
Disponible en color naranja, rojo y azul.

110038K MTC CON CASQUILLO ROSCADO

RAL 7021 Negro
RAL 2004 Naranja
RAL 3001 Rojo
RAL 5005 Azul

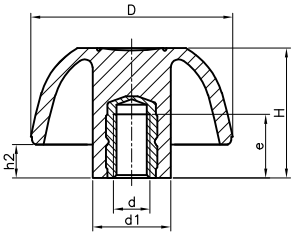

Casquillo de latón roscado.
PA: Poliamida reforzada.
Disponible en color negro, naranja, rojo y azul.

Código Negro	Código Naranja	Código Azul	Código Rojo	D	H	d1	d	e	h2
11003825302	11003825342	11003825346	11003825349	25	17	12	M4	8,5	6
11003825303	11003825343	11003825347	11003825350	25	17	12	M5	9	6
11003825301	11003825341	11003825348	11003825351	25	17	12	M6	10	6
11003832303	11003832343	11003832347	11003832348	32	20	14	M5	9	6
11003832301	11003832341	11003832350	11003832349	32	20	14	M6	10	6
11003840301	11003840341	11003840346	11003840348	40	25	17	M6	10	7
11003840302	11003840342	11003840350	11003840349	40	25	17	M8	14	7
11003840303	11003840343	11003840347	11003840351	40	25	17	M10	17	7
11003850301	11003850341	11003850347	11003850350	50	32	19	M8	14	8
11003850302	11003850342	11003850348	11003850351	50	32	19	M10	17	8
11003850308	11003850345	11003850349	11003850352	50	32	19	M12	19	8
11003863301	11003863341	11003863346	11003863349	63	40	23	M10	17	11
11003863302	11003863342	11003863347	11003863350	63	40	23	M12	19	11
11003863306	11003863344	11003863348	11003863351	63	40	23	M16	27	11

110038K MTC CON CASQUILLO ROSCADO EN INOX

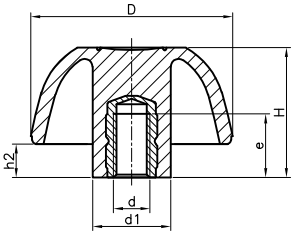

Código	D	H	d1	d	e	h2	Color
11003832302	32	20	14	M6	10	6	Negro
11003840306	40	25	17	M8	14	7	Negro
11003850304	50	32	19	M10	17	8	Negro

Casquillo roscado en acero inoxidable AISI-303.
PA: Poliamida reforzada.
Disponible en color naranja, rojo y azul.

RAL 7021 Negro

INOX
Acero Inoxidable

110038D MTC CON CASQUILLO ROSCADO PASANTE

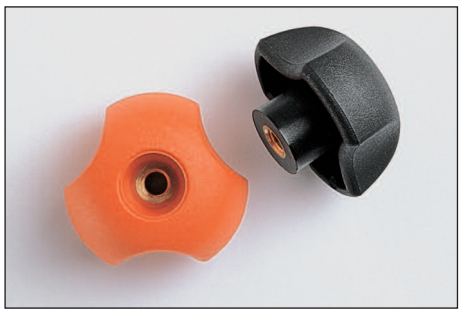

RAL 7021 Negro
RAL 2004 Naranja
RAL 3001 Rojo
RAL 5005 Azul

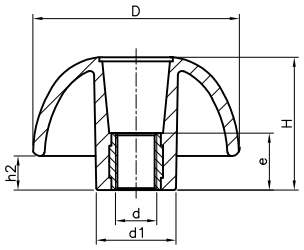

Casquillo roscado pasante de latón.
PA: Poliamida reforzada.
Disponible en color negro, naranja, rojo y azul.

Código Negro	Código Naranja	Código Azul	Código Rojo	D	H	d1	d	e	h2
11003825404	11003825444	11003825447	11003825450	25	17	12	M4	11,5	5
11003825405	11003825445	11003825448	11003825451	25	17	12	M5	11,5	5
11003825401	11003825441	11003825449	11003825452	25	17	12	M6	11,5	5
11003832405	11003832445	11003832443	11003832447	32	20	14	M5	11,5	6
11003832401	11003832441	11003832446	11003832448	32	20	14	M6	11,5	6
11003840401	11003840441	11003840446	11003840449	40	25	17	M6	11,5	7
11003840403	11003840443	11003840447	11003840450	40	25	17	M8	13,8	7
11003840402	11003840442	11003840448	11003840451	40	25	17	M10	13,8	7
11003850401	11003850441	11003850447	11003850450	50	32	19	M8	13,8	8
11003850402	11003850443	11003850448	11003850451	50	32	19	M10	13,8	8
11003850405	11003850445	11003850449	11003850452	50	32	19	M12	13,8	8
11003863401	11003863441	11003863447	11003863449	63	40	23	M10	13,8	11
11003863402	11003863442	11003863448	11003863450	63	40	23	M12	13,8	11

110038D INOX MTC CON CASQUILLO ROSCADO PASANTE EN INOX

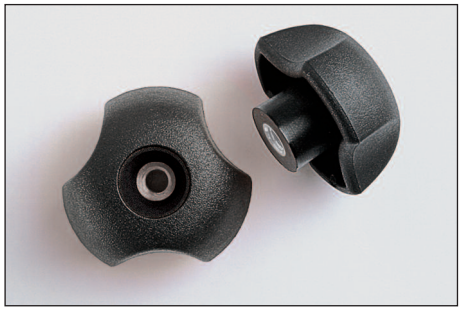

Código	D	H	d1	d	e	h2	Color
11003825420	25	17	12	M6	11.5	5	Negro
11003832403	32	20	14	M6	11.5	6	Negro
11003840420	40	25	17	M6	11.5	7	Negro
11003840421	40	25	17	M8	13.8	7	Negro
11003850420	50	32	19	M8	13.8	8	Negro
11003850421	50	32	19	M10	13.8	8	Negro
11003863420	63	40	23	M10	13.8	11	Negro

Casquillo roscado pasante de acero inoxidable AISI-303.
PA: Poliamida reforzada.
Disponible en color naranja, rojo y azul.

RAL 7021 Negro

INOX Acero Inoxidable

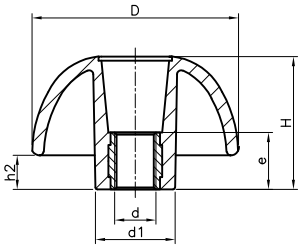

110038T MTC CON ESPIGA ROSCADA

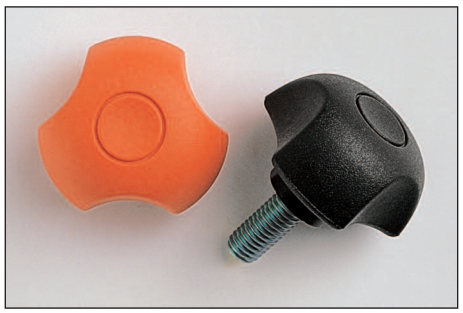

RAL 7021 Negro
RAL 2004 Naranja
RAL 3001 Rojo
RAL 5005 Azul

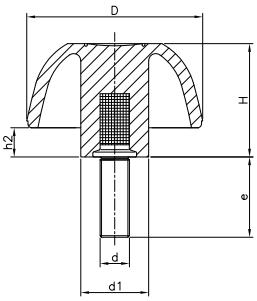

Espiga de acero tratado, roscada.
PA: Poliamida reforzada.
Disponible en color negro, naranja, rojo y azul.

Código Negro	Código Naranja	Código Azul	Código Rojo	D	H	d1	d	e	h2
11003825502	11003825542	11003825549	11003825552	25	17	12	M4	15	6
11003825503	11003825543	11003825550	11003825553	25	17	12	M5	20	6
11003825501	11003825541	11003825551	11003825554	25	17	12	M6	20	6
11003832515	11003832548	11003832554	11003832560	32	20	14	M5	20	6
11003832503	11003832543	11003832555	11003832561	32	20	14	M6	10	6
11003832501	11003832541	11003832556	11003832562	32	20	14	M6	20	6
11003832504	11003832544	11003832557	11003832563	32	20	14	M6	30	6
11003832502	11003832542	11003832558	11003832564	32	20	14	M8	27	6
11003832516	11003832549	11003832559	11003832565	32	20	14	M8	40	6
11003840511	11003840552	11003840563	11003840577	40	25	17	M6	15	7
11003840501	11003840541	11003840564	11003840573	40	25	17	M6	20	7
11003840504	11003840544	11003840565	11003840578	40	25	17	M6	30	7
11003840505	11003840545	11003840566	11003840579	40	25	17	M6	40	7
11003840515	11003840553	11003840567	11003840580	40	25	17	M8	15	7
11003840506	11003840546	11003840568	11003840581	40	25	17	M8	20	7
11003840507	11003840547	11003840569	11003840582	40	25	17	M8	33	7
11003840508	11003840548	11003840570	11003840583	40	25	17	M8	47	7
11003840509	11003840549	11003840574	11003840584	40	25	17	M10	20	7
11003840503	11003840543	11003840575	11003840585	40	25	17	M10	33	7
11003840510	11003840542	11003840576	11003840586	40	25	17	M10	44	7
11003850505	11003850547	11003850556	11003850562	50	32	19	M8	15	8
11003850502	11003850542	11003850557	11003850563	50	32	19	M8	27	8
11003850501	11003850541	11003850524	11003850564	50	32	19	M8	40	8
11003850503	11003850543	11003850558	11003850565	50	32	19	M10	33	8
11003850504	11003850544	11003850559	11003850566	50	32	19	M10	50	8
11003850516	11003850551	11003850560	11003850567	50	32	19	M12	40	8
11003850517	11003850552	11003850561	11003850568	50	32	19	M12	60	8
11003863503	11003863543	11003863551	11003863554	63	40	23	M10	33	11
11003863504	11003863544	11003863552	11003863555	63	40	23	M12	40	11
11003863501	11003863545	11003863550	11003863553	63	40	23	M16	55	11

110038T MTC CON ESPIGA ROSCADA EN INOX

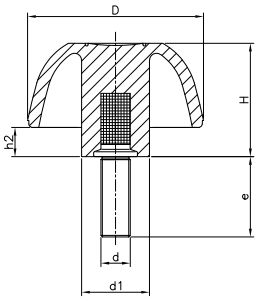

Código	D	H	d1	d	e	h2	Color
11003825511	25	17	12	M4	12	6	Negro
11003832523	32	20	14	M5	16	6	Negro
11003832507	32	20	14	M6	16	6	Negro
11003840521	40	25	17	M6	16	8	Negro
11003840518	40	25	17	M8	20	8	Negro
11003840539	40	25	17	M8	25	8	Negro
11003850508	50	32	19	M10	20	9	Negro
11003850509	50	32	19	M10	30	9	Negro
11003863505	63	40	23	M12	30	12	Negro

Espiga roscada en acero inoxidable A2.
PA: Poliamida negra reforzada.
Disponible en color naranja, rojo y azul.

RAL 7021 Negro

INOX
Acero Inoxidable

110039K STARPLAST CON CASQUILLO ROSCADO

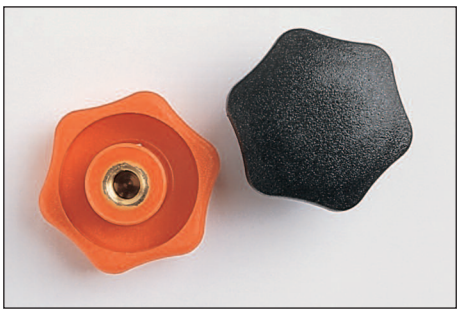

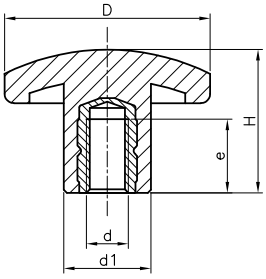

Código	D	H	d1	d	e	Color
11003933301	33	22	14	M6	10	Negro
11003933302	33	22	14	M8	14	Negro
11003933341	33	22	14	M6	10	Naranja
11003933342	33	22	14	M8	14	Naranja

Casquillo de latón roscado.
PA: Poliamida reforzada.
Disponible en color negro o naranja.

RAL 7021 Negro
RAL 2004 Naranja

110039T STARPLAST CON ESPIGA ROSCADA

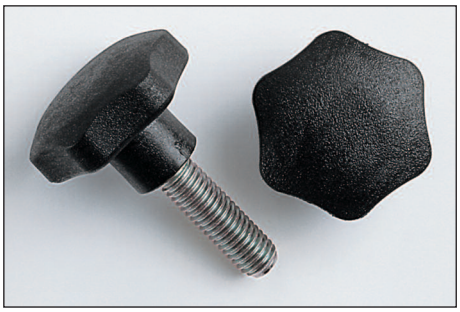

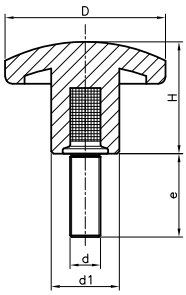

Código	D	H	d	e	d1	Color
11003933504	33	22	M6	15	14	Negro
11003933501	33	22	M6	20	14	Negro
11003933505	33	22	M6	30	14	Negro
11003933506	33	22	M6	40	14	Negro
11003933507	33	22	M8	20	14	Negro
11003933502	33	22	M8	27	14	Negro
11003933508	33	22	M8	47	14	Negro
11003933544	33	22	M6	15	14	Naranja
11003933541	33	22	M6	20	14	Naranja
11003933545	33	22	M6	30	14	Naranja
11003933546	33	22	M6	40	14	Naranja
11003933547	33	22	M8	20	14	Naranja
11003933542	33	22	M8	27	14	Naranja
11003933548	33	22	M8	47	14	Naranja

Espiga de acero tratado, roscada.
PA: Poliamida reforzada.
Disponible en color negro o naranja.

RAL 7021 Negro
RAL 2004 Naranja

110068K SAFETY CON CASQUILLO ROSCADO

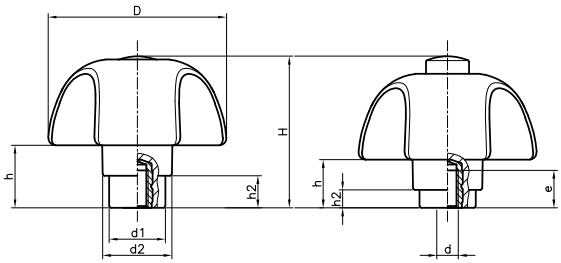

POSICIÓN EN REPOSO

D	h	h2
50	17,5	9

POSICIÓN DE TRABAJO

D	h	h2
50	13,5	5

Casquillo de latón roscado, muelle de acero inoxidable.
PA: Poliamida negra reforzada con tapones en los siguientes colores: Negro, naranja, rojo, azul,amarillo y gris similares a los RAL indicados.
Especialmente indicado para aplicaciónes de seguridad.
Este pomo sólo se puede roscar/desenroscar cuando se presiona hacia abajo y simultaneamente se gira.

RAL 7021 Negro
RAL 2004 Naranja
RAL 3001 Rojo
RAL 5005 Azul
RAL 1021 Amarillo
RAL 7038 Gris

Cód. Negro	Cód. Naranja	Cód. Rojo	Cód. Azul	Cód. Amarillo	Cód. Gris	D	H	d	e	d1	d2	Cuerpo
11006853001	11006853006	11006853009	11006853012	11006853015	11006853018	50	42	M6	10	16	19,5	Negro
11006853002	11006853007	11006853010	11006853013	11006853016	11006853019	50	42	M8	14	16	19,5	Negro
11006853003	11006853008	11006853011	11006853014	11006853017	11006853020	50	42	M10	13	16	19,5	Negro

Cód. Negro	Cód. Naranja	Cód. Rojo	Cód. Azul	Cód. Amarillo	Cód. Gris	D	H	d	e	d1	d2	Cuerpo
11006853024	11006853021	11006853027	11006853030	11006853033	11006853036	50	42	M6	10	16	19,5	Naranja
11006853025	11006853022	11006853028	11006853031	11006853034	11006853037	50	42	M8	14	16	19,5	Naranja
11006853026	11006853023	11006853029	11006853032	11006853035	11006853038	50	42	M10	13	16	19,5	Naranja
11006853042	11006853045	11006853039	11006853048	11006853051	11006853054	50	42	M6	10	16	19,5	Rojo
11006853043	11006853046	11006853040	11006853049	11006853052	11006853055	50	42	M8	14	16	19,5	Rojo
11006853044	11006853047	11006853041	11006853050	11006853053	11006853056	50	42	M10	13	16	19,5	Rojo
11006853060	11006853063	11006853066	11006853057	11006853069	11006853072	50	42	M6	10	16	19,5	Azul
11006853061	11006853064	11006853067	11006853058	11006853070	11006853073	50	42	M8	14	16	19,5	Azul
11006853062	11006853065	11006853068	11006853059	11006853071	11006853074	50	42	M10	13	16	19,5	Azul
11006853078	11006853081	11006853084	11006853087	11006853075	11006853090	50	42	M6	10	16	19,5	Amarillo
11006853079	11006853082	11006853085	11006853088	11006853076	11006853091	50	42	M8	14	16	19,5	Amarillo
11006853080	11006853083	11006853086	11006853089	11006853077	11006853092	50	42	M10	13	16	19,5	Amarillo
11006853096	11006853099	11006853102	11006853105	11006853108	11006853093	50	42	M6	10	16	19,5	Gris
11006853097	11006853100	11006853103	11006853106	11006853109	11006853094	50	42	M8	14	16	19,5	Gris
11006853098	11006853101	11006853104	11006853107	11006853110	11006853095	50	42	M10	13	16	19,5	Gris

110068K SAFETY CON CASQUILLO ROSCADO EN INOX

INOX
Acero Inoxidable

Casquillo roscado en acero inoxidable AISI-303, muelle en acero inoxidable.
PA: Poliamida negra reforzada con tapones en los siguientes colores: Negro, naranja, rojo, azul, amarillo y gris similares a los RAL indicados.
Especialmente indicado para aplicaciónes de seguridad.
Este pomo sólo se puede roscar/desenroscar cuando se presiona hacia abajo y simultaneamente se gira.

RAL 7021 Negro
RAL 2004 Naranja
RAL 3001 Rojo
RAL 5005 Azul
RAL 1021 Amarillo
RAL 7038 Gris

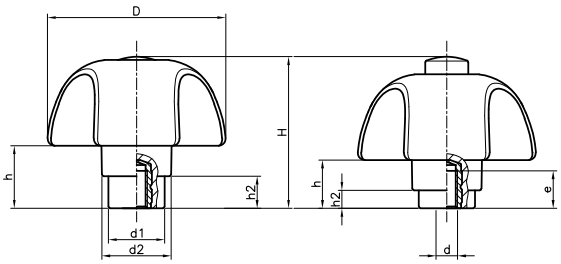

POSICIÓN EN REPOSO

D	h	h2
50	17,5	9

POSICIÓN DE TRABAJO

D	h	h2
50	13,5	5

Cód. Negro	Cód. Naranja	Cód. Rojo	Cód. Azul	Cód. Amarillo	Cód. Gris	D	H	d	e	d1	d2	Cuerpo
11006853004	11006853111	11006853113	11006853115	11006853117	11006853119	50	42	M6	10	16	19,5	Negro
11006853005	11006853112	11006853114	11006853116	11006853118	11006853120	50	42	M8	14	16	19,5	Negro
11006853123	11006853121	11006853125	11006853127	11006853129	11006853131	50	42	M6	10	16	19,5	Naranja
11006853124	11006853122	11006853126	11006853128	11006853130	11006853132	50	42	M8	14	16	19,5	Naranja
11006853135	11006853137	11006853133	11006853139	11006853141	11006853143	50	42	M6	10	16	19,5	Rojo
11006853136	11006853138	11006853134	11006853140	11006853142	11006853144	50	42	M8	14	16	19,5	Rojo
11006853147	11006853149	11006853151	11006853145	11006853153	11006853155	50	42	M6	10	16	19,5	Azul
11006853148	11006853150	11006853152	11006853146	11006853154	11006853156	50	42	M8	14	16	19,5	Azul
11006853159	11006853161	11006853163	11006853165	11006853157	11006853167	50	42	M6	10	16	19,5	Amarillo
11006853160	11006853162	11006853164	11006853166	11006853158	11006853168	50	42	M8	14	16	19,5	Amarillo
11006853171	11006853173	11006853175	11006853177	11006853179	11006853169	50	42	M6	10	16	19,5	Gris
11006853172	11006853174	11006853176	11006853178	11006853180	11006853170	50	42	M8	14	16	19,5	Gris

110068T SAFETY CON ESPIGA ROSCADA

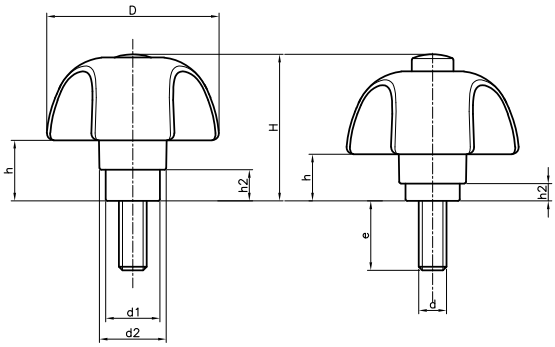

POSICIÓN EN REPOSO

D	h	h2
50	17,5	9

POSICIÓN DE TRABAJO

D	h	h2
50	13,5	5

Espiga de acero tratado, roscada. Muelle en acero inoxidable.
PA: Poliamida negra reforzada con tapones en los siguientes colores: Negro, naranja, rojo, azul, amarillo y gris similares a los RAL indicados.
Especialmente indicado para aplicaciónes de seguridad.
Este pomo solo se puede roscar/desenroscar cuando se presiona hacia abajo y simultaneamente se gira.

RAL 7021 Negro
RAL 2004 Naranja
RAL 3001 Rojo
RAL 5005 Azul
RAL 1021 Amarillo
RAL 7038 Gris

Cód. Negro	Cód. Naranja	Cód. Rojo	Cód. Azul	Cód. Amarillo	Cód. Gris	D	H	d	e	d1	d2	Cuerpo
11006855001	11006855015	11006855026	11006855037	11006855048	11006855059	50	42	M6	15	16	19,5	Negro
11006855002	11006855016	11006855027	11006855038	11006855049	11006855060	50	42	M6	20	16	19,5	Negro
11006855003	11006855017	11006855028	11006855039	11006855050	11006855061	50	42	M6	30	16	19,5	Negro
11006855004	11006855018	11006855029	11006855040	11006855051	11006855062	50	42	M6	40	16	19,5	Negro
11006855014	11006855025	11006855036	11006855047	11006855058	11006855069	50	42	M8	15	16	19,5	Negro
11006855005	11006855019	11006855030	11006855041	11006855052	11006855063	50	42	M8	20	16	19,5	Negro
11006855006	11006855020	11006855031	11006855042	11006855053	11006855064	50	42	M8	33	16	19,5	Negro
11006855007	11006855021	11006855032	11006855043	11006855054	11006855065	50	42	M8	47	16	19,5	Negro
11006855008	11006855022	11006855033	11006855044	11006855055	11006855066	50	42	M10	20	16	19,5	Negro
11006855009	11006855023	11006855034	11006855045	11006855056	11006855067	50	42	M10	30	16	19,5	Negro
11006855010	11006855024	11006855035	11006855046	11006855057	11006855068	50	42	M10	40	16	19,5	Negro
11006855081	11006855070	11006855092	11006855103	11006855114	11006855125	50	42	M6	15	16	19,5	Naranja
11006855082	11006855071	11006855093	11006855104	11006855115	11006855126	50	42	M6	20	16	19,5	Naranja
11006855083	11006855072	11006855094	11006855105	11006855116	11006855127	50	42	M6	30	16	19,5	Naranja
11006855084	11006855073	11006855095	11006855106	11006855117	11006855128	50	42	M6	40	16	19,5	Naranja
11006855091	11006855080	11006855102	11006855113	11006855124	11006855135	50	42	M8	15	16	19,5	Naranja
11006855085	11006855074	11006855096	11006855107	11006855118	11006855129	50	42	M8	20	16	19,5	Naranja
11006855086	11006855075	11006855097	11006855108	11006855119	11006855130	50	42	M8	33	16	19,5	Naranja
11006855087	11006855076	11006855098	11006855109	11006855120	11006855131	50	42	M8	47	16	19,5	Naranja
11006855088	11006855077	11006855099	11006855110	11006855121	11006855132	50	42	M10	20	16	19,5	Naranja
11006855089	11006855078	11006855100	11006855111	11006855122	11006855133	50	42	M10	30	16	19,5	Naranja
11006855090	11006855079	11006855101	11006855112	11006855123	11006855134	50	42	M10	40	16	19,5	Naranja
11006855147	11006855158	11006855136	11006855169	11006855180	11006855191	50	42	M6	15	16	19,5	Rojo
11006855148	11006855159	11006855137	11006855170	11006855181	11006855192	50	42	M6	20	16	19,5	Rojo
11006855149	11006855160	11006855138	11006855171	11006855182	11006855193	50	42	M6	30	16	19,5	Rojo
11006855150	11006855161	11006855139	11006855172	11006855183	11006855194	50	42	M6	40	16	19,5	Rojo
11006855157	11006855168	11006855146	11006855179	11006855190	11006855201	50	42	M8	15	16	19,5	Rojo
11006855151	11006855162	11006855140	11006855173	11006855184	11006855195	50	42	M8	20	16	19,5	Rojo
11006855152	11006855163	11006855141	11006855174	11006855185	11006855196	50	42	M8	33	16	19,5	Rojo
11006855153	11006855164	11006855142	11006855175	11006855186	11006855197	50	42	M8	47	16	19,5	Rojo
11006855154	11006855165	11006855143	11006855176	11006855187	11006855198	50	42	M10	20	16	19,5	Rojo
11006855155	11006855166	11006855144	11006855177	11006855188	11006855199	50	42	M10	30	16	19,5	Rojo
11006855156	11006855167	11006855145	11006855178	11006855189	11006855200	50	42	M10	40	16	19,5	Rojo

Cód. Negro	Cód. Naranja	Cód. Rojo	Cód. Azul	Cód. Amarillo	Cód. Gris	D	H	d	e	d1	d2	Cuerpo
11006855213	11006855224	11006855235	11006855202	11006855246	11006855257	50	42	M6	15	16	19,5	Azul
11006855214	11006855225	11006855236	11006855203	11006855247	11006855258	50	42	M6	20	16	19,5	Azul
11006855215	11006855226	11006855237	11006855204	11006855248	11006855259	50	42	M6	30	16	19,5	Azul
11006855216	11006855227	11006855238	11006855205	11006855249	11006855260	50	42	M6	40	16	19,5	Azul
11006855223	11006855234	11006855245	11006855212	11006855256	11006855267	50	42	M8	15	16	19,5	Azul
11006855217	11006855228	11006855239	11006855206	11006855250	11006855261	50	42	M8	20	16	19,5	Azul
11006855218	11006855229	11006855240	11006855207	11006855251	11006855262	50	42	M8	33	16	19,5	Azul
11006855219	11006855230	11006855241	11006855208	11006855252	11006855263	50	42	M8	47	16	19,5	Azul
11006855220	11006855231	11006855242	11006855209	11006855253	11006855264	50	42	M10	20	16	19,5	Azul
11006855221	11006855232	11006855243	11006855210	11006855254	11006855265	50	42	M10	30	16	19,5	Azul
11006855222	11006855233	11006855244	11006855211	11006855255	11006855266	50	42	M10	40	16	19,5	Azul
11006855279	11006855290	11006855301	11006855312	11006855268	11006855323	50	42	M6	15	16	19,5	Amarillo
11006855280	11006855291	11006855302	11006855313	11006855269	11006855324	50	42	M6	20	16	19,5	Amarillo
11006855281	11006855292	11006855303	11006855314	11006855270	11006855325	50	42	M6	30	16	19,5	Amarillo
11006855282	11006855293	11006855304	11006855315	11006855271	11006855326	50	42	M6	40	16	19,5	Amarillo
11006855289	11006855300	11006855311	11006855322	11006855278	11006855333	50	42	M8	15	16	19,5	Amarillo
11006855283	11006855294	11006855305	11006855316	11006855272	11006855327	50	42	M8	20	16	19,5	Amarillo
11006855284	11006855295	11006855306	11006855317	11006855273	11006855328	50	42	M8	33	16	19,5	Amarillo
11006855285	11006855296	11006855307	11006855318	11006855274	11006855329	50	42	M8	47	16	19,5	Amarillo
11006855286	11006855297	11006855308	11006855319	11006855275	11006855330	50	42	M10	20	16	19,5	Amarillo
11006855287	11006855298	11006855309	11006855320	11006855276	11006855331	50	42	M10	30	16	19,5	Amarillo
11006855288	11006855299	11006855310	11006855321	11006855277	11006855332	50	42	M10	40	16	19,5	Amarillo
11006855345	11006855356	11006855367	11006855378	11006855389	11006855334	50	42	M6	15	16	19,5	Gris
11006855346	11006855357	11006855368	11006855379	11006855390	11006855335	50	42	M6	20	16	19,5	Gris
11006855347	11006855358	11006855369	11006855380	11006855391	11006855336	50	42	M6	30	16	19,5	Gris
11006855348	11006855359	11006855370	11006855381	11006855392	11006855337	50	42	M6	40	16	19,5	Gris
11006855355	11006855366	11006855377	11006855388	11006855399	11006855344	50	42	M8	15	16	19,5	Gris
11006855349	11006855360	11006855371	11006855382	11006855393	11006855338	50	42	M8	20	16	19,5	Gris
11006855350	11006855361	11006855372	11006855383	11006855394	11006855339	50	42	M8	33	16	19,5	Gris
11006855351	11006855362	11006855373	11006855384	11006855395	11006855340	50	42	M8	47	16	19,5	Gris
11006855352	11006855363	11006855374	11006855385	11006855396	11006855341	50	42	M10	20	16	19,5	Gris
11006855353	11006855364	11006855375	11006855386	11006855397	11006855342	50	42	M10	30	16	19,5	Gris
11006855354	11006855365	11006855376	11006855387	11006855398	11006855343	50	42	M10	40	16	19,5	Gris

110068T SAFETY CON ESPIGA ROSCADA EN INOX

INOX
Acero Inoxidable

Espiga roscada en acero inoxidable A2. Muelle en acero inoxidable.
PA: Poliamida negra reforzada con tapones en los siguientes colores: Negro, naranja, rojo, azul, amarillo y gris similares a los RAL indicados.
Especialmente indicado para aplicaciónes de seguridad.
Este pomo solo se puede roscar/desenroscar cuando se presiona hacia abajo y simultaneamente se gira.

RAL 7021 Negro
RAL 2004 Naranja
RAL 3001 Rojo
RAL 5005 Azul
RAL 1021 Amarillo
RAL 7038 Gris

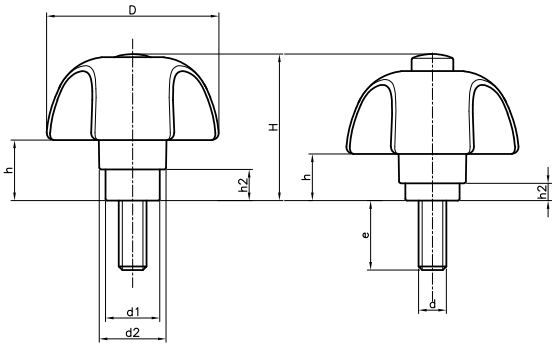

POSICIÓN EN REPOSO

D	h	h2
50	17,5	9

POSICIÓN DE TRABAJO

D	h	h2
50	13,5	5

Cód. Negro	Cód. Naranja	Cód. Rojo	Cód. Azul	Cód. Amarillo	Cód. Gris	D	H	d	e	d1	d2	Cuerpo
11006855011	11006855400	11006855403	11006855406	11006855409	11006855412	50	42	M6	16	16	19,5	Negro
11006855012	11006855401	11006855404	11006855407	11006855410	11006855413	50	42	M8	20	16	19,5	Negro
11006855013	11006855402	11006855405	11006855408	11006855411	11006855414	50	42	M8	40	16	19,5	Negro

Cód. Negro	Cód. Naranja	Cód. Rojo	Cód. Azul	Cód. Amarillo	Cód. Gris	D	H	d	e	d1	d2	Cuerpo
11006855418	11006855415	11006855421	11006855424	11006855427	11006855430	50	42	M6	15	16	19,5	Naranja
11006855419	11006855416	11006855422	11006855425	11006855428	11006855431	50	42	M8	20	16	19,5	Naranja
11006855420	11006855417	11006855423	11006855426	11006855429	11006855432	50	42	M8	40	16	19,5	Naranja
11006855436	11006855439	11006855433	11006855442	11006855445	11006855448	50	42	M6	15	16	19,5	Rojo
11006855437	11006855440	11006855434	11006855443	11006855446	11006855449	50	42	M8	20	16	19,5	Rojo
11006855438	11006855441	11006855435	11006855444	11006855447	11006855450	50	42	M8	40	16	19,5	Rojo
11006855454	11006855457	11006855460	11006855451	11006855463	11006855466	50	42	M6	15	16	19,5	Azul
11006855455	11006855458	11006855461	11006855452	11006855464	11006855467	50	42	M8	20	16	19,5	Azul
11006855456	11006855459	11006855462	11006855453	11006855465	11006855468	50	42	M8	40	16	19,5	Azul
11006855472	11006855475	11006855478	11006855481	11006855469	11006855484	50	42	M6	15	16	19,5	Amarillo
11006855473	11006855476	11006855479	11006855482	11006855470	11006855485	50	42	M8	20	16	19,5	Amarillo
11006855474	11006855477	11006855480	11006855483	11006855471	11006855486	50	42	M8	40	16	19,5	Amarillo
11006855490	11006855493	11006855496	11006855499	11006855502	11006855487	50	42	M6	15	16	19,5	Gris
11006855491	11006855494	11006855497	11006855500	11006855503	11006855488	50	42	M8	20	16	19,5	Gris
11006855492	11006855495	11006855498	11006855501	11006855504	11006855489	50	42	M8	40	16	19,5	Gris

110096K CONTACT CON CASQUILLO ROSCADO

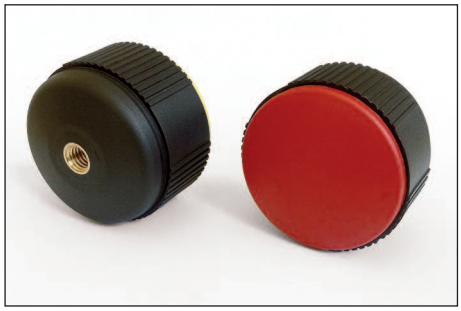

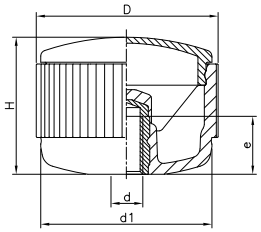

Casquillo de latón roscado.
PA: Poliamida negra reforzada.
Tapones en color negro, naranja, rojo, azul, amarillo y gris, similares al RAL indicado.
Suministrado con el tapón sin montar.

RAL 7021 Negro
RAL 2004 Naranja
RAL 3001 Rojo
RAL 5005 Azul
RAL 1021 Amarillo
RAL 7038 Gris

Cód. Negro	Cód. Naranja	Cód. Rojo	Cód. Azul	Cód. Amarillo	Cód. Gris	D	H	d	d1	e	Cuerpo
11009641301	11009644301	11009645301	11009642301	11009643301	11009649301	40	30	M6	37	10	Negro
11009641302	11009644302	11009645302	11009642302	11009643302	11009649302	40	30	M8	37	14	Negro
11009641303	11009644303	11009645303	11009642303	11009643303	11009649303	40	30	M10	37	17	Negro
11009651302	11009654302	11009655302	11009652302	11009653302	11009659302	50	37	M8	46	14	Negro
11009651303	11009654303	11009655303	11009652303	11009653303	11009659303	50	37	M10	46	17	Negro

110096K CONTACT CON CASQUILLO ROSCADO EN INOX

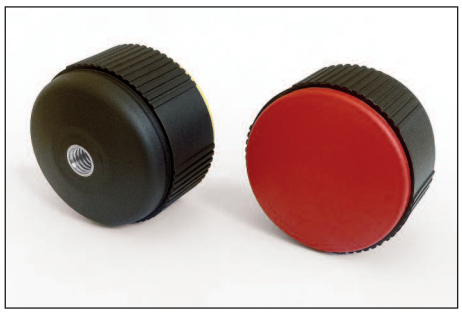

RAL 7021 Negro
RAL 2004 Naranja
RAL 3001 Rojo
RAL 5005 Azul
RAL 1021 Amarillo
RAL 7038 Gris

INOX
Acero Inoxidable

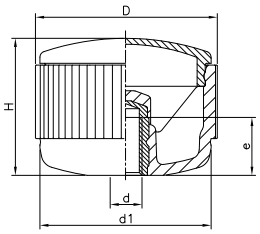

Casquillo roscado de acero inoxidable AISI-303.
PA: Poliamida negra reforzada.
Tapones en color negro, naranja, rojo, azul, amarillo y gris, similares al RAL indicado.
Suministrado con el tapón sin montar.

Cód. Negro	Cód. Naranja	Cód. Rojo	Cód. Azul	Cód. Amarillo	Cód. Gris	D	H	d	d1	e	Cuerpo
11009641307	11009644307	11009645307	11009642307	11009643307	11009649307	40	30	M6	37	10	Negro
11009641308	11009644308	11009645308	11009642308	11009643308	11009649308	40	30	M8	37	14	Negro
11009651309	11009654309	11009655309	11009652309	11009653309	11009659309	50	37	M8	46	14	Negro
11009651310	11009654310	11009655310	11009652310	11009653310	11009659310	50	37	M10	46	17	Negro

110096T CONTACT CON ESPIGA ROSCADA

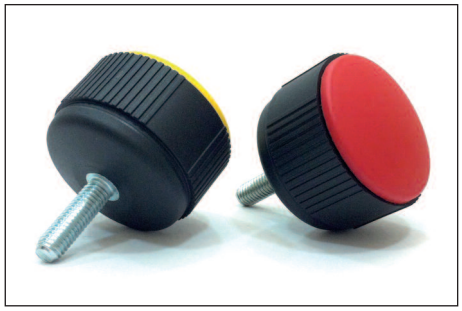

RAL 7021 Negro
RAL 2004 Naranja
RAL 3001 Rojo
RAL 5005 Azul
RAL 1021 Amarillo
RAL 7038 Gris

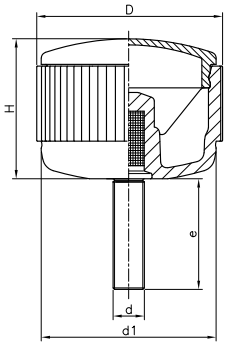

Espiga de acero tratado, roscada.
PA: Poliamida negra reforzada.
Tapones en color negro, naranja, rojo, azul, amarillo y gris, similares al RAL indicado.
Suministrado con el tapón sin montar.

Cód. Negro	Cód. Naranja	Cód. Rojo	Cód. Azul	Cód. Amarillo	Cód. Gris	D	H	d1	d	e	Cuerpo
11009641501	11009644501	11009645501	11009642501	11009643501	11009649501	40	30	37	M6	15	Negro
11009641503	11009644503	11009645503	11009642503	11009643503	11009649503	40	30	37	M6	30	Negro
11009641504	11009644504	11009645504	11009642504	11009643504	11009649504	40	30	37	M6	40	Negro
11009641505	11009644505	11009645505	11009642505	11009643505	11009649505	40	30	37	M8	15	Negro
11009641507	11009644507	11009645507	11009642507	11009643507	11009649507	40	30	37	M8	33	Negro
11009641509	11009644509	11009645509	11009642509	11009643509	11009649509	40	30	37	M8	47	Negro
11009641510	11009644510	11009645510	11009642510	11009643510	11009649510	40	30	37	M10	20	Negro
11009641511	11009644511	11009645511	11009642511	11009643511	11009649511	40	30	37	M10	33	Negro
11009641512	11009644512	11009645512	11009642512	11009643512	11009649512	40	30	37	M10	44	Negro
11009651501	11009654501	11009655501	11009652501	11009653501	11009659501	50	37	46	M8	15	Negro
11009651502	11009654502	11009655502	11009652502	11009653502	11009659502	50	37	46	M8	27	Negro
11009651503	11009654503	11009655503	11009652503	11009653503	11009659503	50	37	46	M8	40	Negro
11009651504	11009654504	11009655504	11009652504	11009653504	11009659504	50	37	46	M10	20	Negro
11009651505	11009654505	11009655505	11009652505	11009653505	11009659505	50	37	46	M10	33	Negro
11009651506	11009654506	11009655506	11009652506	11009653506	11009659506	50	37	46	M10	50	Negro
11009651507	11009654507	11009655507	11009652507	11009653507	11009659507	50	37	46	M12	40	Negro
11009651508	11009654508	11009655508	11009652508	11009653508	11009659508	50	37	46	M12	60	Negro

110096T CONTACT CON ESPIGA ROSCADA EN INOX

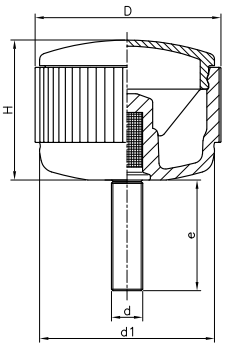

Espiga roscada de acero inoxidable A2.
PA: Poliamida negra reforzada.
Tapones en color negro, naranja, rojo, azul, amarillo y gris, similares al RAL indicado.
Suministrado con el tapón sin montar.

RAL 7021 Negro
RAL 2004 Naranja
RAL 3001 Rojo
RAL 5005 Azul
RAL 1021 Amarillo
RAL 7038 Gris

Cód. Negro	Cód. Naranja	Cód. Rojo	Cód. Azul	Cód. Amarillo	Cód. Gris	D	H	d1	d	e	Cuerpo
11009641524	11009644524	11009645524	11009642524	11009643524	11009649524	40	30	37	M6	10	Negro
11009641525	11009644525	11009645525	11009642525	11009643525	11009649525	40	30	37	M6	20	Negro
11009641526	11009644526	11009645526	11009642526	11009643526	11009649526	40	30	37	M8	16	Negro
11009641527	11009644527	11009645527	11009642527	11009643527	11009649527	40	30	37	M8	25	Negro
11009651520	11009654520	11009655520	11009652520	11009653520	11009659520	50	37	46	M8	20	Negro
11009651521	11009654521	11009655521	11009652521	11009653521	11009659521	50	37	46	M10	25	Negro

380013K POMO ESTRELLA CON TUERCA EN INOX

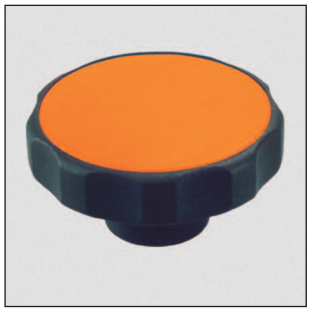

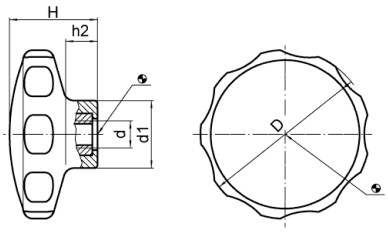

Tuerca en acero inoxidable.
PA: Termoplástico.
Tapones en color negro, blanco, naranja, amarillo y azul.

RAL 9005 Negro
RAL 9019 Blanco
RAL 2004 Naranja
RAL 5025 Azul
RAL 1016 Amarillo

Cód. Negro	Cód. Blanco	Cód. Naranja	Cód. Amarillo	Cód. Azul	D	d	d1	H	h2	Cuerpo
38001300030	38001300031	38001300032	38001300033	38001300034	30	M4	14	19	7	Negro
38001300035	38001300036	38001300037	38001300038	38001300039	30	M5	14	19	7	Negro
38001300040	38001300041	38001300042	38001300043	38001300044	40	M5	16.5	22	9	Negro
38001300045	38001300046	38001300047	38001300048	38001300049	40	M6	16.5	22	9	Negro
38001300050	38001300051	38001300052	38001300053	38001300054	50	M6	22	26	10	Negro
38001300055	38001300056	38001300057	38001300058	38001300059	50	M8	22	26	10	Negro
38001300060	38001300061	38001300062	38001300063	38001300064	62	M8	22	35	13	Negro
38001300065	38001300066	38001300067	38001300068	38001300069	62	M10	22	35	13	Negro

380013T POMO ESTRELLA CON TORNILLO EN INOX

RAL 9005 Negro
RAL 9019 Blanco
RAL 2004 Naranja
RAL 5025 Azul
RAL 1016 Amarillo

INOX Acero Inoxidable

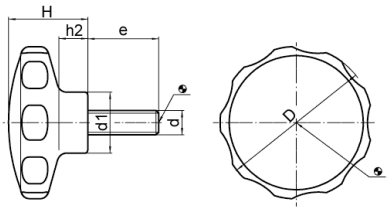

Tornillo en acero inoxidable.
PA: Termoplástico.
Tapones en color negro,blanco, naranja, amarillo y azul.Consulte otras medidas.

Cód. Negro	Cód. Blanco	Cód. Naranja	Cód. Amarillo	Cód. Azul	D	d	e	d1	H	h2	Cuerpo
38001300110	38001300111	38001300112	38001300113	38001300114	30	M4	14	14	19	7	Negro
38001300140	38001300141	38001300142	38001300143	38001300144	30	M4	28	14	19	7	Negro
38001300150	38001300151	38001300152	38001300153	38001300154	30	M5	10	14	19	7	Negro
38001300180	38001300181	38001300182	38001300183	38001300184	30	M5	23	14	19	7	Negro
38001300250	38001300251	38001300252	38001300253	38001300254	40	M6	14	16,5	22	9	Negro
38001300270	38001300271	38001300272	38001300273	38001300274	40	M6	23	16,5	22	9	Negro
38001300290	38001300291	38001300292	38001300293	38001300294	40	M6	38	16,5	22	9	Negro
38001300350	38001300351	38001300352	38001300353	38001300354	50	M8	18	22	26	10	Negro
38001300380	38001300381	38001300382	38001300383	38001300384	50	M8	38	22	26	10	Negro
38001300450	38001300451	38001300452	38001300453	38001300454	62	M10	23	22	35	13	Negro
38001300480	38001300481	38001300482	38001300483	38001300484	62	M10	48	22	35	13	Negro

470001K MANDO 3L CON CASQUILLO ROSCADO

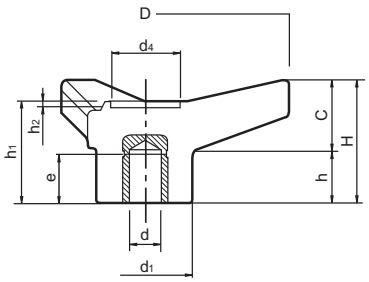

Casquillo roscado de latón.
PA: Poliamida negra reforzada.

Código	D	H	d	d1	d4	h	h1	h2	C	e	Color
47000104301	45	21	M6	16	11	10	18	1	11	9	Negro
47000106301	65	28	M8	22	15,5	11,5	23,5	1,5	16,5	11	Negro
47000108301	85	37	M10	30	21	16	30,5	2	21	14	Negro
47000110301	105	46	M12	35	25	19	37,5	2	26	17	Negro
47000112301	125	54	M12	42,5	28,5	23	44	2	31	18	Negro

470001D MANDO 3L CON CASQUILLO ROSCADO PASANTE

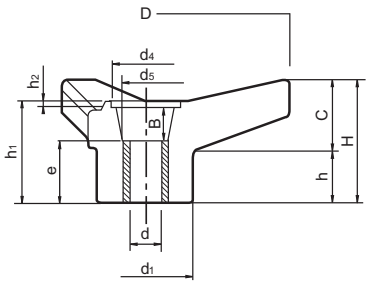

Casquillo roscado pasante de latón.
PA: Poliamida negra reforzada.

Código	D	H	d	d1	d4	d5	h	h1	h2	B	C	e	Color
47000104401	45	21	M6	16	11	10	10	18	1	7,5	11	12,5	Negro
47000106401	65	28	M8	22	15,5	13,5	11,5	23,5	1,5	11	16,5	15,5	Negro
47000108401	85	37	M10	30	21	13	16	30,5	2	21,5	21	13,5	Negro
47000110401	105	46	M12	35	25	23,5	19	37,5	2	21	26	23	Negro
47000112401	125	54	M12	42,5	28,5	26	23	44	2	21	31	31	Negro

470001T MANDO 3L CON ESPIGA ROSCADA

Espiga roscada de acero tratado.
PA: Poliamida negra reforzada.

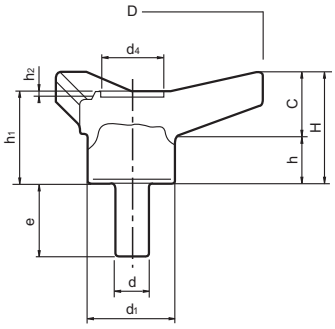

Código	D	H	d	d1	d4	h	h1	h2	C	e	Color
47000104501	45	21	M6	16	11	10	18	1	11	25	Negro
47000106501	65	28	M8	22	15,5	11,5	23,5	1,5	16,5	30	Negro
47000108501	85	37	M10	30	21	16	30,5	2	21	40	Negro
47000110501	105	46	M12	35	25	19	37,5	2	26	50	Negro
47000112501	125	54	M12	42,5	28,5	23	44	2	31	50	Negro

470002K MANDO TMP CON CASQUILLO ROSCADO

Casquillo roscado de latón.
PA: Poliamida negra reforzada.

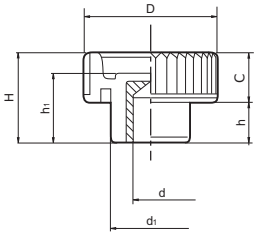

Código	D	H	d	d1	C	h	h1	Color
47000221301	21	15	M5	13	8,5	6,5	12,5	Negro
47000226301	26	18	M6	16	9,5	8,5	15	Negro
47000233301	32	23	M8	20	12,5	10,5	18	Negro
47000240301	40	28	M10	25	15,5	12,5	22	Negro
47000240302	40	28	M12	25	15,5	12,5	22	Negro

470002D MANDO TMP CON CASQUILLO ROSCADO PASANTE

Casquillo roscado pasante de latón.
PA: Poliamida negra reforzada.

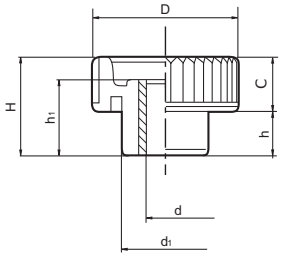

Código	D	H	d	d1	C	h	h1	Color
47000215401	15	10,5	M4	10	6	4,5	8,5	Negro
47000221401	21	15	M5	13	8,5	6,5	12,5	Negro
47000226401	26	18	M6	16	9,5	8,5	15	Negro
47000233401	32	23	M8	20	12,5	10,5	18	Negro
47000240401	40	28	M10	25	15,5	12,5	22	Negro
47000240402	40	28	M12	25	15,5	12,5	22	Negro

470002D MANDO TMP CON CASQUILLO ROSCADO EN INOX

Casquillo roscado pasante en
acero inoxidable AISI 303.
PA: Poliamida negra reforzada.

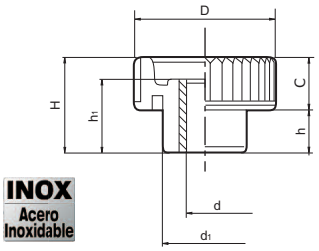

Código	D	H	d	d1	C	h	h1	Color
47000215451	15	10,5	M4	10	6	4,5	8,5	Negro
47000221451	21	15	M5	13	8,5	6,5	12,5	Negro
47000226451	26	18	M6	16	9,5	8,5	15	Negro
47000233451	32	23	M8	20	12,5	10,5	18	Negro
47000240451	40	28	M10	25	15,5	12,5	22	Negro
47000240452	40	28	M12	25	15,5	12,5	22	Negro

470002T MANDO TMP CON ESPIGA ROSCADA

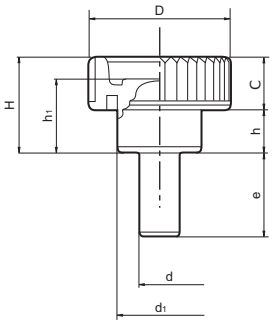

Código	D	H	d	d1	C	h	h1	e	Color
47000215501	15	10,5	M4	10	6	4,5	8,5	10	Negro
47000221501	21	15	M5	13	8,5	6,5	12,5	16	Negro
47000226501	26	18	M6	16	9,5	8,5	15	20	Negro
47000233501	32	23	M8	20	12,5	10,5	18	20	Negro
47000240501	40	28	M10	25	15,5	12,5	22	20	Negro
47000240502	40	28	M12	25	15,5	12,5	22	30	Negro

Espiga roscada de acero tratado.
PA: Poliamida negra reforzada.

470002T MANDO TMP CON ESPIGA ROSCADA EN INOX

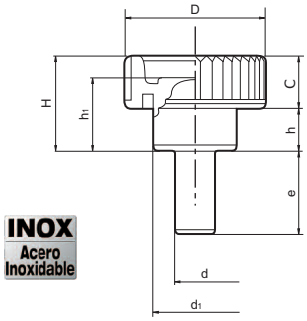

INOX
Acero Inoxidable

Código	D	H	d	d1	C	h	h1	e	Color
47000215551	15	10,5	M4	10	6	4.5	8.5	10	Negro
47000221551	21	15	M5	13	8.5	6.5	12.5	15	Negro
47000226551	26	18	M6	16	9.5	8.5	15	20	Negro
47000233551	32	23	M8	20	12.5	10.5	18	20	Negro
47000240551	40	28	M10	25	15.5	12.5	22	20	Negro
47000240552	40	28	M12	25	15.5	12.5	22	30	Negro

Espiga roscada en acero inoxidable AISI 303.
PA: Poliamida negra reforzada.

470011K VOLANTE 4L CON CASQUILLO ROSCADO

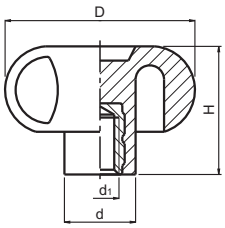

Código	D	H	d	d1	Color
47001120301	21	14	11	M5	Negro
47001125301	26	16	12	M6	Negro
47001130301	30	23	15	M8	Negro
47001140301	40,5	29,5	15	M8	Negro
47001150301	49	32	20,5	M10	Negro
47001160301	59	40	23	M12	Negro
47001180301	79	41	30	M12	Negro

Casquillo roscado de latón.
PA: Poliamida negra reforzada.

470011D VOLANTE 4L CON CASQUILLO ROSCADO PASANTE

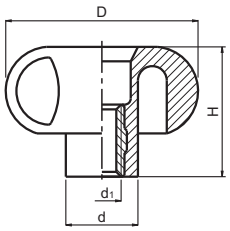

Código	D	H	d	d1	Color
47001120401	21	14	11	M5	Negro
47001125401	26	16	12	M6	Negro
47001130401	30	23	15	M8	Negro
47001140401	40,5	29,5	15	M8	Negro
47001150401	49	32	20,5	M10	Negro
47001160401	59	40	23	M12	Negro
47001180401	79	41	30	M12	Negro

Casquillo roscado pasante de latón.
PA: Poliamida negra reforzada.

470011T VOLANTE 4L CON ESPIGA ROSCADA

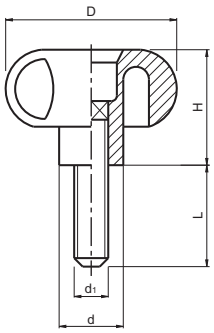

Código	D	H	d	d1	L	Color
47001120501	21	14	11	M5	20	Negro
47001125501	25	16	12	M6	25	Negro
47001130501	30	23	15	M8	25	Negro
47001140501	40,5	29,5	15	M8	30	Negro
47001150501	49	32	20,5	M10	35	Negro
47001160501	59	40	23	M12	40	Negro
47001180501	79	41	30	M12	50	Negro

Espiga roscada de acero tratado.
PA: Poliamida negra reforzada.

470021K PALOMILLA ZN CON CASQUILLO ROSCADO

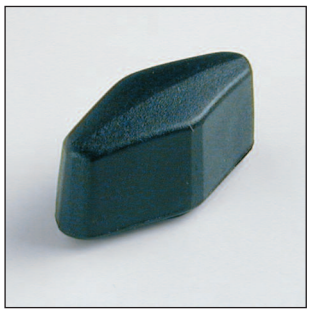

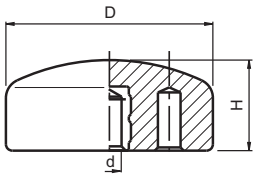

Código	D	H	d	Color
47002103300	33	16,5	M5	Negro
47002103301	33	16,5	M6	Negro
47002103302	33	16,5	M8	Negro
47002104300	48	16	M6	Negro
47002104301	48	16	M8	Negro

Casquillo roscado de latón.
PA: Poliamida negra reforzada.
Sobre encargo podemos fabricar estas piezas con otras roscas o sin roscar. Consulte cantidades mínimas y otros colores.

470021K PALOMILLA ZN CON CASQUILLO ROSCADO EN INOX

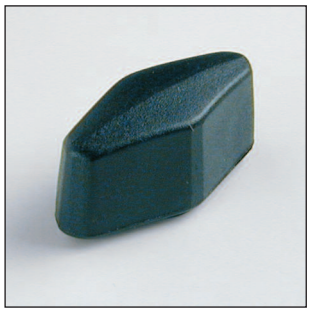

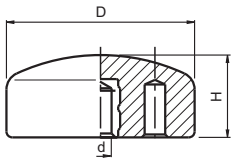

Código	D	H	d	Color
47002103310	33	16,5	M5	Negro
47002103311	33	16,5	M6	Negro
47002103312	33	16,5	M8	Negro
47002104310	48	16	M8	Negro

Casquillo roscado en acero inoxidable AISI 303.
PA: Poliamida negra reforzada.
Sobre encargo podemos fabricar estas piezas con otras roscas o sin roscar. Consulte cantidades mínimas y otros colores.

470021T PALOMILLA ZN CON ESPIGA ROSCADA

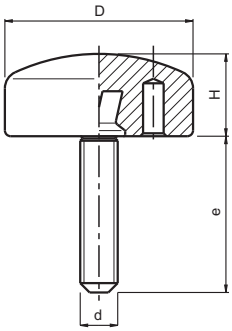

Código	D	H	d	e	Color
47002103504	33	16,5	M6	16	Negro
47002103501	33	16,5	M6	25	Negro
47002103506	33	16,5	M6	40	Negro
47002104501	48	16	M8	16	Negro
47002104502	48	16	M8	25	Negro
47002104503	48	16	M8	40	Negro

Espiga roscada de acero tratado.
PA: Poliamida negra reforzada.
Sobre encargo podemos fabricar estas piezas con otras roscas. Consulte cantidades mínimas y otros colores.

470021T PALOMILLA ZN CON ESPIGA ROSCADA EN INOX

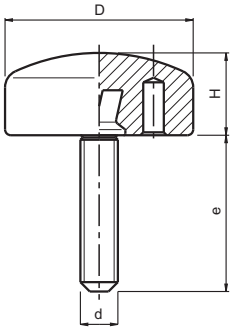

INOX
Acero Inoxidable

Código	D	H	d	e	Color
47002103508	33	16,5	M6	16	Negro
47002103509	33	16,5	M6	25	Negro
47002104504	48	16	M8	20	Negro
47002104520	48	16	M8	40	Negro

Espiga roscada en acero inoxidable AISI 303.
PA: Poliamida negra reforzada.
Sobre encargo podemos fabricar estas piezas con otras roscas. Consulte cantidades mínimas y otros colores.

470023K PALOMILLA VZ CON CASQUILLO ROSCADO

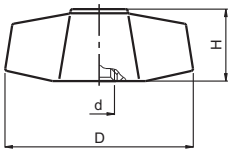

Código	D	H	d	Color
47002305301	45	17	M8	Negro
47002305302	45	17	M10	Negro

Casquillo roscado de latón.
PA: Poliamida negra reforzada.

470023D PALOMILLA VZ CON CASQUILLO PASANTE ROSCADO

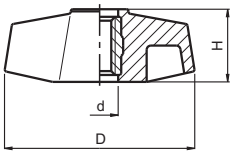

Código	D	H	d	Color
47002305402	45	17	M6	Negro
47002305401	45	17	M8	Negro

Casquillo pasante roscado de acero tratado.
PA: Poliamida negra reforzada.

470023T PALOMILLA VZ CON ESPIGA ROSCADA

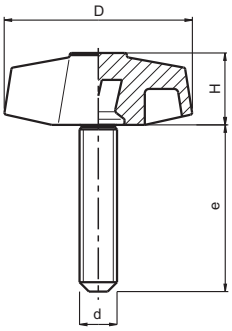

Código	D	H	d	e	Color
47002305501	45	17	M8	30	Negro
47002305512	45	17	M10	30	Negro

Espiga roscada de acero tratado.
PA: Poliamida negra reforzada.

470060K PALOMILLA TP CON CASQUILLO ROSCADO

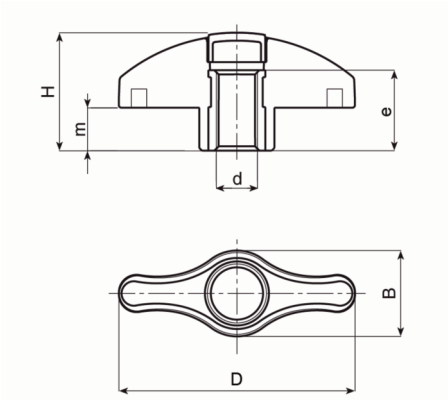

Casquillo roscado de latón.
PA: Poliamida negra reforzada.
Tapones en los siguientes colores: Negro, naranja, rojo, azul, amarillo, gris y verde, similares al RAL indicado.
(*) Cantidad mínima por pedido 100u.

RAL 9011 Negro
RAL 2004 Naranja
RAL 3000 Rojo
RAL 5015 Azul
RAL 1021 Amarillo
RAL 7035 Gris
RAL 6024 Verde

Cód. Negro*	Cód. Naranja*	Cód. Gris	D	H	B	d	e	m	Cuerpo
47006041301	47006044301	47006049301	44	22	16	M5	15	8	Negro
47006041302	47006044302	47006049302	44	22	16	M6	15	8	Negro
47006051302	47006054302	47006059302	52	26	19	M6	18	9,5	Negro
47006051303	47006054303	47006059303	52	26	19	M8	18	9,5	Negro
47006061303	47006064303	47006069303	67	32,5	24	M10	18	11	Negro
47006061304	47006064304	47006069304	67	32,5	24	M12	18	11	Negro

Cód. Rojo*	Cód. Azul*	Cód. Amarillo*	Cód. Verde*	D	H	B	d	e	m	Cuerpo
47006045301	47006042301	47006043301	47006046301	44	22	16	M5	15	8	Negro
47006045302	47006042302	47006043302	47006046302	44	22	16	M6	15	8	Negro
47006055302	47006052302	47006053302	47006056302	52	26	19	M6	18	9,5	Negro
47006055303	47006052303	47006053303	47006056303	52	26	19	M8	18	9,5	Negro
47006065303	47006062303	47006063303	47006066303	67	32,5	24	M10	18	11	Negro
47006065304	47006062304	47006063304	47006066304	67	32,5	24	M12	18	11	Negro

470060D PALOMILLA TP CON CASQUILLO ROSCADO PASANTE

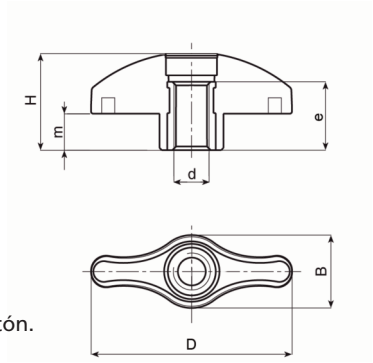

Código	D	H	B	d	e	m	Color
47006044401	44	21,5	16	M5	15	8	Negro
47006044402	44	21,5	16	M6	15	8	Negro
47006052402	52	25,5	19	M6	18	9,5	Negro
47006052403	52	25,5	19	M8	18	9,5	Negro
47006067403	67	32	24	M10	18	11	Negro
47006067404	67	32	24	M12	18	11	Negro

Casquillo roscado pasante de latón.
PA: Poliamida negra reforzada.

470060T PALOMILLA TP CON ESPIGA ROSCADA

RAL 9011 Negro
RAL 2004 Naranja
RAL 3000 Rojo
RAL 5015 Azul
RAL 1021 Amarillo
RAL 7035 Gris
RAL 6024 Verde

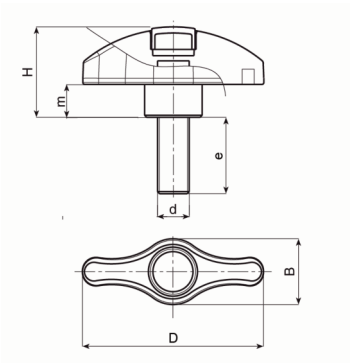

Espiga roscada de acero tratado.
PA: Poliamida negra reforzada.
Tapones en los siguientes colores: Negro, naranja, rojo, azul, amarillo, gris y verde, similares al RAL indicado.
(*) Cantidad mínima por pedido 100u.

Cód. Negro*	Cód. Naranja*	Cód. Gris	D	H	B	d	e	m	Cuerpo
47006041501	47006044501	47006049501	44	22	16	M5	16	8	Negro
47006041502	47006044502	47006049502	44	22	16	M5	25	8	Negro
47006041503	47006044503	47006049503	44	22	16	M6	16	8	Negro
47006041504	47006044504	47006049504	44	22	16	M6	25	8	Negro
47006051501	47006054501	47006059501	52	26	19	M6	40	9,5	Negro
47006051502	47006054502	47006059502	52	26	19	M8	20	9,5	Negro
47006051503	47006054503	47006059503	52	26	19	M8	40	9,5	Negro
47006061501	47006064501	47006069501	67	32,5	24	M10	25	11	Negro
47006061502	47006064502	47006069502	67	32,5	24	M10	50	11	Negro
47006061503	47006064503	47006069503	67	32,5	24	M12	25	11	Negro
47006061504	47006064504	47006069504	67	32,5	24	M12	50	11	Negro

Cód. Rojo*	Cód. Azul*	Cód. Amarillo*	Cód. Verde*	D	H	B	d	e	m	Cuerpo
47006045501	47006042501	47006043501	47006046501	44	22	16	M5	16	8	Negro
47006045502	47006042502	47006043502	47006046502	44	22	16	M5	25	8	Negro
47006045503	47006042503	47006043503	47006046503	44	22	16	M6	16	8	Negro
47006045504	47006042504	47006043504	47006046504	44	22	16	M6	25	8	Negro
47006055501	47006052501	47006053501	47006056501	52	26	19	M6	40	9,5	Negro
47006055502	47006052502	47006053502	47006056502	52	26	19	M8	20	9,5	Negro
47006055503	47006052503	47006053503	47006056503	52	26	19	M8	40	9,5	Negro
47006065501	47006062501	47006063501	47006066501	67	32,5	24	M10	25	11	Negro
47006065502	47006062502	47006063502	47006066502	67	32,5	24	M10	50	11	Negro
47006065503	47006062503	47006063503	47006066503	67	32,5	24	M12	25	11	Negro
47006065504	47006062504	47006063504	47006066504	67	32,5	24	M12	50	11	Negro

470025K TIRADOR CON CASQUILLO ROSCADO

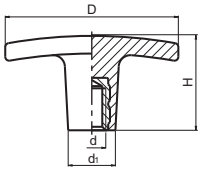

Código	D	H	d	d1	Color
47002505301	50	24	M5	14	Negro
47002506301	60	33	M6	16,5	Negro
47002507301	72	34	M8	18	Negro

Casquillo roscado de latón.
PA: Poliamida negra reforzada.

470025T TIRADOR CON ESPIGA ROSCADA

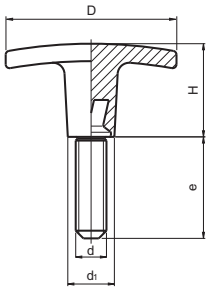

Código	D	H	d	d1	e	Color
47002505501	50	24	M5	14	20	Negro
47002506506	60	33	M6	16	30	Negro
47002507506	72	34	M8	18	40	Negro

Espiga roscada de acero tratado.
PA: Poliamida negra reforzada.

470058K POMO EN CRUZ CON CASQUILLO ROSCADO EN INOX

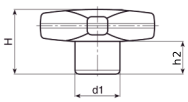

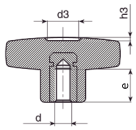

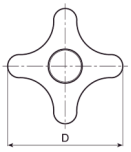

INOX Acero Inoxidable

Código	D	H	d	e	d1	d3	h2	h3	Color
47005803351	32	23	M5	14	15	11	12	1,5	Negro
47005803352	32	23	M6	10	15	11	12	1,5	Negro
47005804351	40	24,5	M6	16	16	13	12,5	1,5	Negro
47005804352	40	24,5	M8	14	16	13	12,5	1,5	Negro
47005805351	50	29	M8	14	20	14	15	2	Negro
47005805352	50	29	M10	14	20	14	15	2	Negro
47005806352	60	34	M12	18	24	18	18.5	2	Negro

Casquillo roscado de acero inoxidable.
PA: Poliamida negra reforzada.

470058D POMO EN CRUZ CON CASQUILLO PASANTE ROSCADO EN INOX

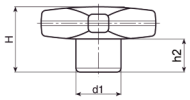

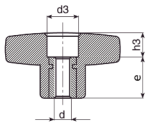

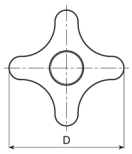

INOX Acero Inoxidable

Código	D	H	d	e	d1	d3	h2	h3	Color
47005803451	32	23	M5	18	15	10	11	5	Negro
47005803452	32	23	M6	18	15	10	11	5	Negro
47005804451	40	24,5	M6	18	16	12	12,5	6,5	Negro
47005804452	40	24,5	M8	18	16	12	12,5	6,5	Negro
47005805451	50	29	M8	18	20	14	15	11	Negro
47005805452	50	29	M10	18	20	14	15	11	Negro
47005806452	60	34	M12	18	24	16	18,5	16	Negro

Casquillo pasante roscado de acero inoxidable.
PA: Poliamida negra reforzada.

470058T POMO EN CRUZ CON ESPIGA ROSCADA EN INOX

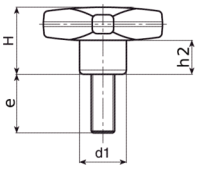

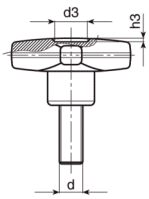

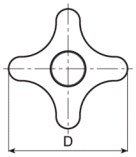

INOX Acero Inoxidable

Código	D	H	d	e	d1	d3	h2	h3	Color
47005803551	32	23	M5	20	15	9	11	1,5	Negro
47005803553	32	23	M5	40	15	9	11	1,5	Negro
47005803555	32	23	M6	20	15	9	11	1,5	Negro
47005803557	32	23	M6	30	15	9	11	1,5	Negro
47005804551	40	24,5	M6	20	17	12	12,5	1	Negro
47005804553	40	24,5	M6	40	17	12	12,5	1	Negro
47005804554	40	24,5	M8	20	17	12	12,5	1	Negro
47005804556	40	24,5	M8	40	17	12	12,5	1	Negro
47005805551	50	29	M8	20	20	14,5	15	1,5	Negro
47005805553	50	29	M8	40	20	14,5	15	1,5	Negro
47005805554	50	29	M10	20	20	14,5	15	1,5	Negro
47005805556	50	29	M10	40	20	14,5	15	1,5	Negro
47005806558	60	34	M12	20	24	18	18,5	1,5	Negro
47005806560	60	34	M12	40	24	18	18,5	1,5	Negro

Espiga roscada de acero inoxidable.
PA: Poliamida negra reforzada.

470064 POMO GRAFILADO CON INDICADOR

Código	D	d	H	h	m	d2	d1 H10	dm	Q
47006458yzz	57	24	50	6	17	M5	8	12	16
47006450yzz	57	24	50	6	17	M5	10	12	16
47006452yzz	57	24	50	6	17	M5	12	12	16
47006478yzz	72	28	56	6	21	M5	8	12	20
47006470yzz	72	28	56	6	21	M5	10	12	20
47006472yzz	72	28	56	6	21	M5	12	12	20
47006490yzz	94	36	60	6	24	M5	10	15	24

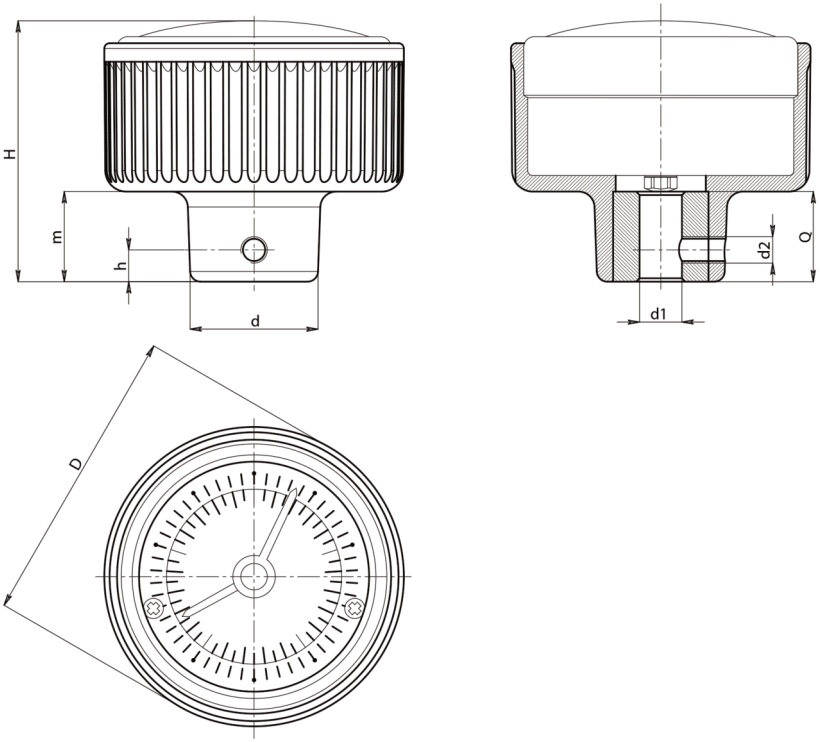

Casquillo de acero cincado, pasante, con tolerancia H10.
PA: Poliamida negra reforzada resistente a aceites y grasas.

Utiliza el indicador gravitacional 470085. Tiene dos indicadores. Escala negra graduada proporcionalmente a la relación de giro. Cubierta transparente. Opción de giro en sentido de las agujas del reloj ó en sentido contrario a las agujas del reloj. Indicador no extraíble.

En sus pedidos debe indicar el sentido de giro y la relación deseada.

Sentido de giro (y):
0= Aumento de valores con rotación en sentido horario.
1= Aumento de valores con rotación en sentido contrario al horario.

Relación de giro y escala correspondiente (zz):
Seleccionar la relación apropiada según el valor que debe indicar la aguja negra grande después de que el pomo haya completado una vuelta. La escala graduada será proporcional a la relación. Una relación de 12 tendrá una escala que va de 0 a 12.

No se incluye el tornillo prisionero.

Relaciones disponibles:
1-2-3-6-10-12-15-18-20-24-30-36-48-50-60-72-84-96-100

Ejemplo: Un pomo de diámetro 57 y agujero d1=10, sentido de giro horario (y=0) y relación 6 (zz=06) tendria el código **47006450006**.(Para la relación 100 zz=00).

470046 POMO DE CONTROL GRAFILADO CON CASQUILLO LISO Y PESTAÑA

Código	D	H	h	m	d	d3	d4	d5	h1	h3	Dm	d1 H10	Q
47004638400	38	37,5	7	13	30	17	5,5	M05	16	6	12	6	26
47004653400	53	45,5	9	14	43	23	5,5	M05	16	14	12	8	24
47004666400	66	65,5	11	14	54	30	5,5	M05	16	14	14	8	30
47004680400	80	60,5	13	14	65	36	5,5	M05	16	19	16	8	30
47004693400	93	67,5	13	15	78	50	6,5	M06	18	14	18	8	32

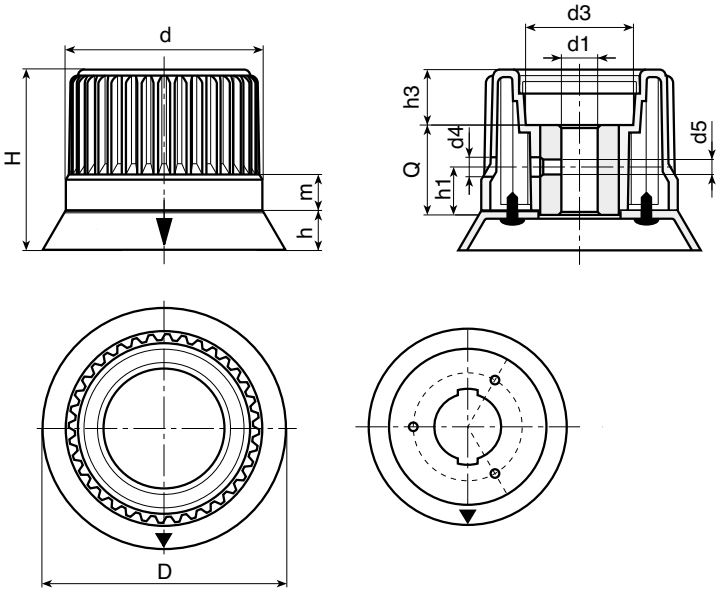

PA Poliamida negra reforzada resistente a aceites y grasas.
Casquillo liso pasante de acero cincado con tolerancia H10.
Tapa de poliamida en color gris RAL 7035.
Pestaña en color gris RAL 7035 con flecha en color negro.
Incluye 3 tornillos galvanizados 2.9x9.5 UNI 6954.
Temperatura de trabajo de +135°C a -20°C.

Opciones:
Pestaña en color negro con la flecha en gris.
Pestaña con números de 0 a 9 y 100 graduaciones.

470046 PC POMO DE CONTROL GRAFILADO CON PESTAÑA GRADUADA Y POSICIONAMIENTO CONTÍNUO

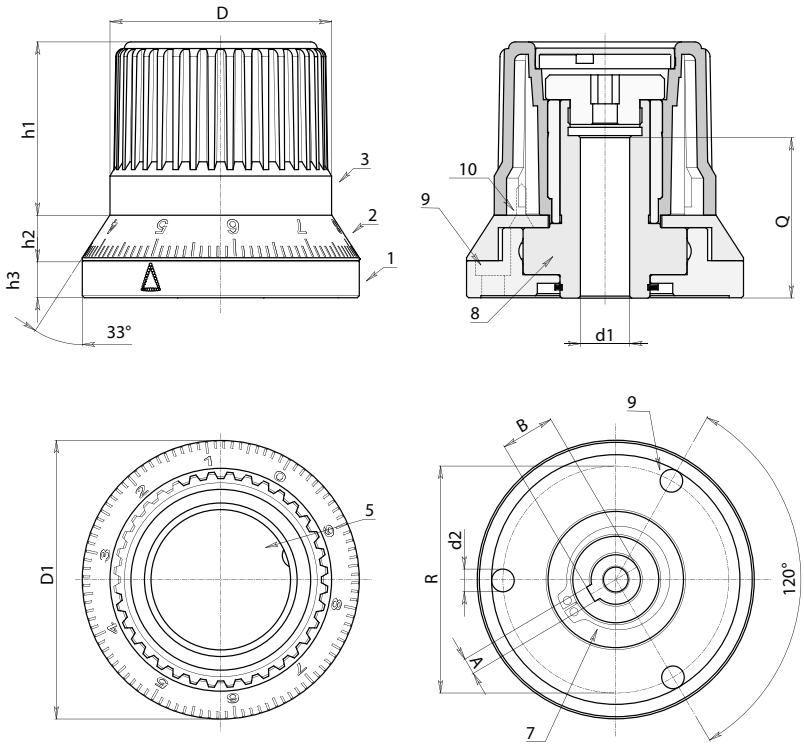

Chavetero de profundidad reducida ejecutado de conformidad con DIN 6885-2

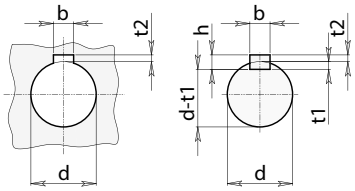

Código	D	D1	h1	h2	h3	R	d2	A	B	d1 H7	Q
47004654500	54	68	42	11	9	55	6	4	13	12	39

d	bxh	t2	t1	d-t1
12	4x4	1,1	3	9

Materiales:
1. Base con agujeros de fijación de acero inoxidable AISI 304.
2. Anillo con escala de Aluminio anodizado en negro (Aleación 6060).
3. Pomo de poliamida negra reforzada resistente a aceite y grasa.
5. Tapa gris (RAL7035) de ABS.
6. Cubierta de fijación con hexágono interior de acero inoxidable AISI 303.
7. Anillo de seguridad pavonado (UNI 3653).
8. Mecanismo de bloqueo de acero inoxidable AISI 304.
10. Tornillos de fijación TCS 2.9x13 de acero inoxidable AISI 303 para anillo con escala.

Escala:
La numeración estandar en la escala va desde 0 a 9 con 10 divisiones para cada unidad (100 divisiones en total).

Instrucciones:
Se fija a la máquina con 3 tornillos DIN 912 de M5 (Ver posición 9 del esquema).
Para acoplar el eje al pomo es necesario que el eje disponga de chaveta. Preste atención a las dimensiones del agujero/eje indicadas en el esquema.
El agujero para el eje tiene una tolerancia H7. El diámetro del agujero no puede modificarse.

Características:
La característica principal de este producto es la posibilidad de hacer un ajuste continuo del eje de la máquina al que se acopla y mantener la posición seleccionada. El mecanismo permite pequeños movimientos continuos y por lo tanto la posibilidad de hacer ajustes de precisión en ambas direcciones. Una vez se alcanza la posición deseada, el bloqueo evita cualquier rotación causada por pequeñas vibraciones o movimientos que lleguen del eje. El uso de este sistema evita accidentes o rotación involuntaria del eje.

Limitaciones:
El bloqueo no es suficiente para soportar los movimientos causados por fuertes vibraciones. El pomo de control no es capaz de soportar peso, por lo tanto no reemplaza los sistemas de soporte habituales (rodamientos, bridas, etc ...). El pomo de control no se puede utilizar con sistemas de accionamiento por motor.

470046 PCB POMO DE CONTROL GRAFILADO CON POSICIONAMIENTO CONTÍNUO Y ACCIÓN DE BLOQUEO

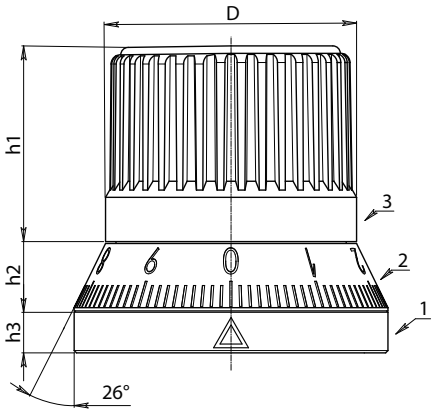

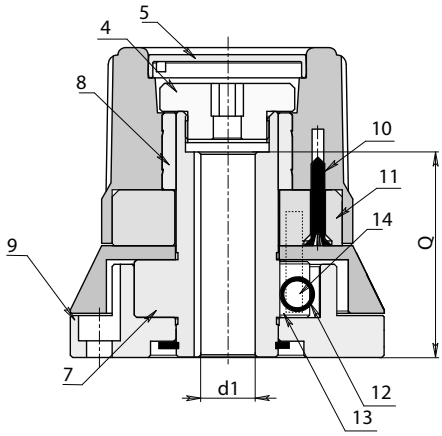

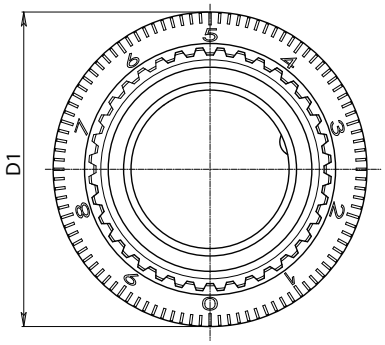

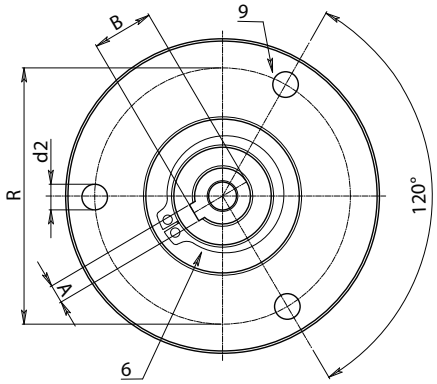

Chavetero de profundidad reducida ejecutado de conformidad con DIN 6885-2

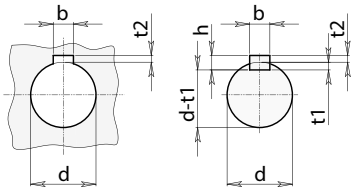

Código	D	D1	h1	h2	h3	R	d2	A	B	d1 H7	Q
47004654600	54	67,5	42	14,5	9	55	5,5	4	13,1	12	44

d	bxh	t2	t1	d-t1
12	4x4	1,1	3	9

Materiales:
1. Base con agujeros de fijación de acero endurecido pavonado C45.
2. Anillo con escala de Aluminio anodizado en negro (Aleación 2011).
3. Pomo de poliamida negra reforzada resistente a aceite y grasa.
4. Cubierta de fijación con hexágono interior de acero inoxidable AISI 303.
5. Tapa negra (RAL7035) de poliamida.
6. Anillo de seguridad pavonado (UNI 3653).
7. Eje de bloqueo con agujero pasante y chavetero de acero templado y endurecido.
8. Inserto de acero inoxidable AISI 303.
10. Tornillos de fijación TCS 2.9x19 de acero inoxidable AISI 303.
11. Pasador de desbloqueo de aluminio (Aleación 2011).
12. Muelle de presión de acero inoxidable AISI 302.
13. Rodillo de bloqueo de acero inoxidable endurecido AISI 52100 grado G2.
14. Pernos de desbloqueo de acero inoxidable AISI 303.

Escala:
La numeración estandar en la escala va desde 0 a 9 con 10 divisiones para cada unidad (100 divisiones en total).
ATENCIÓN!!: En los pedidos deberá indicar el sentido de giro (O=sentido horario / A=sentido antihorario).

Instrucciones:
Se fija a la máquina con 3 tornillos DIN 912 de M5 (Ver posición 9 del esquema).
Para acoplar el eje al pomo es necesario que el eje disponga de chaveta. Preste atención a las dimensiones del agujero/eje indicadas en el esquema.
El agujero para el eje tiene una tolerancia H7. El diámetro del agujero no puede modificarse.

Características:
La característica principal de este producto es la función de bloqueo automático una vez se libera el pomo. Esto hace posible bloquear el eje al que está acoplado el pomo en la posición deseada.El inicio de la rotación de pomo sirve para desbloquear el mecanismo interno, ya sea girando el pomo en sentido horario o antihorario. Una vez se detiene la rotación del pomo, el muelle hace girar al pomo en la dirección opuesta y se activa el bloqueo automático. El uso de este sistema evita accidentes o rotación involuntaria del eje.

Limitaciones:
El pomo de control no es capaz de soportar peso, por lo tanto no reemplaza los sistemas de soporte habituales (rodamientos, bridas, etc ...).
El pomo de control no se puede utilizar con sistemas de accionamiento por motor.

370005F DIN 6336 DE FUNDICIÓN SIN MECANIZAR

Fe: Fundición gris, arenada.

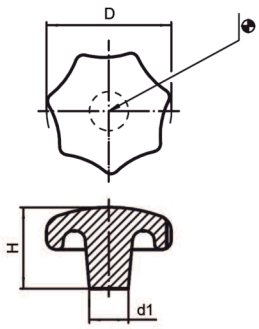

Código	D	H	d1
37000503000	32	21	12
37000504000	40	26	14
37000505000	50	34	18
37000506000	63	42	20
37000508000	80	52	25

370005C DIN 6336 DE FUNDICIÓN CON ROSCA DIRECTA

Rosca directa.
Fe: Fundición gris, arenada.

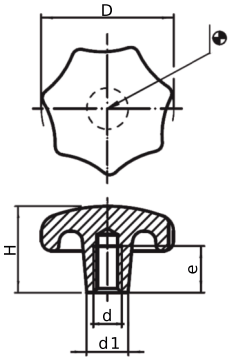

Código	D	H	d1	d	e
37000500432	32	20	12	M6	12
37000500440	40	25	14	M8	15
37000500450	50	32	18	M10	18
37000500463	63	40	20	M12	22
37000500480	80	50	25	M16	28

370005E DIN 6336 DE FUNDICIÓN CON ROSCA DIRECTA PASANTE

Rosca directa pasante.
Fe: Fundición gris, arenada.

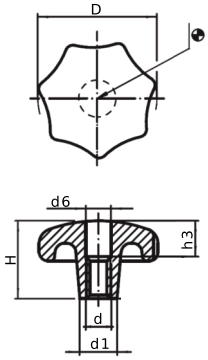

Código	D	H	d1	d6	d	h3
37000500332	32	20	12	6,4	M6	10
37000500340	40	25	14	8,4	M8	12
37000500350	50	32	18	10,5	M10	16
37000500363	63	40	20	13,0	M12	20
37000500380	80	50	25	17,0	M16	30

370007F DIN 6335 DE FUNDICIÓN SIN MECANIZAR

Fe: Fundición gris, arenada.

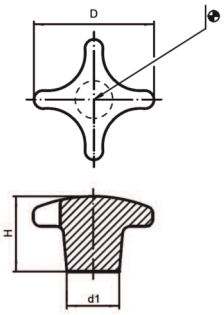

Código	D	H	d1
37000703000	32	21	12
37000704000	40	26	14
37000705000	50	34	18
37000706000	63	42	20
37000708000	80	52	25
37000710000	100	65	32

370007C DIN 6335 DE FUNDICIÓN CON ROSCA DIRECTA

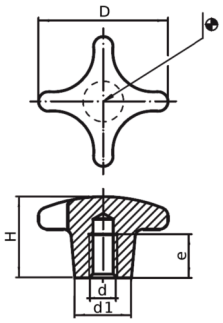

Código	D	H	d1	d	e
37000700432	32	20	12	M6	12
37000700440	40	25	14	M8	15
37000700450	50	32	18	M10	18
37000700463	63	40	20	M12	22
37000700480	80	50	25	M16	28
37000700490	100	63	32	M20	36

Rosca directa.
Fe: Fundición gris, arenada.

370007E DIN 6335 DE FUNDICIÓN CON ROSCA DIRECTA PASANTE

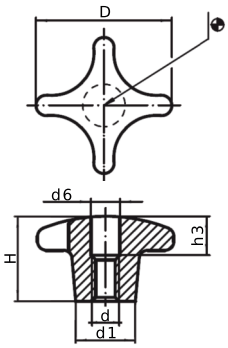

Código	D	H	d1	d6	d	h3
37000700332	32	20	12	6,4	M6	10
37000700340	40	25	14	8,4	M8	12
37000700350	50	32	18	10,5	M10	16
37000700363	63	40	20	13,0	M12	20
37000700380	80	50	25	17,0	M16	30
37000700390	100	63	32	21,0	M20	38

Rosca directa pasante.
Fe: Fundición gris, arenada.

370007F INOX DIN 6335 DE ACERO INOXIDABLE SIN MECANIZAR

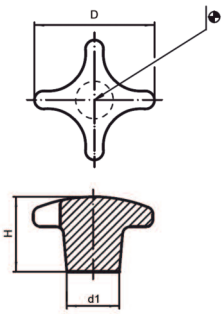

Código	D	H	d1
37000710032	32	21	12
37000710040	40	26	14
37000710050	50	34	18
37000710063	63	42	20

INOX: Acero inoxidable 1.4305.
Acabado mate.

370007C INOX DIN 6335 DE ACERO INOXIDABLE CON AGUJERO ROSCADO

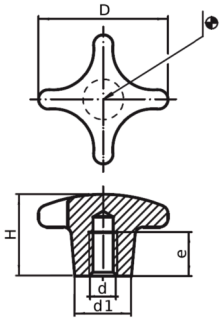

Código	D	H	d1	d	e
37000710432	32	20	12	M6	12
37000710440	40	25	14	M8	15
37000710450	50	32	18	M10	18
37000710463	63	40	20	M12	22

Agujero roscado.
INOX: Acero inoxidable 1.4305.
Acabado mate.

370007E INOX — DIN 6335 DE ACERO INOXIDABLE CON AGUJERO PASANTE ROSCADO

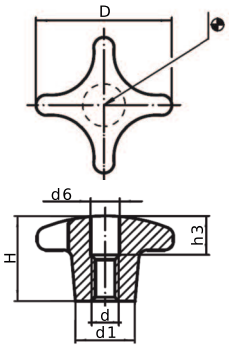

INOX
Acero Inoxidable

Código	D	H	d1	d6	d	h3
37000710332	32	20	12	6,4	M6	10
37000710340	40	25	14	8,4	M8	12
37000710350	50	32	18	10,5	M10	16
37000710363	63	40	20	13,0	M12	20

Agujero roscado pasante.
INOX: Acero inoxidable 1.4305.
Acabado mate.

370009E — DIN 6303 DE ACERO CON ROSCA DIRECTA PASANTE

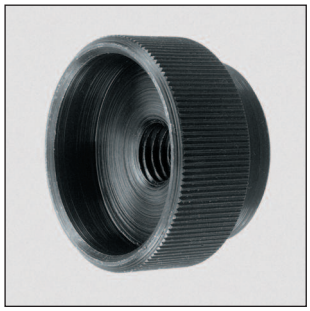

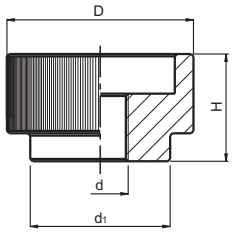

Código	D	H	d	d1	Acabado
37000920105	20	12	M5	14	Pavonado
37000924106	24	14	M6	16	Pavonado
37000930108	30	17	M8	20	Pavonado
37000936110	36	20	M10	28	Pavonado
37000940112	40	24	M12	32	Pavonado

Rosca directa pasante.
Fe: Acero de decoletaje pavonado.

370011C — POMO MACIZO CON ROSCA DIRECTA EN INOX

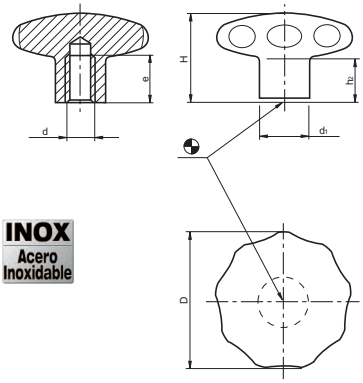

INOX
Acero Inoxidable

Código	D	H	d1	e	d	h2	Acabado
37001100645	40	30,5	18	12	M6	15	Mate
37001100646	40	30,5	18	12	M8	15	Mate
37001100655	50	34,0	21	15	M8	17	Mate
37001100656	50	34,0	21	15	M10	17	Mate
37001100665	60	39,0	25	18	M10	18	Mate
37001100666	60	39,0	25	18	M12	18	Mate

Rosca directa.
INOX: Acero inoxidable 1.4305.
Diseñado para aplicaciones que requieren un alto grado de higiene.

370011E POMO MACIZO CON ROSCA DIRECTA PASANTE EN INOX

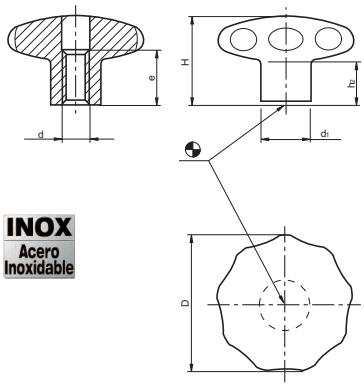

INOX Acero Inoxidable

Rosca directa pasante.
INOX: Acero inoxidable 1.4305.
Diseñado para aplicaciones que requieren un alto grado de higiene.

Código	D	H	d1	e	d	h2	Acabado
37001100644	40	30,5	18	13	M8	15	Mate
37001100654	50	34,0	21	16	M10	17	Mate
37001100664	60	39,0	25	20	M12	18	Mate

370011G POMO MACIZO CON TALADRO LISO EN INOX

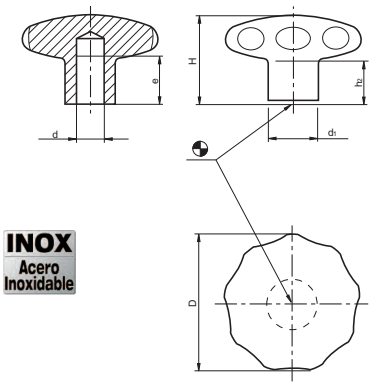

INOX Acero Inoxidable

Taladro ciego liso.
INOX: Acero inoxidable 1.4305.
Diseñado para aplicaciones que requieren un alto grado de higiene.

Código	D	H	d1	e	d	h2	Acabado
37001100643	40	30,5	18	12	8	15	Mate
37001100653	50	34,0	21	15	10	17	Mate
37001100663	60	39,0	25	18	12	18	Mate

370011C POMO ESTRELLA INOXIDABLE CON ROSCA DIRECTA

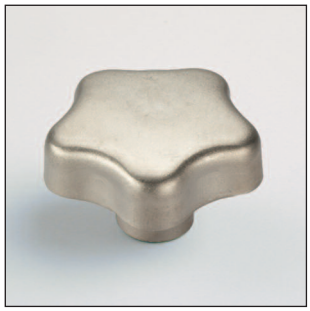

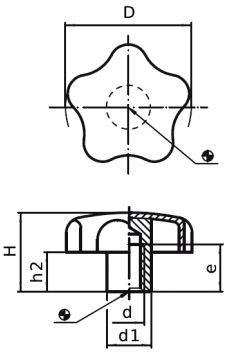

INOX Acero Inoxidable

Rosca directa.
INOX: Acero inoxidable 1.4301.
Chapa estampada con núcleo soldado.

Código	D	H	d1	d	e	h2	Acabado
37001100440	40	25	14	M8	15	12,5	Mate
37001100450	50	32	18	M10	18	17,5	Mate
37001100460	60	40	20	M12	22	21,0	Mate

370011G POMO ESTRELLA INOXIDABLE CON TALADRO LISO

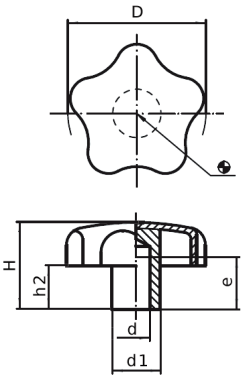

INOX Acero Inoxidable

Taladro liso ciego (d H7).
La cota 'e' indica la profundidad mínima.
INOX: Acero inoxidable 1.4301.
Chapa estampada con núcleo soldado.

Código	D	H	d1	d	e	h2	Acabado
37001100240	40	25	14	8	15	12,5	Mate
37001100250	50	32	18	10	18	17,5	Mate
37001100260	60	40	20	12	22	21,0	Mate

370011T POMO ESTRELLA INOXIDABLE CON ESPIGA ROSCADA

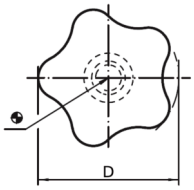

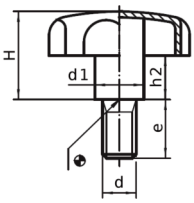

INOX
Acero Inoxidable

Espiga roscada inoxidable.
INOX: Acero inoxidable 1.4301.
Chapa estampada con núcleo soldado.

Código	D	H	d1	d	e	h2	Acabado
37001100140	40	24	14	M8	20	12,0	Mate
37001100144	40	24	14	M8	40	12,0	Mate
37001100150	50	30	18	M10	20	16,5	Mate
37001100154	50	30	18	M10	40	16,5	Mate
37001100160	60	37,5	20	M12	30	20,0	Mate
37001100164	60	37,5	20	M12	50	20,0	Mate

370049C DIN 6335 ALUMINIO CON ROSCA DIRECTA

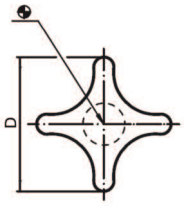

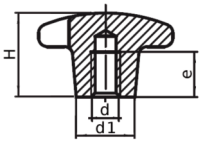

Rosca directa.
AL: Aluminio, pulido.

Código	D	H	d1	d	e	Acabado
37004900840	40	25	14	M8	15	Pulido
37004900850	50	32	18	M10	18	Pulido
37004900863	63	40	20	M12	22	Pulido
37004900880	80	50	25	M16	28	Pulido

370049E DIN 6335 ALUMINIO CON ROSCA DIRECTA PASANTE

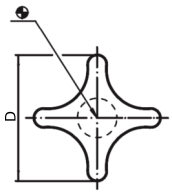

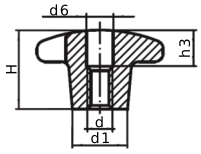

Rosca directa pasante.
AL: Aluminio, pulido.

Código	D	H	d1	d	h3	d6	Acabado
37004900740	40	25	14	M8	12	8,4	Pulido
37004900750	50	32	18	M10	16	10,5	Pulido
37004900763	63	40	20	M12	20	13,0	Pulido
37004900780	80	50	25	M16	30	17,0	Pulido

330023G DIN 6335 ALUMINIO CON TALADRO LISO

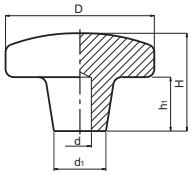

Taladro liso ciego.
AL: Aluminio, pulido.

Código	D	H	d1	h1	d	Acabado
33002304101	40	25	14	18	6	Pulido
33002305101	50	32	18	21	6	Pulido
33002306101	63	40	20	25	6	Pulido
33002308101	80	50	25	32	6	Pulido

330023F DIN 6335 ALUMINIO SIN MECANIZAR, SIN PULIR

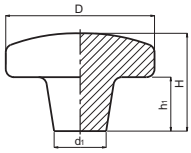

Código	D	H	d1	h1	Acabado
33002304201	40	25	14	12	Sin Pulir
33002305201	50	32	18	17	Sin Pulir
33002306201	63	40	20	23	Sin Pulir
33002308201	80	50	25	28	Sin Pulir

AL: Aluminio, sin pulir.

370053C DIN 6336 ALUMINIO CON ROSCA DIRECTA

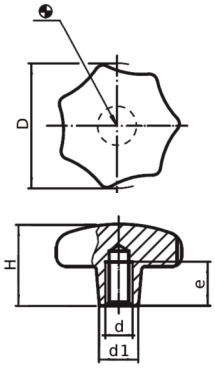

Código	D	H	d1	d	e	Acabado
37005300840	40	25	14	M8	15	Pulido
37005300850	50	32	18	M10	18	Pulido
37005300863	63	40	20	M12	22	Pulido
37005300880	80	50	25	M16	28	Pulido

Rosca directa.
AL: Aluminio, pulido.

370053D DIN 6336 ALUMINIO CON ROSCA DIRECTA PASANTE

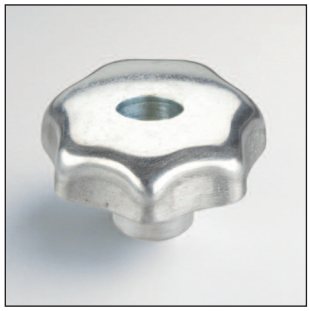

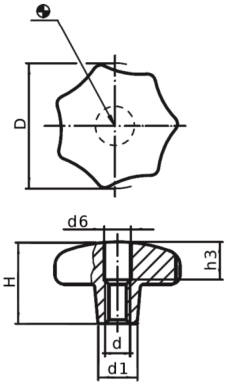

Código	D	H	d1	d6	d	h3	Acabado
37005300740	40	25	14	8,4	M8	15	Pulido
37005300750	50	32	18	10,5	M10	18	Pulido
37005300763	63	40	20	13	M12	22	Pulido
37005300780	80	50	25	17	M16	28	Pulido

Rosca directa pasante.
AL: Aluminio, pulido.

330020G DIN 6336 ALUMINIO SIN MECANIZAR, PULIDO

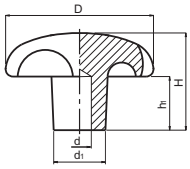

Código	D	H	d1	h1	d	Acabado
33002004101	40	25	14	12	6	Pulido
33002005101	50	32	18	16	6	Pulido
33002006101	63	40	20	20	6	Pulido
33002008101	80	50	25	25	6	Pulido

AL: Aluminio, pulido.

330020F DIN 6336 ALUMINIO SIN MECANIZAR, SIN PULIR

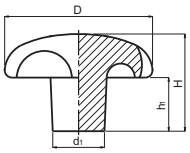

Código	D	H	d1	h1	Acabado
33002004201	40	25	14	13	Sin Pulir
33002005201	50	32	18	16	Sin Pulir
33002006201	63	40	20	20	Sin Pulir
33002008201	80	50	25	24	Sin Pulir

AL: Aluminio, sin pulir.

370066T DIN 653 TUERCA MOLETEADA PLANA CON ESPIGA ROSCADA

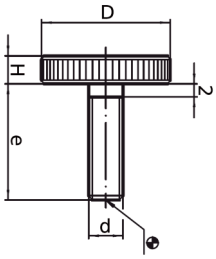

Código	D	H	d	e
37006600073	12	2,5	M3	8
37006600077	12	2,5	M3	16
37006600093	16	3,5	M4	10
37006600096	16	3,5	M4	16
37006600113	20	4	M5	12
37006600117	20	4	M5	20
37006600134	24	5	M6	16
37006600138	24	5	M6	25
37006600154	30	6	M8	20
37006600158	30	6	M8	30
37006600174	36	8	M10	25
37006600180	36	8	M10	40

Espiga roscada.
Fe: Acero calidad 5,8, pavonado.

370066T DIN 653 TUERCA MOLETEADA PLANA CON ESPIGA ROSCADA EN INOX

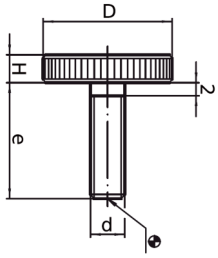

Código	D	H	d	e
37006600293	16	3.5	M4	10
37006600296	16	3.5	M4	16
37006600313	20	4	M5	12
37006600317	20	4	M5	20
37006600334	24	5	M6	16
37006600338	24	5	M6	25
37006600354	30	6	M8	20
37006600358	30	6	M8	30
37006600374	36	8	M10	25
37006600380	36	8	M10	40

Espiga roscada en acero inoxidable.
INOX: Acero inoxidable 1.4305, mate.

370068D DIN 467 TUERCA MOLETEADA PLANA CON ROSCA PASANTE

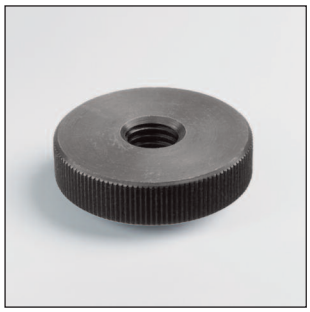

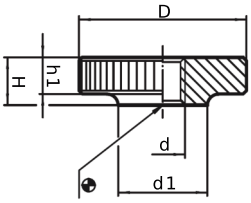

Código	D	H	d	d1	h1
37006800030	12	3	M3	6	2,5
37006800040	16	4	M4	8	3,5
37006800050	20	5	M5	10	4
37006800060	24	6	M6	12	5
37006800080	30	8	M8	16	6
37006800100	36	10	M10	20	8
37006800120	40	12	M12	22	10

Rosca directa pasante.
Fe: Acero calidad 5, pavonado.
El código 37006800120 no cumple con la norma DIN indicada.

370068D DIN 467 TUERCA MOLETEADA PLANA CON ROSCA PASANTE EN INOX

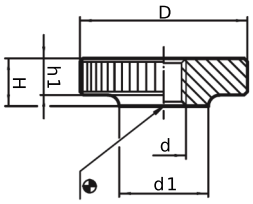

INOX Acero Inoxidable

Código	D	H	d	d1	h1
37006800230	12	3	M3	6	2,5
37006800240	16	4	M4	8	3,5
37006800250	20	5	M5	10	4
37006800260	24	6	M6	12	5
37006800280	30	8	M8	16	6
37006800300	36	10	M10	20	8

Rosca directa pasante.
INOX: Acero inoxidable 1.4305, mate.

370069T DIN 464 TUERCA MOLETEADA CON CUELLO Y ESPIGA ROSCADA

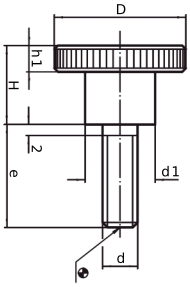

Código	D	H	d	e	h1	d1
37006900076	12	7,5	M3	10	2,5	6
37006900079	12	7,5	M3	16	2,5	6
37006900095	16	9,5	M4	10	3,5	8
37006900098	16	9,5	M4	16	3,5	8
37006900115	20	11,5	M5	12	4	10
37006900119	20	11,5	M5	20	4	10
37006900136	24	15	M6	16	5	12
37006900142	24	15	M6	30	5	12
37006900154	30	18	M8	16	6	16
37006900160	30	18	M8	30	6	16
37006900175	36	23	M10	25	8	20
37006900181	36	23	M10	40	8	20

Espiga roscada.
Fe: Acero calidad 5,8, pavonado.

370069T DIN 464 TUERCA MOLETEADA CON CUELLO Y ESPIGA ROSCADA EN INOX

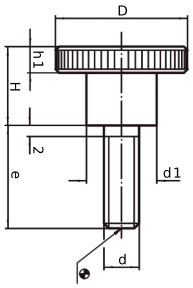

INOX Acero Inoxidable

Código	D	H	d	e	h1	d1
37006900295	16	9,5	M4	10	3,5	8
37006900298	16	9,5	M4	16	3,5	8
37006900315	20	11,5	M5	12	4	10
37006900319	20	11,5	M5	20	4	10
37006900336	24	15	M6	16	5	12
37006900342	24	15	M6	30	5	12
37006900354	30	18	M8	16	6	16
37006900360	30	18	M8	30	6	16

Espiga roscada en acero inoxidable.
INOX: Acero inoxidable 1.4305, mate.

370072D DIN 466 TUERCA MOLETEADA CON CUELLO Y ROSCA DIRECTA

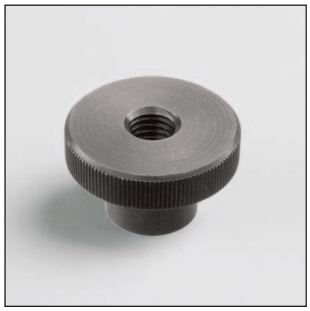

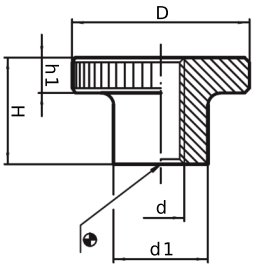

Código	D	H	d	d1	h1
37007200030	12	7,5	M3	6	2,5
37007200040	16	9,5	M4	8	3,5
37007200050	20	11,5	M5	10	4
37007200060	24	15	M6	12	5
37007200080	30	18	M8	16	6
37007200100	36	23	M10	20	8
37007200120	40	25	M12	22	10

Rosca directa pasante.
Fe: Acero calidad 5, pavonado.
El código 37007200120 no cumple con la norma DIN indicada.

370072D DIN 466 TUERCA MOLETEADA CON CUELLO Y ROSCA DIRECTA EN INOX

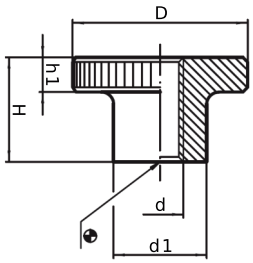

Código	D	H	d	d1	h1
37007200240	16	9,5	M4	8	3,5
37007200250	20	11,5	M5	10	4
37007200260	24	15	M6	12	5
37007200280	30	18	M8	16	6
37007200300	36	23	M10	20	8

Rosca directa pasante.
INOX: Acero inoxidable 1.4305, mate.

INOX Acero Inoxidable

380082 POMO GRAFILADO TK

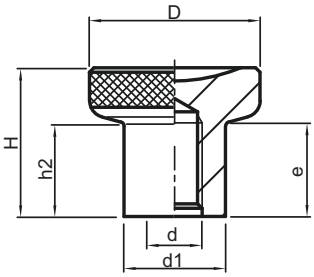

Código	D	H	h2	d	e	d1
38008200023	21	18	10,5	M5	10	12,5
38008200025	25	22,5	14	M6	12	14,5
38008200028	31	27	17	M8	15	18,5
38008200029	31	27	17	M10	17	18,5

Agujero roscado.
Fe: Acero pavonado.

380082 POMO TK EN ACERO INOXIDABLE

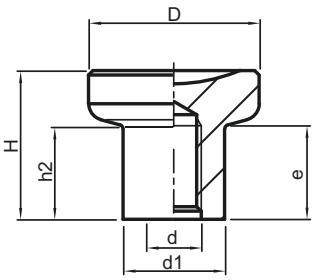

Código	D	H	h2	d	e	d1
38008200103	21	18	10,5	M5	10	12,5
38008200105	25	22,5	14	M6	12	14,5
38008200108	31	27	17	M8	15	18,5
38008200109	31	27	17	M10	17	18,5

Agujero roscado.
INOX: Acero inoxidable 1.4305.
Acabado pulido.

INOX Acero Inoxidable

470021K PALOMILLA ZN EN ACERO INOXIDABLE CON AGUJERO ROSCADO

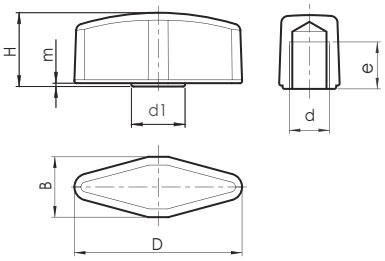

Código	D	B	H	m	e	d	d1
47002102351	25	9	11	0,5	6,5	M6	8
47002103351	30	11	13,5	0,5	8	M8	10
47002104351	36	13	15,5	0,5	9	M10	12

Agujero roscado (Tolerancia 6H).
INOX: Acero inoxidable AISI 304.

INOX Acero Inoxidable

470021T PALOMILLA ZN EN ACERO INOXIDABLE CON ESPIGA ROSCADA

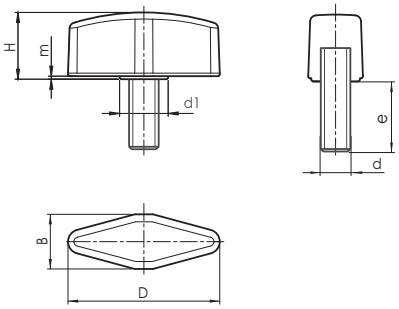

Código	D	B	H	m	e	d	d1
47002102551	25	9	11	0,5	16	M6	8
47002102552	25	9	11	0,5	20	M6	8
47002102553	25	9	11	0,5	25	M6	8
47002103551	30	11	13,5	0,5	16	M8	10
47002103552	30	11	13,5	0,5	20	M8	10
47002103553	30	11	13,5	0,5	25	M8	10
47002103554	30	11	13,5	0,5	32	M8	10
47002104551	36	13	15,5	0,5	20	M10	12
47002104552	36	13	15,5	0,5	30	M11	13
47002104553	36	13	15,5	0,5	40	M12	14

Espiga roscada en acero inoxidable AISI 303 (Tolerancia 6G).
INOX: Acero inoxidable AISI 304.

INOX Acero Inoxidable

370045 BOLAS METÁLICAS SIMILARES A DIN 319

Código (Acero)	Código (Inox)	Código (Aluminio)	D	d	d1	H	e (mín.)
37004510016	37004510216	37004510116	16	M 4	8	15	7
37004510020	37004510220	37004510120	20	M 5	12	18	9
37004510025	37004510225	37004510125	25	M 6	15	22,5	11
37004510032	37004510232	37004510132	32	M 8	18	29	14,5
37004510040	37004510240	37004510140	40	M10	22	37	18
37004510050	-	37004510150	50	M12	27	46	21

Rosca directa ciega.
Materiales:
Acero, pulido, brillante.
Acero inoxidable 1.4305, mate.
Aluminio, pulido.

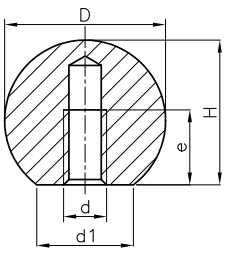

INOX Acero Inoxidable

110031S VOLANTE ROMA

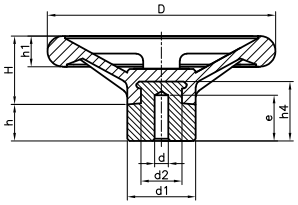

Código	D	H	d	e	d2	h4	d1	h	h1	Color
11003110601	100	31	5,25	20	22	26	30	16	13,5	Negro
11003112601	125	37	8	25	28	32	40	22	14	Negro
11003115601*	150	50	10	30	30	55	50	30	18	Negro
11003117601	175	51	10	30	30	55	50	30	20	Negro
11003120601	200	70	10	30	30	55	50	30	26	Negro
11003130601*	300	98	10	30	34	60	60	18	30	Negro

(*) 5 radios

Núcleo de hierro tratado.
PF: Resina fenólica negra FS 31 DIN 7708.

110031Sa VOLANTE ROMA CON ASIENTO PARA MANILLA

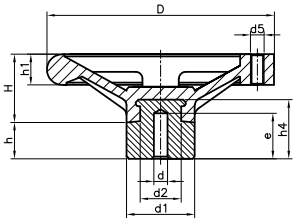

Código	D	H	d	e	d2	h4	d1	h	h1	d5	Color
11003110651	100	31	5,25	20	22	26	30	16	13,5	M6	Negro
11003112651	125	37	8	25	28	32	40	22	14	M6	Negro
11003115651*	150	50	10	30	30	55	50	30	18	M8	Negro
11003117651	175	51	10	30	30	55	50	30	20	M10	Negro
11003120651	200	70	10	30	30	55	50	30	26	M12	Negro

(*) 5 radios

Núcleo de hierro tratado.
Asiento roscado para manillas fijas y giratorias
códigos 110041, 110036 y 110037.
PF: Resina fenólica negra FS 31 DIN 7708.

110032H VOLANTE EUROPEO CON CASQUILLO LISO

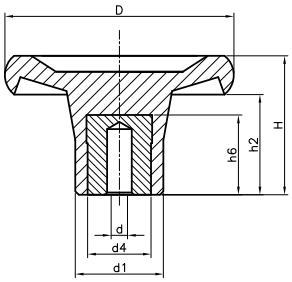

Código	D	H	d	d1	h2	h6	d4	Color
11003204301	45	26,5	5,25	20	17	17	14	Negro
11003206302	65	31	5,25	25	20	22	18	Negro
11003208302	80	38	5,25	30	25	22	18	Negro

Casquillo de hierro tratado.
PF: Resina fenólica negra FS 31 DIN 7708.

110032P VOLANTE EUROPEO CON AGUJERO PASANTE CUADRADO

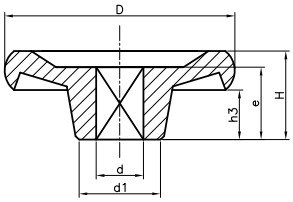

Código	D	H	d	e	h3	d1	Color
11003206401	65	20	10x10	15	11	26	Negro
11003208401	80	21	10x10	15	9	34	Negro
11003210401	100	23	10x10	15	5	44	Negro
11003212401	125	31	12x12	21	10	40	Negro
11003215401	150	32	12x12	21	7	50	Negro

Agujero pasante cuadrado.
PF: Resina fenólica negra FS 31 DIN 7708.

110032S VOLANTE EUROPEO CON NÚCLEO

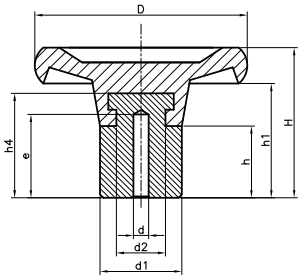

Código	D	H	d	e	d2	h4	d1	h	h1	Color
11003204601	45	33	5,25	20	11	20	20	11	21	Negro
11003206601	65	39	5,25	22	19	29	25	15	28	Negro
11003208601	80	43	5,25	20	22	26	30	16	31	Negro
11003210601	100	52	8	25	28	32	40	22	34	Negro
11003212601	125	64	8	25	28	32	40	22	43	Negro
11003215601	150	82	10	30	35	50	50	30	57	Negro
11003217601	175	84	10	30	35	50	50	30	64	Negro
11003220601	200	86	10	30	35	50	50	30	64	Negro

Núcleo de hierro tratado.
PF: Resina fenólica negra FS 31 DIN 7708.

110032Sa VOLANTE EUROPEO CON NÚCLEO Y ASIENTO PARA MANILLA

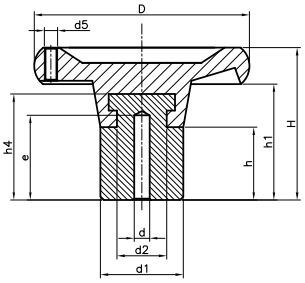

Código	D	H	d	e	d2	h4	d1	h	h1	d5	Color
11003210651	100	52	8	25	28	32	40	25	34	M6	Negro
11003212651	125	64	8	25	28	32	40	25	43	M8	Negro
11003215651	150	82	10	30	35	50	50	30	57	M10	Negro
11003217651	175	84	10	30	35	50	50	30	64	M10	Negro
11003220651	200	86	10	30	35	50	50	30	64	M12	Negro

Núcleo de hierro tratado.
Asiento roscado para manillas fijas y giratorias
códigos 110041, 110036 y 110037.
PF: Resina fenólica negra FS 31 DIN 7708.

110032T VOLANTE EUROPEO CON ESPIGA ROSCADA

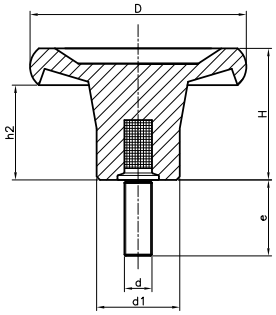

Código	D	H	d	e	d1	h2	Color
11003204501	45	26	M8	27	20	16	Negro
11003206506	65	30	M10	33	25	19	Negro
11003208502	80	37	M12	40	30	24	Negro

Espiga roscada de hierro tratado.
PF: Resina fenólica negra FS 31 DIN 7708.

110073 MANDO TALADRO Q

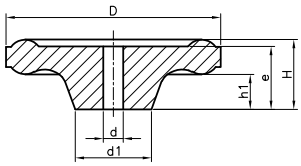

Código	D	H	d	e	d1	h1	Color
11007335201	35	15	5x5	13	13	9	Negro
11007350201	50	22	7x7	17	21	10	Negro
11007361201	61	20	7x7	18	21	10	Negro
11007371201	71	24	7x7	22	27	12	Negro
11007371202	71	24	8x8	22	27	12	Negro

DISPONIBLE BAJO PEDIDO.
CONSULTAR CANTIDADES MÍNIMAS.

Agujero cuadrado.
PF: Resina fenólica negra FS 31 DIN 7708.

110074 MANDO CALEFACCIÓN

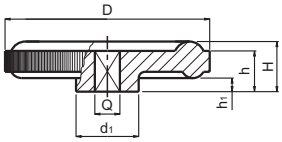

Código	D	H	Q	h	d1	h1	Color
11007449201	49	12	6	8	15	-	Negro
11007456201	56	15	7	11,5	20	5	Negro

Q = Agujero cuadrado.
PF: Resina fenólica negra FS 31 DIN 7708.

110083H MANDO SIX CON CASQUILLO LISO

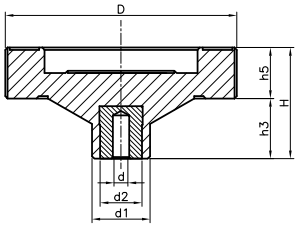

Código	D	H	d	d1	d2	h5	h3	Color
11008306301	65	36	5,25	25	18	15	22	Negro
11008308301	80	38	5,25	25	18	16	22	Negro

DISPONIBLE BAJO PEDIDO.
CONSULTAR CANTIDADES MÍNIMAS.

Casquillo liso de hierro tratado.
PF: Resina fenólica negra FS 31 DIN 7708.

110083S MANDO SIX CON NÚCLEO

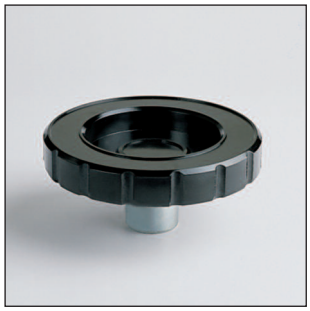

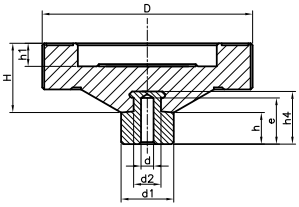

Código	D	H	d	d1	d2	e	h1	h4	h	Color
11008306601	65	30	5,25	25	19	15	10	29	15	Negro
11008308601	80	30	5,25	25	19	15	10	29	15	Negro
11008310601	100	33	5,25	25	19	15	11	29	15	Negro
11008313601	130	33	5,25	30	20	20	11	26	25	Negro

DISPONIBLE BAJO PEDIDO.
CONSULTAR CANTIDADES MÍNIMAS.

Núcleo de hierro tratado.
PF: Resina fenólica negra FS 31 DIN 7708.

110083Sa MANDO SIX CON NÚCLEO Y ASIENTO PARA MANILLA

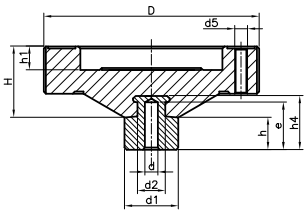

Código	D	H	d	d1	d2	d5	e	h1	h4	h	Color
11008310651	100	33	5,25	25	19	M6	15	11	29	15	Negro
11008313651	130	33	5,25	30	20	M8	20	11	26	25	Negro

DISPONIBLE BAJO PEDIDO.
CONSULTAR CANTIDADES MÍNIMAS.

Núcleo de hierro tratado.
Asiento roscado para manillas fijas y giratorias
códigos 110041, 110036 y 110037.
PF: Resina fenólica negra FS 31 DIN 7708.

110083T MANDO SIX CON ESPIGA ROSCADA

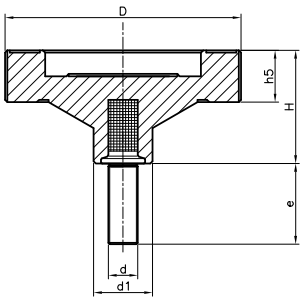

Código	D	H	d	e	d1	h5	Color
11008306501	65	37	M10	33	25	15	Negro
11008308502	80	38	M12	40	25	16	Negro

DISPONIBLE BAJO PEDIDO.
CONSULTAR CANTIDADES MÍNIMAS.

Espiga roscada de hierro tratado.
PF: Resina fenólica negra FS 31 DIN 7708.

110084D* VOLANTE VÁLVULA

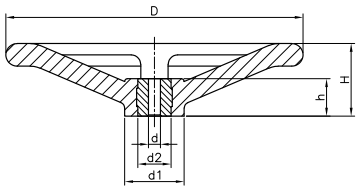

Código	D	H	d1	d	d2	h	Color
11008412401	128	38	30	10	20	21	Negro
11008415401	150	61	34	10	25	31	Negro
11008416401	160	50	35	10	25	31	Negro
11008420401	200	54	48	10	25	31	Negro
11008425401	250	61	50	10	25	31	Negro

Núcleo pasante de hierro tratado.
PF: Resina fenólica negra FS 31 DIN 7708.

470013 VOLANTE 3 BRAZOS CON CASQUILLO LISO

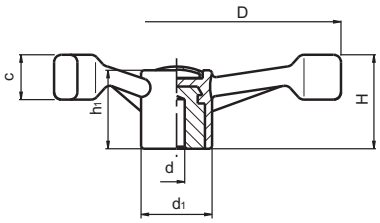

Código	D	H	h1	d1	d	dm	c	Color	Tapón
47001314301	137	45	39,5	38	8	22	23	Negro	Gris
47001318301	177	56	42,5	38	8	22	24	Negro	Gris
47001322301	221	61	46	38	8	22	28	Negro	Gris

Casquillo liso pasante cincado.
PA: Poliamida negra reforzada.
Tapón central de color gris RAL 7035.
dm=diámetro máximo a mecanizar el casquillo central.
Sobre pedido podemos suministrar el tapón en diferentes colores.
Para cantidades mínimas podemos suministrar el casquillo central roscado o con chavetero.

470030H VOLANTE 4 BRAZOS CON CASQUILLO LISO

Código	D	H	h1	h4	h2	h3	e	d1	d	dm	d2	C	A	Color	Tapón
47003031301	308	66	45,5	3	46	7,5	38	83	8 H11	26	35,5	20	45,5	Negro	Gris

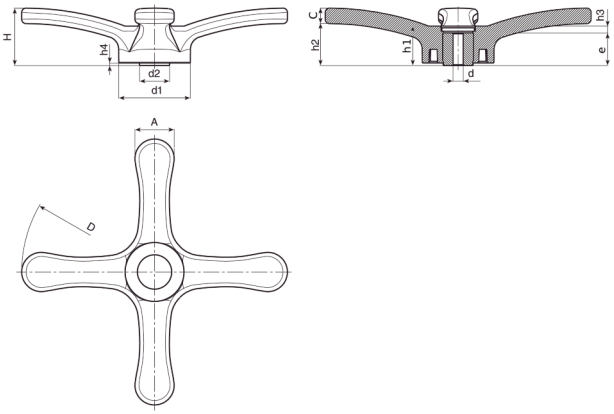

Casquillo liso pasante cincado.
PA: Poliamida reforzada negra.
Tapón central de color gris RAL 7035.
dm=diámetro máximo a mecanizar el casquillo central.
Sobre pedido podemos suministrar el tapón en diferentes colores.
Para cantidades mínimas podemos suministrar el casquillo central roscado o con chavetero.

470031D* VOLANTE 2R CON CASQUILLO LISO

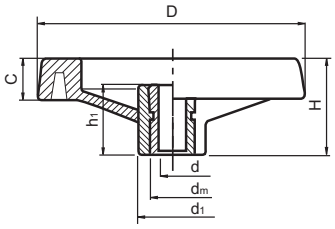

Código	D	H	d1	C	h1	d	dm	Color	Tapón
47003108301	80	34	24,5	14	26	5	12	Negro	Gris
47003110301	99	43	28	16	33	5	16	Negro	Gris
47003113301	129	50	32	20	36	5	18	Negro	Gris
47003116301	159	57	40	24	40,5	8	22	Negro	Gris
47003120301	198	61,5	51	28	39,5	8	22	Negro	Gris
47003125301	252	70	55,5	32	47	8	28	Negro	Gris
47003135301	346	80	67,5	37	49,5	8	30	Negro	Gris

Casquillo liso pasante cincado.
PA: Poliamida negra reforzada.
Tapón central de color gris RAL 7035.
dm=diámetro máximo a mecanizar el casquillo central.

470031D*a VOLANTE 2R CON CASQUILLO LISO Y ASIENTO PARA MANILLA

Código	D	H	M	d1	C	h1	d	dm	Color	Tapón
47003108701	80	34	M6	24,5	14	26	5	12	Negro	Gris
47003110701	99	43	M6	28	16	33	5	16	Negro	Gris
47003113701	129	50	M8	32	20	36	5	18	Negro	Gris
47003116701	159	57	M8	40	24	40,5	8	22	Negro	Gris
47003120701	198	61,5	M8	51	28	39,5	8	22	Negro	Gris
47003125702	252	70	M10	55,5	32	47	8	28	Negro	Gris
47003135701	346	80	M10	67,5	37	49,5	8	30	Negro	Gris

Casquillo liso pasante cincado.
PA: Poliamida negra reforzada.
Tapón central de color gris RAL 7035.
dm=diámetro máximo a mecanizar el casquillo central.
M= Asiento roscado para manillas modelos 4733, 4734 y 4735 (no incluidas).

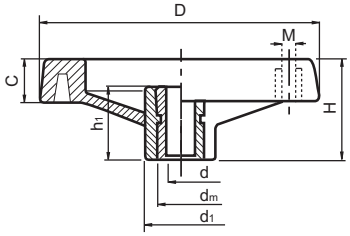

470031Dm VOLANTE 2R CON CASQUILLO LISO Y MANILLA PLEGABLE

Código	D	H	d1	C	h1	d	dm	L	Color	Tapón
47003113801	129	53	32	23	32	5	18	58	Negro	Gris
47003116801	159	55	40	24	33,5	5	22	71	Negro	Gris
47003135801	346	80	67,5	37	49,5	8	30	64	Negro	Gris

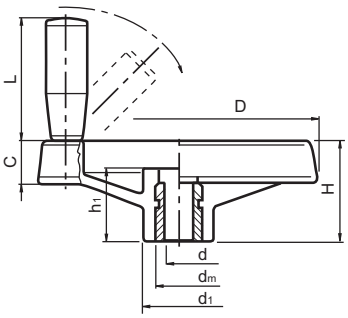

Casquillo liso pasante cincado.
PA: Poliamida negra reforzada.
Tapón central de color gris RAL 7035.
dm=diámetro máximo a mecanizar el casquillo central.
Manilla plegable montada en el volante.

470032D* VOLANTE MACIZO CON CASQUILLO LISO

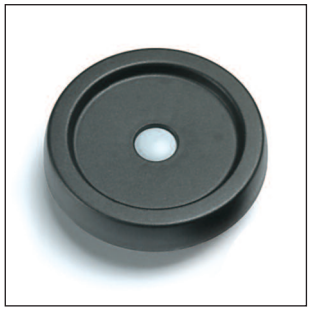

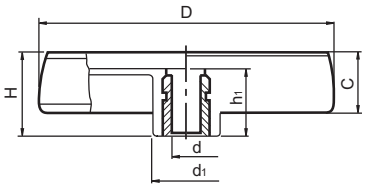

Código	D	H	d1	C	h1	d	dm	Color	Tapón
47003208301	81	33	25	17	29	5	12	Negro	Gris
47003210301	100	39	30	20,5	34	5	16	Negro	Gris
47003212301	125	44	36	24	37	5	18	Negro	Gris
47003215301	150	54	38	29	44	8	22	Negro	Gris
47003217301	173	57	40	31,5	47	8	22	Negro	Gris
47003220301	202	59	44	35	49	8	28	Negro	Gris
47003225301	249	68	59	39	58	8	28	Negro	Gris

Casquillo liso pasante cincado.
PA: Poliamida negra reforzada.
Tapón central de color gris RAL 7035.
dm=diámetro máximo a mecanizar el casquillo central.

470032D*a VOLANTE MACIZO CON CASQUILLO LISO Y ASIENTO PARA MANILLA

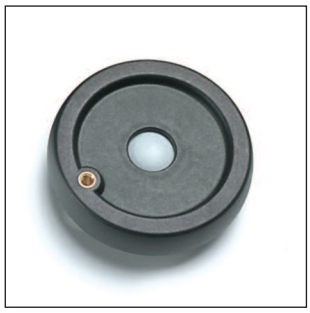

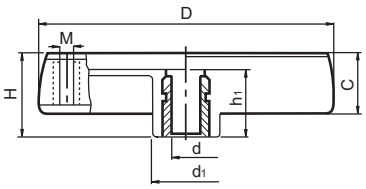

Código	D	H	d1	C	h1	d	M	dm	Color	Tapón
47003208701	81	33	25	17	29	5	M6	12	Negro	Gris
47003210701	100	39	30	20,5	34	5	M6	16	Negro	Gris
47003212701	125	44	36	24	37	5	M8	18	Negro	Gris
47003215701	150	54	38	29	44	8	M10	22	Negro	Gris
47003217701	173	57	40	31,5	47	8	M10	22	Negro	Gris
47003220701	202	59	44	35	49	8	M10	28	Negro	Gris
47003225701	249	68	59	39	58	8	M10	28	Negro	Gris

Casquillo liso pasante cincado.
PA: Poliamida negra reforzada.
Tapón central de color gris RAL 7035.
dm=diámetro máximo a mecanizar el casquillo central.
M= Asiento roscado para manillas modelos 470033, 470034 y 470035 (no incluidas).

470032D*mp VOLANTE MACIZO CON CASQUILLO LISO Y MANILLA PLEGABLE

Código	D	H	d1	C	h1	d	dm	L	Color	Tapón
*47003208781	80	33	25	18	29	5	12	38	Negro	Gris
*47003210781	100	42	30	24	36	5	16	48	Negro	Gris
47003212781	124	48	36	26,5	40	5	18	38	Negro	Gris
47003215781	149	53	38	28,5	44	8	22	58	Negro	Gris
47003217781	174	58	40	33,5	48	8	28	80	Negro	Gris
47003220781	198	63	44	38,5	53	8	28	90	Negro	Gris
47003225781	250	67	60	38	58	8	28	90	Negro	Gris

* Extremo de la manilla plegado sobre el centro del volante.

Casquillo liso pasante cincado.
PA: Poliamida negra reforzada.
Tapón central de color gris RAL 7035.
dm=diámetro máximo a mecanizar el casquillo central.
Manilla plegable montada en el volante.

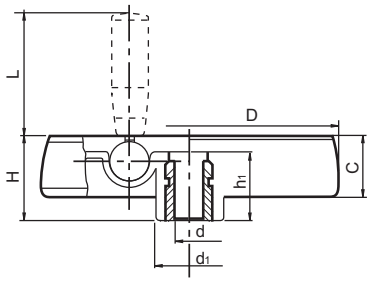

470071 VOLANTE CON ASIENTO PARA INDICADOR Y MANILLA GIRATORIA

Código	D	H	d	d2	M	C	C1	d3	d4	d5	d6
47007108000	86	53	32	62	21	17	15	20	50,8	52,4	63
47007110000	99	55,5	32	63	23,5	20,5	11,5	20	50,8	52,4	68
47007113000	129	64,5	42	100	27,5	23	14	29	85,7	87,4*	90
47007115000	149	69	42	101	31	25,5	12,5	29	85,7	87,4*	106
47007117000	175	72	40	115	28,5	32	11,5	25	85,7	87,4*	126,5
47007120000	199	71	46	137	24	32	15	29	85,7	87,4*	144

Código	d7	h	h3	h4	h5	h6	dl	L	Dm	d1 H10	Q
47007108000	M6	26,5	6,5	11,5	12	3	20	56	12	5,8	20
47007110000	M6	29	9	11,5	12	3,5	20	56	12	6,8	20
47007113000	M6	34	10	13,5	12,5	5	21	65	20	6,8	24
47007115000	M6	37	9	13,5	12,5	6,5	23	76	20	6,8	28
47007117000	M6	38	10	12,5	14	8	25	86	20	6,8	28
47007120000	M6	34	11	13,5	12,5	10	25	86	22	6,8	23

Casquillo central de acero cincado, pasante, con tolerancia H10.
Casquillo para la manilla de latón, pasante, roscado.
Manilla giratoria incluida.
PA: Poliamida negra reforzada resistente a aceites y grasas.

En este volante se puede montar el indicador gravitacional 470085. **Se suministra por separado**.
Bajo pedido se puede suministrar el volante completo con el indicador montado según la siguiente tabla.

d5= 52,4 - indicador 4700855...
d5= 87,4 - indicador 4700858...
(*) Con el adaptador 470079 se puede montar el indicador 4700855...

No se incluye el tornillo prisionero sin cabeza.

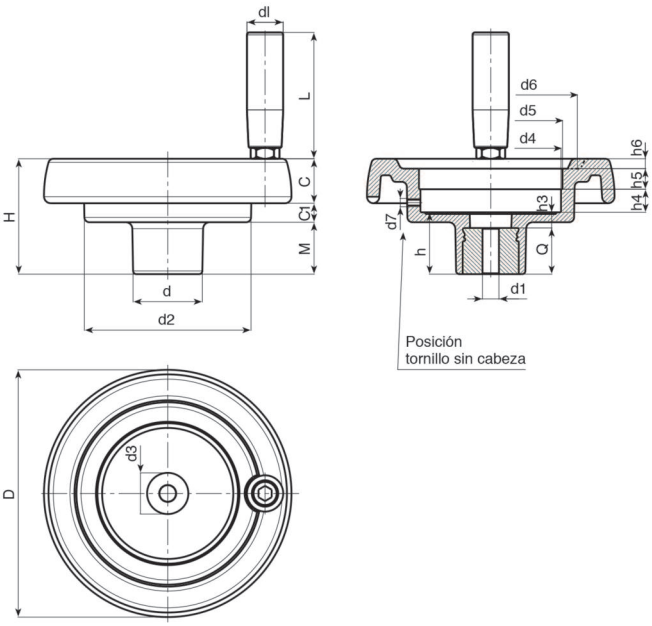

470072 VOLANTE CON ASIENTO PARA INDICADOR, MANILLA GIRATORIA Y POMO DE BLOQUEO

Código	D	H	d	d2	M	C	C1	d3	d4	d5	d6
47007213000	129	64,5	42	100	27,5	23	14	29	85,7	87,4*	90
47007215000	149	69	42	101	31	25,5	12,5	29	85,7	87,4*	106
47007217000	175	72	40	115	28,5	32	11,5	25	85,7	87,4*	126,5
47007220000	199	71	46	137	24	32	15	29	85,7	87,4*	144

Código	d7	h	h3	h4	h5	h6	R	d8	dl	L	Dm	d1 H10	Q
47007213000	M6	34	10	13,5	12,5	5	54	M8	21	65	20	6,8	24
47007215000	M6	37	9	13,5	12,5	6,5	57	M8	23	76	20	6,8	28
47007217000	M6	38	10	12,5	14	8	60	M8	25	86	20	6,8	28
47007220000	M6	34	11	13,5	12,5	10	74	M8	25	86	22	6,8	23

Casquillo central de acero cincado, pasante, con tolerancia H10.
Casquillo para la manilla de latón, pasante, roscado.
Manilla giratoria incluida.
Pomo negro cilíndrico de bloqueo incluido. En el momento del pedido se debe especificar el valor Q2 de este pomo de acuerdo con sus necesidades.
PA: Poliamida negra reforzada resistente a aceites y grasas.

En este volante se puede montar el indicador gravitacional 470085. **Se suministra por separado**.
Bajo pedido se puede suministrar el volante completo con el indicador montado según la siguiente tabla.

d5= 87,4 - indicador 4700858...
(*) Con el adaptador 470079 se puede montar el indicador 4700855...

No se incluye el tornillo prisionero sin cabeza.

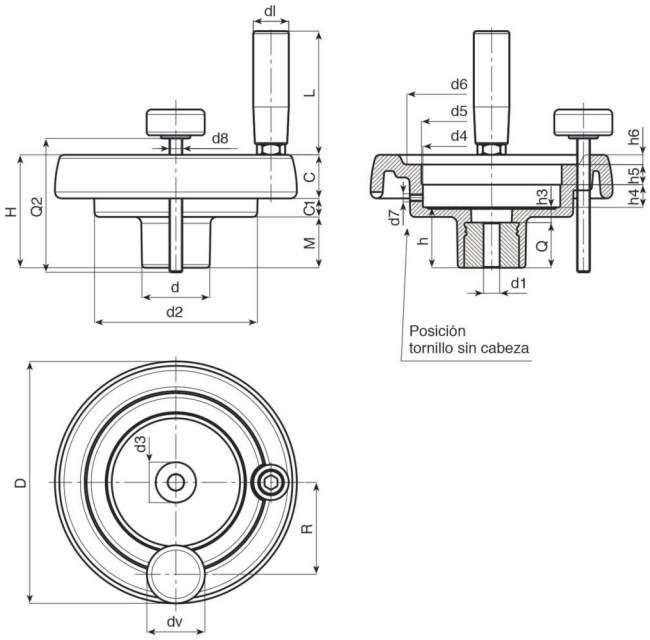

470078 VOLANTE CON ASIENTO PARA INDICADOR

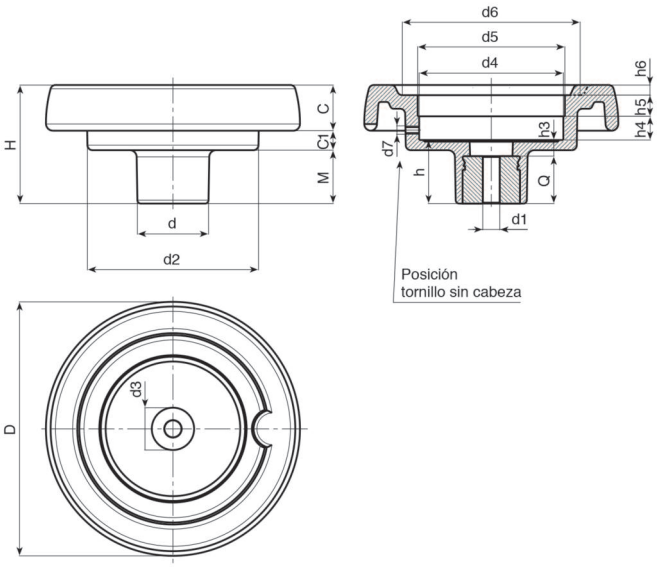

Casquillo central de acero cincado, pasante, con tolerancia H10.
PA: Poliamida negra reforzada resistente a aceites y grasas.

En este volante se puede montar el indicador gravitacional 470085. **Se suministra por separado**.
Bajo pedido se puede suministrar el volante completo con el indicador montado según la siguiente tabla.

d5= 52,4 - indicador 4700855...
d5= 87,4 - indicador 4700858...
(*) Con el adaptador 470079 se puede montar el indicador 4700855...

No se incluye el tornillo prisionero sin cabeza.

Código	D	H	d	d2	M	C	C1	d3	d4	d5	d6	d7	h	h3	h4	h5	h6	Dm	d1 H10	Q
47007808001	86	53	32	62	21	17	15	20	50,8	52,4	63	M6	26,5	6,5	11,5	12	3	12	5,8	20
47007810001	99	55,5	32	63	23,5	20,5	11,5	20	50,8	52,4	68	M6	29	9	11,5	12	3,5	12	6,8	20
47007813001	129	64,5	42	100	27,5	23	14	29	85,7	87,4*	90	M6	34	10	13,5	12,5	5	20	6,8	24
47007815001	149	69	42	101	31	25,5	12,5	29	85,7	87,4*	106	M6	37	9	13,5	12,5	6,5	20	6,8	28
47007817001	175	72	40	115	28,5	32	11,5	25	85,7	87,4*	126,5	M6	38	10	12,5	14	8	20	6,8	28
47007820001	199	71	46	137	24	32	15	29	85,7	87,4*	144	M6	34	11	13,5	12,5	10	22	6,8	23

470079 ADAPTADOR PARA ASIENTO DE INDICADOR

Código	D	d	d2	d3	d4	d5	d6	H	h	h1	h2	h3	h4
47007908001	87,4	52,4	51,5	85,5	89	22	M06	28,5	14	14,5	11,8	12,2	2

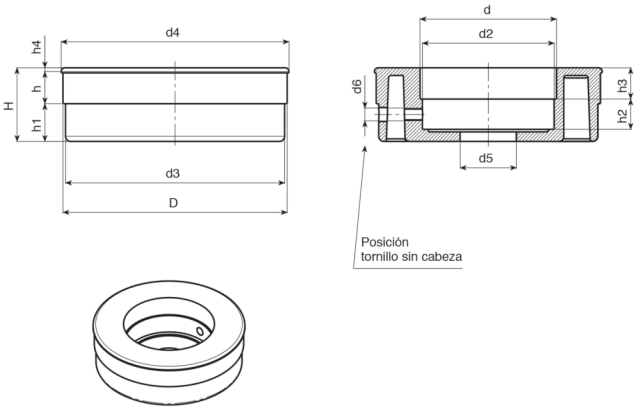

PA: Poliamida negra reforzada resistente a aceites y grasas.
También disponible en color naranja, azul, amarillo, rojo y verde.
No se incluye el tornillo prisionero sin cabeza.

470079 TAPA PARA ASIENTO DE INDICADOR

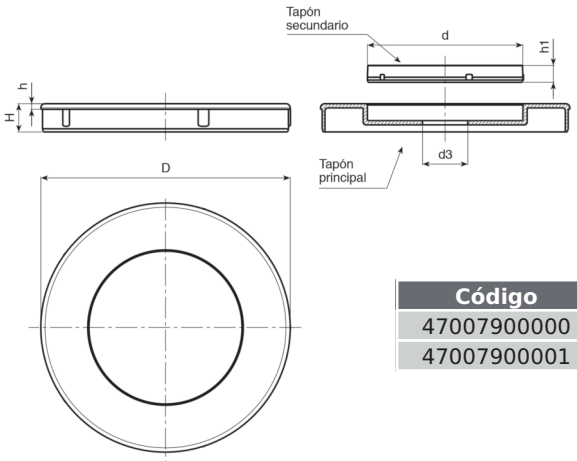

Código	D	d	d3	H	h	h1
47007900000	52,4	34	10	8	2	5
47007900001	87,4	55	16	10	2	6

PA: Poliamida negra reforzada resistente a aceites y grasas.
Circulo central en color gris. También disponible en color naranja, azul, amarillo, rojo o verde.
Montaje a presión. Desmontable.

470085 INDICADOR GRAVITACIONAL

Carcasa del indicador fabricada en poliamida negra reforzada resistente a aceites y grasas.Sellada a prueba de polvo.
Ventana transparente de polimetilmetacrilato.

Escala graduada:
Escala negra graduada proporcionalmente a la relación de giro.
Una relación de 12 tendrá una escala que va de 0 a 12.

Agujas (x):
El indicador se puede suministrar con una o dos agujas.
1= Una sola aguja que gira de acuerdo a la relación de reducción.
2= Una aguja que gira de acuerdo a la relación de reducción, mientras que la segunda aguja lo hace con una relación 1:1.

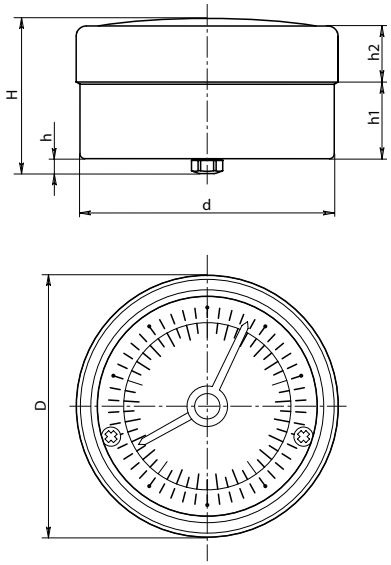

Sentido de giro (y):
0= Aumento de valores con rotación en sentido horario.
1= Aumento de valores con rotación en sentido contrario al horario.

Relación de giro (zz):
Seleccionar la relación apropiada según el valor que debe indicar la aguja negra grande después de que el pomo haya completado una vuelta.

En sus pedidos debe indicar el número de agujas, el sentido de giro y la relación deseada.
Ejemplo: Un indicador de diámetro 51,7 con una sola aguja (x=1), sentido de giro horario (y=0) y relación 6 (zz=06) tendria el código **47008551006**.(Para la relación 100 zz=00).

Código	D	d	H	h	h1	h2	zz
4700855xyzz	51,7	50,2	29,2	4,2	14,7	11,5	1-2-3-6-10-12-15-18-20-24-30-36-48-50-60-72-84-96-100
4700857xyzz	66,8	65	28,5	5	16,2	11,3	1-2-3-6-10-12-15-18-20-24-30-36-48-50-60-72-84-96-100
4700858xyzz	86,8	84,8	29,8	5	15,6	12,7	1-2-3-6-10-12-15-18-20-24-30-36-48-50-60-72-84-96-100

330001G* DIN 950-A4 ALUMINIO

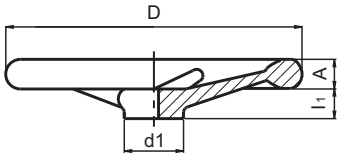

Taladro central.
AL: Aluminio, pulido.
Taladro central Ø 5 a 10 mm.
Disponible con chavetero. Consúltenos.

Código	D	d1	l1	A	Nº radios	Acabado
33000108101	80	24	16	14	3	Pulido
33000110101	100	26	17	15	3	Pulido
33000112101	125	28	18	16	3	Pulido
33000114101	140	30	19	17	3	Pulido
33000116101	160	32	20	18	3	Pulido
33000118101	180	40	22	20	3	Pulido
33000120101	200	38	24	22	3	Pulido
33000122101	225	42	26	24	5	Pulido
33000125101	250	45	28	26	5	Pulido
33000128101	280	50	30	26	5	Pulido
33000131101	315	53	33	28	5	Pulido
33000136101	360	61	35	30	5	Pulido
33000140101	400	65	38	32	5	Pulido
33000150101	500	78	45	34	5	Pulido
33000156101	560	90	50	36	5	Pulido

330001G*a DIN 950-A4 ALUMINIO CON ASIENTO PARA MANILLA

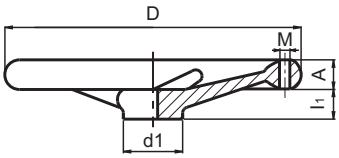

Taladro central.
AL: Aluminio, pulido.
Taladro central Ø 5 a 10 mm.
M: Asiento roscado para manillas modelos: 330010, 330011, 330012 or 330013. Disponible con chavetero. Consúltenos.

Código	D	d1	l1	A	Nº radios	M	Acabado
33000108151	80	24	16	14	3	M6	Pulido
33000110151	100	26	17	15	3	M6	Pulido
33000112151	125	28	18	16	3	M8	Pulido
33000114151	140	30	19	17	3	M8	Pulido
33000116151	160	32	20	18	3	M10	Pulido
33000118151	180	40	22	20	3	M10	Pulido
33000120151	200	38	24	22	3	M10	Pulido
33000122151	225	42	26	24	5	M10	Pulido
33000125151	250	45	28	26	5	M12	Pulido
33000128151	280	50	30	26	5	M12	Pulido
33000131151	315	53	33	28	5	M12	Pulido
33000136151	360	61	35	30	5	M12	Pulido
33000140151	400	65	38	32	5	M16	Pulido
33000150151	500	78	45	34	5	M16	Pulido
33000156151	560	90	50	36	5	M16	Pulido

330004G* VOLANTE DE ALUMINIO HR-RI

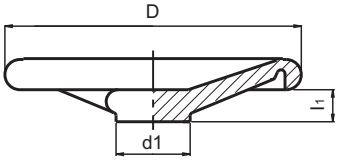

Taladro central. AL: Aluminio, sin pulir.
Taladro central Ø 5 a 10 mm.
Ligeramente desbarbado. En el volante figuran las inscripciones: OUVERT - FERME, OPEN - CLOSED.

Código	D	d1	l1	Nº radios	Acabado
33000410101	100	26	17	3	Sin Pulir
33000412101	125	40	18	3	Sin Pulir
33000414101	140	40	19	3	Sin Pulir
33000416101	160	40	20	3	Sin Pulir
33000420101	200	45	22	3	Sin Pulir
33000422101	225	55	26	5	Sin Pulir
33000425101	250	55	26	5	Sin Pulir
33000431101	315	60	30	5	Sin Pulir
33000440101	400	70	34	5	Sin Pulir
33000450101	500	80	38	5	Sin Pulir

330005G* VOLANTE 2 RADIOS ZPK DE ALUMINIO

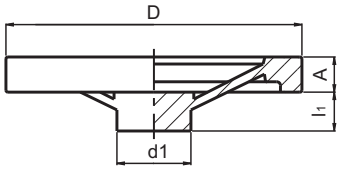

Código	D	d1	l1	A	Acabado
33000508101	80	26	16	14	Pulido
33000510101	100	30	17	15	Pulido
33000512101	125	35	18	16	Pulido
33000514101	140	35	19	17	Pulido
33000516101	160	40	20	18	Pulido
33000518101	180	42	22	19	Pulido
33000520101	200	45	24	21	Pulido
33000525101	250	50	28	24	Pulido
33000532101	315	51	33	30	Pulido

Taladro central.
Al: Aluminio, pulido.
Taladro central Ø 5 a 10 mm.
Disponible con chavetero. Consúltenos.

330005G*a VOLANTE 2 RADIOS ZPK DE ALUMINIO CON ASIENTO PARA MANILLA

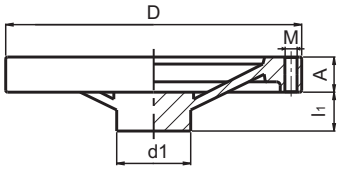

Código	D	d1	l1	A	M	Acabado
33000508151	80	26	16	14	M6	Pulido
33000510151	100	30	17	15	M6	Pulido
33000512151	125	35	18	16	M8	Pulido
33000514151	140	35	19	17	M8	Pulido
33000516151	160	40	20	18	M10	Pulido
33000518151	180	42	22	19	M10	Pulido
33000520151	200	45	24	21	M10	Pulido
33000525151	250	50	28	24	M12	Pulido
33000532151	315	51	33	30	M12	Pulido

Taladro central.
AL: Aluminio, pulido.
Taladro central Ø 5 a 10 mm.
M= Asiento roscado para manillas modelos:
110036,110037, 330014, 330016 o 370038.
Disponible con chavetero. Consúltenos.

330008G* VOLANTE MACIZO SGF-GH DE ALUMINIO

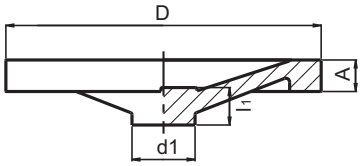

Código	D	d1	l1	A	Acabado
33000808101	80	25	16	16	Pulido
33000810101	100	28	17	18	Pulido
33000812101	125	30	18	20	Pulido
33000814101	140	32	19	22	Pulido
33000816101	160	40	20	23	Pulido
33000818101	180	42	22	25	Pulido
33000820101	200	50	24	26	Pulido
33000822101	225	50	26	28	Pulido
33000825101	250	50	28	30	Pulido
33000831101	315	55	33	33	Pulido

Taladro central.
AL: Aluminio, pulido.
Taladro central Ø 5 a 10 mm.
Disponible con chavetero. Consúltenos.

330008G*a VOLANTE MACIZO SGF-GH DE ALUMINIO CON ASIENTO PARA MANILLA

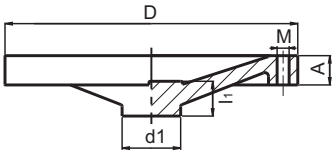

Código	D	d1	l1	A	M	Acabado
33000808151	80	25	16	16	M6	Pulido
33000810151	100	28	17	18	M6	Pulido
33000812151	125	30	18	20	M8	Pulido
33000814151	140	32	19	22	M8	Pulido
33000816151	160	40	20	23	M10	Pulido
33000818151	180	42	22	25	M10	Pulido
33000820151	200	50	24	26	M10	Pulido
33000822151	225	50	26	28	M12	Pulido
33000825151	250	50	28	30	M12	Pulido
33000831151	315	55	33	33	M12	Pulido

Taladro central.
AL: Aluminio, pulido.
Taladro central Ø 5 a 10 mm.
M= Asiento roscado para manillas modelos: 110036,110037, 330014, 330016 o 370038.
Disponible con chavetero. Consúltenos.

370001G* DIN 950-A4 DE HIERRO

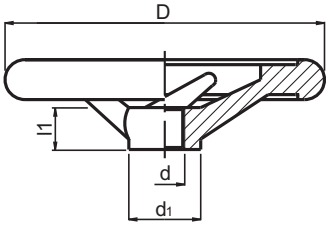

Código	D	d1	l1	d	Nº radios
37000108101	80	24	16	10	3
37000110101	100	26	17	10	3
37000112101	125	28	18	12	3
37000114101	140	30	19	14	3
37000116101	160	32	20	14	3
37000120101	200	38	24	18	3
37000125101	250	45	28	22	5
37000131101	315	53	33	26	5
37000140101	400	65	38	30	5

Taladro central.
Núcleo mecanizado y aro exterior pulido.
FE: Fundición gris desbarbada.
Disponible con chavetero. Consúltenos.

370001G*a DIN 950-A4 DE HIERRO CON ASIENTO PARA MANILLA

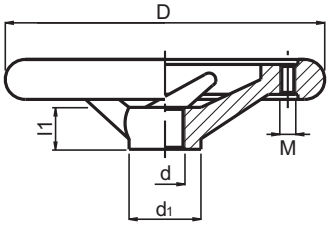

Código	D	d1	l1	d	M	Nº radios
37000108151	80	24	16	10	M6	3
37000110151	100	26	17	10	M6	3
37000112151	125	28	18	12	M8	3
37000114151	140	30	19	14	M8	3
37000116151	160	32	20	14	M10	3
37000120151	200	38	24	18	M10	3
37000125151	250	45	28	22	M12	5
37000131151	315	53	33	26	M12	5
37000140151	400	65	38	30	M16	5

Taladro central.
Núcleo mecanizado y aro exterior pulido.
FE: Fundición gris desbarbada.
M= Asiento roscado para manillas modelos: 370010 ó 370012.
Disponible con chavetero. Consúltenos.

370001G* INOX VOLANTE DE ACERO INOXIDABLE

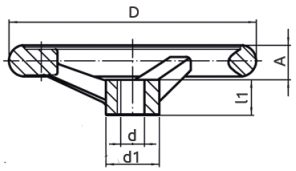

Código	D	d1	l1	d	A	Nº radios
37000110201	100	25,5	17	10	14,5	3
37000112201	125	27,0	18	12	15,8	3
37000114201	140	29,0	19	14	17,0	3
37000116201	160	31,0	20	14	17,5	3
37000120201	200	37,0	24	18	20,0	3

Volante similar al DIN 950.
INOX: Acero inoxidable A4.
Agujero central mecanizado.
Anillo exterior pulido.
Bajo encargo disponible con chavetero. Consúltenos.

INOX
Acero Inoxidable

370001G*m INOX VOLANTE DE ACERO INOXIDABLE CON MANILLA FIJA

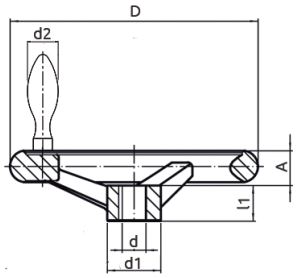

Código	D	d1	l1	d	A	d2	Nº radios
37000110281	100	25,5	17	10	14,5	16	3
37000112281	125	27,0	18	12	15,8	20	3
37000114281	140	29,0	19	14	17,0	20	3
37000116281	160	31,0	20	14	17,5	25	3
37000120281	200	37,0	24	18	20,0	25	3

Volante similar al DIN 950, con manilla fija.
INOX: Acero inoxidable A4.
Agujero central mecanizado.
Anillo exterior pulido.
Bajo encargo disponible con chavetero. Consúltenos.

INOX
Acero Inoxidable

110036 MANILLA FIJA CON ESPIGA ROSCADA

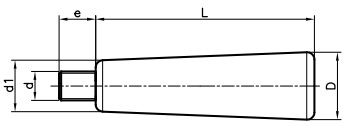

Código	D	d	d1	L	e	Color
11003620501	20	M6	13	45	15	Negro
11003624501	24	M8	16	53	15	Negro
11003625501	25	M10	19	76	15	Negro
11003628501	28	M12	21	92	15	Negro

Espiga roscada de acero tratado.
PF: Resina fenólica negra FS 31 DIN 7708.

110037 MANILLA GIRATORIA CON ESPIGA ROSCADA

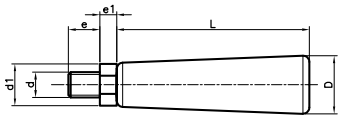

Código	D	d	d1	L	e	e1	Color
11003720501	20	M6	13	45	12	5	Negro
11003724501	24	M8	16	53	15	5,5	Negro
11003725501	25	M10	19	76	15	6,5	Negro
11003728501	28	M12	21	92	15	7	Negro

Espiga roscada de acero tratado.
PF: Resina fenólica negra FS 31 DIN 7708.

110040 MANILLA GIRATORIA GRAFILADA

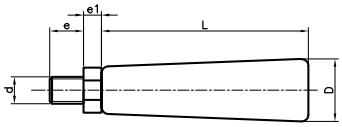

Código	D	L	d	e	e1	Color
11004015501	15	50	M6	11	5	Negro
11004017501	17	60	M8	13	6	Negro
11004020501	20	70	M10	18	7	Negro
11004023501	23	80	M12	19	8	Negro

Espiga de hierro tratado.
Termoplástico color negro.

110041 MANILLA GIRATORIA LISA CON ESPIGA ROSCADA

Código Negro	Código Rojo	Código Gris	D	L	d	e	e1
11004115501	11004115551	11004115591	15	50	M6	11	5
11004117501	11004117551	11004117591	17	60	M8	13	6
11004120501	11004120551	11004120591	20	70	M10	18	7
11004123501	11004123551	11004123591	23	80	M12	19	8

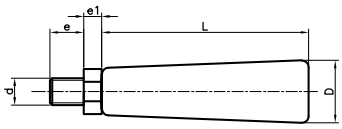

Espiga roscada de acero tratado.
PA: Poliamida negra y tapones en los siguientes colores: Negro, rojo, y gris. (Similares a los colores RAL indicados).

RAL 7021 Negro
RAL 7047 Gris
RAL 3001 Rojo

110044C MANGO CÓNICO CON ROSCA DIRECTA

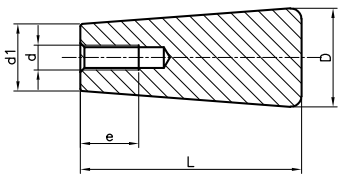

Código	D	L	d	e	d1	Color
11004410101	10	85	W 5/32"	10	8	Negro
11004413101	13	30	M5	10	10	Negro
11004420101	20	45	M6	14	13	Negro
11004424101	24	53	M6	14	16	Negro
11004425101	25	76	M8	20	19	Negro
11004428101	28	92	M10	22	21	Negro
11004430101	30	132	M12	25	23,5	Negro

Rosca directa.
PF: Resina fenólica negra FS 31 DIN 7708.

110044P MANGO CÓNICO CON AGUJERO PASANTE LISO

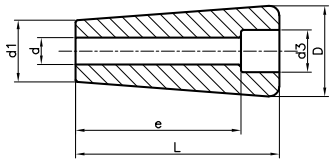

Código	D	L	d	e	d1	d3	Color
11004413201	13	30	5	23,2	10	8,5	Negro
11004415201	15	50	6	40	12	8,8	Negro
11004417201	17	60	8	48	14	10	Negro
11004420201	20	45	6	37,5	13	9,7	Negro
11004421201	20	70	8	56	16	10,8	Negro
11004423201	23	80	10	65	18,5	14	Negro
11004424201	24	53	7	43	16	11	Negro

Agujero pasante liso.
PF: Resina fenólica negra FS 31 DIN 7708.

110045 MANGO BARRIL CON ROSCA DIRECTA

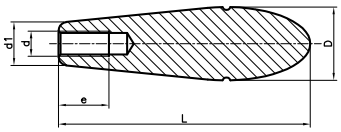

Código	D	L	d	e	d1	Color
11004535101	35	95	M12	24	20	Negro
11004539101	35	120	M12	24	20	Negro

Rosca directa.
PF: Resina fenólica negra FS 31 DIN 7708.

110075 PALANCA PASANTE

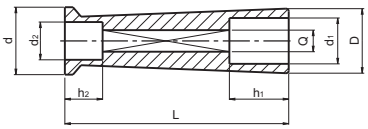

Código	D	L	Q	d	d1	h1	d2	h2	Color
11007524201	24	83	8x8	25	17	22	14	20	Negro
11007528201	28	90	10x10	28	18	25	14	20	Negro

Q = taladro cuadrado.
PF: Resina fenólica negra FS 31 DIN 7708.

330010 DIN 39-E MANILLA FIJA DE ALUMINIO CON ESPIGA ROSCADA

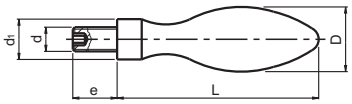

Código	D	d	d1	L	e	Acabado
33001016501	16	M6	10	50	11	Pulido
33001020501	20	M8	13	64	13	Pulido
33001025501	25	M10	16	80	14	Pulido
33001032501	32	M12	20	100	16	Pulido

Espiga roscada de acero.
AL: Aluminio pulido.

330011 DIN 39-E MANILLA FIJA DE POLIAMIDA CON ESPIGA ROSCADA

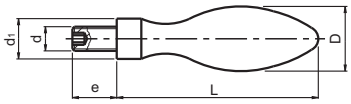

Código	D	d	d1	L	e	Color
33001120501	20	M8	13	64	13	Negro
33001125501	25	M10	16	80	14	Negro
33001132501	32	M12	20	100	16	Negro

Espiga roscada de acero.
PA: Poliamida reforzada.

330012 DIN 98-E MANILLA GIRATORIA DE ALUMINIO CON ESPIGA ROSCADA

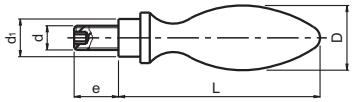

Código	D	d	d1	L	e	Acabado
33001220501	20	M8	13	67	13	Pulido
33001225501	25	M10	16	83	14	Pulido
33001232501	32	M12	20	105	16	Pulido

Espiga roscada de acero.
AL: Aluminio pulido.

330013 DIN 98-E MANILLA GIRATORIA DE POLIAMIDA CON ESPIGA ROSCADA

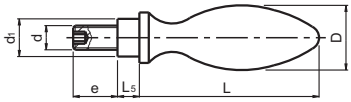

Código	D	d	d1	L	e	L5	Color
33001316501	16	M6	10	49	11	5,5	Negro
33001320501	20	M8	13	61	13	6	Negro
33001325501	25	M10	16	75	14	8	Negro
33001332501	32	M12	20	95	21	10,5	Negro

Espiga roscada de acero.
PA: Poliamida reforzada.

330014 MANILLA BICÓNICA FIJA DE ALUMINIO CON ESPIGA ROSCADA

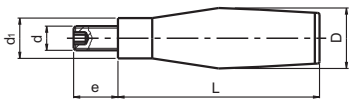

Código	D	d	d1	L	e	Acabado
33001416501	16	M6	10	50	11	Pulido
33001420501	20	M8	13	64	13	Pulido
33001425501	25	M10	16	80	14	Pulido
33001432501	32	M12	20	100	16	Pulido

Espiga roscada de acero.
AL: Aluminio pulido.

330016 MANILLA BICÓNICA GIRATORIA DE ALUMINIO CON ESPIGA ROSCADA

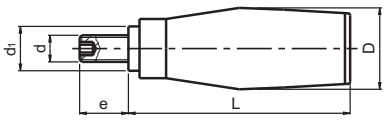

Código	D	d	d1	L	e	Acabado
33001616501	18	M6	10	43	12	Pulido
33001620501	20	M8	13	65	13	Pulido
33001625501	25	M10	16	75	14	Pulido
33001632501	32	M12	20	95	16	Pulido

Espiga roscada de acero.
AL: Aluminio pulido.

370010 DIN 39-E MANILLA FIJA DE ACERO CON ESPIGA ROSCADA

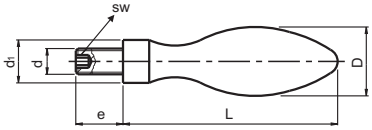

Código	D	L	d	d1	e	sw	Acabado
37001016506	16	50	M6	10	11	3	Pulido
37001020508	20	64	M8	13	13	4	Pulido
37001025510	25	80	M10	16	14	5	Pulido
37001032512	32	100	M12	20	21	6	Pulido
37001036516	36	112	M16	22	26	8	Pulido

Espiga roscada de acero.
Fe: Acero torneado y pulido.

370012 DIN 98-E MANILLA GIRATORIA DE ACERO CON ESPIGA ROSCADA

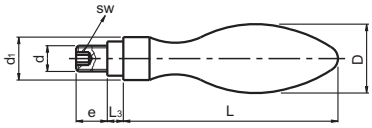

Código	D	d	d1	L	e	L3	sw	Acabado
37001216506	16	M6	14	49	11	5,5	3	Pulido
37001220508	20	M8	18	61	13	6	4	Pulido
37001225510	25	M10	21	75	14	8	5	Pulido
37001232512	32	M12	26	95	21	10,5	6	Pulido
37001236516	36	M16	29	106	26	11	8	Pulido

Espiga roscada de acero.
Fe: Acero torneado y pulido.

370038 MANILLA GIRATORIA DE BAQUELITA CON ESPIGA ROSCADA

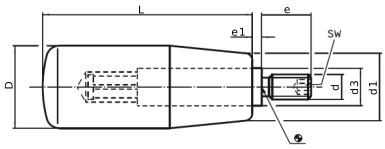

Código	D	L	d1	d3	d	e	e1	sw	Color
37003800010	18	40	15	10	M6	12	2,5	3	Negro
37003800020	21	50	17	10	M6	13	2,5	3	Negro
37003800031	22	56	18	10	M8	13	2,5	4	Negro
37003800041	23	65	19	13	M10	14	2,5	5	Negro
37003800051	26	80	21	13	M10	16	2,5	5	Negro
37003800071	31	102	25	14	M12	20	2,5	6	Negro

Espiga roscada de acero tratado.
PF: Resina fenólica negra FS 31 DIN 7708.

370038 MANILLA GIRATORIA DE BAQUELITA CON ESPIGA ROSCADA EN INOX

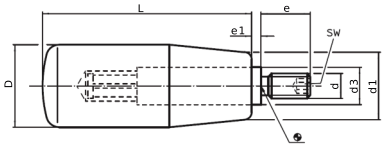

Código	D	L	d1	d3	d	e	e1	sw	Color
37003800210	18	40	15	10	M6	12	2,5	3	Negro
37003800220	21	50	17	10	M6	13	2,5	3	Negro
37003800240	23	65	19	13	M8	14	2,5	4	Negro
37003800251	26	80	21	13	M10	16	2,5	5	Negro
37003800271	31	102	25	14	M12	20	2,5	6	Negro

Espiga roscada de acero inoxidable.
PF: Resina fenólica negra FS 31 DIN 7708.

470008 MANILLA GIRATORIA EM

Código	D	d	L	d1	d2	d3	Q	h3	Color	Tapón
47000806010	40	M10	64	22,5	22	20.5	40	34,5	Negro	Gris

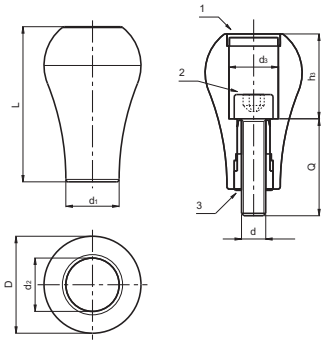

Casquillo interior (3) y tornillo (2) DIN 912 de acero cincado.
PA: Poliamida negra reforzada y tapón (1) color gris (RAL 7035).
La manilla se suministra sin montar.

470033 MANILLA GIRATORIA TRCA 144 CON ESPIGA ROSCADA

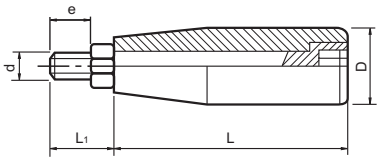

Código	D	d	L	L1	e	Color
47003305006	20	M6	50	15	10	Negro
47003306008	21	M8	59	21	15	Negro
47003307008	23	M8	68	24	16	Negro
47003308010	25	M10	79	23	15	Negro
47003309012	28	M12	90	24	17	Negro

Espiga roscada de acero pavonado.
PA: Poliamida negra reforzada.

470033 MANILLA GIRATORIA TRCA 144 CON ESPIGA ROSCADA EN INOX

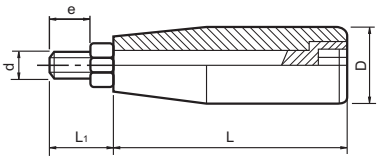

Código	D	d	L	L1	e	Color
47003305106	20	M6	50	15	10	Negro
47003306108	21	M8	59	21	15	Negro
47003307108	23	M8	68	24	16	Negro
47003308110	25	M10	79	23	15	Negro
47003309112	28	M12	90	24	17	Negro

INOX
Acero Inoxidable

Espiga de acero inoxidable AISI 304
(Tuerca AISI 303).
PA: Poliamida negra reforzada.

470034 MANILLA GIRATORIA TMP CON ESPIGA ROSCADA

Código	D	d1	d	L	e	A	Color
47003405006	20	10	M6	51,5	12	3	Negro
47003406008	23	10	M8	61,5	15	4	Negro
47003407008	25	10	M8	71,5	15	4	Negro
47003407010	25	10	M10	71,5	15	4	Negro
47003408010	26	14	M10	81,5	15	5	Negro
47003409012	27	14	M12	91,5	15	5	Negro

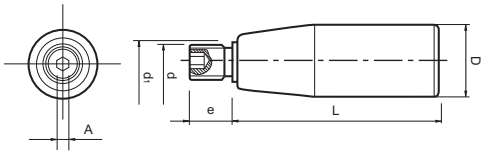

Espiga de acero cincado.
PA: Poliamida negra reforzada.

470035 MANILLA GIRATORIA PLEGABLE 136

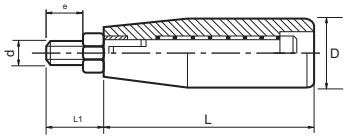

Código	D	d	L	L1	e	Color
47003505006	20	M6	49	14	9	Negro
47003507008	25	M8	69	16,5	10	Negro
47003508010	26	M10	81	23	15	Negro
47003509010	26	M10	89	23	15	Negro

Espiga de acero de decoletaje, pavonada.
PA: Poliamida negra reforzada.

470047 MANILLA METÁLICA GIRATORIA PLEGABLE 336

Modelo Ø 26

Modelo Ø 20-25

Código	H	D	d	E	c	d1	Q
47004705006	49	20	15	10	5	M6	9
47004707008	69	25	19	13	6,5	M8	10
47004708010	81	26	-	17	8	M10	15
47004709010	89	26	-	17	8	M10	15

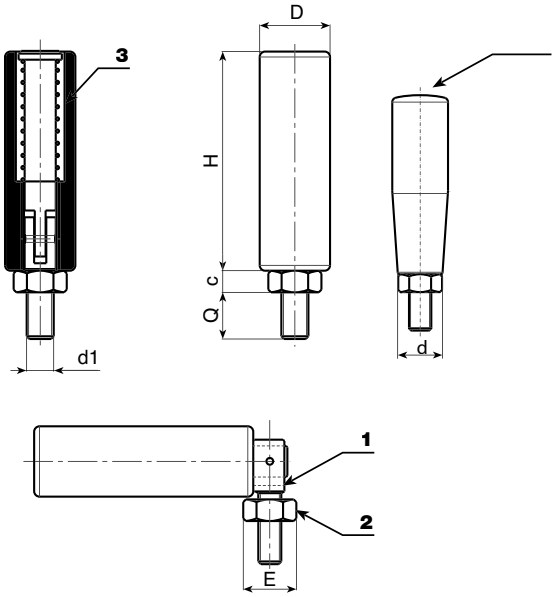

Acero galvanizado.
(1) Perno giratorio.
(2) Tuerca galvanizada DIN 934.
(3) Muelle de acero galvanizado.

380002T ESPIGA ROSCADA CON POMO ESFÉRICO

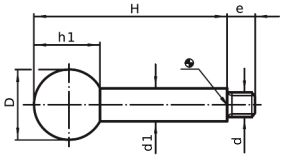

Código	d1	H	d	e	D	h1	Acabado
38000200022	8	80	M6	9	20	18	Pavonado
38000200032	10	100	M8	11	25	22,5	Pavonado
38000200042	12	125	M10	14	32	29	Pavonado
38000200052	14	160	M12	16	35	32,5	Pavonado
38000200062	16	200	M14	18	40	37	Pavonado

Espiga roscada de acero rectificado,pavonado.
Esfera (DIN 319) de resina fenólica FS 31, negra.

380002T SS ESPIGA ROSCADA INOXIDABLE CON POMO ESFÉRICO

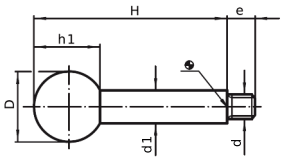

INOX
Acero Inoxidable

Código	d1	H	d	e	D	h1	Acabado
38000200522	8	80	M6	9	20	18	Pulido mate
38000200532	10	100	M8	11	25	22,5	Pulido mate
38000200542	12	125	M10	14	32	29	Pulido mate
38000200552	14	160	M12	16	35	32,5	Pulido mate

Espiga roscada de acero inoxidable 1.4305.
Esfera (DIN 319) de resina fenólica FS 31, negra.

470042 MANGO BICÓNICO

Agujero ciego con rosca directa.
PA: Poliamida negra reforzada.

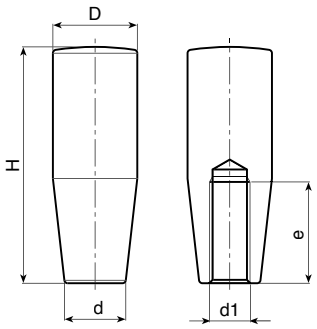

Código	H	D	d	d1	e	Color
47004214101	27	14	10	M4	20	Negro
47004218101	40	18	16	M5	20	Negro
47004220101	50	20	15	M6	24	Negro
47004223101	60	23	18	M8	30	Negro
47004225102	70	25	19	M10	30	Negro
47004226101	80	26	21	M8	31	Negro
47004226103	80	26	21	M12	37	Negro
47004227102	90	27	22	M10	31	Negro
47004227103	90	27	22	M12	37	Negro
47004232102	109	32	27	M12	50	Negro

470043T ESPIGA ROSCADA CON MANGO CILÍNDRICO

Espiga roscada de acero cincado.
Mango cilíndrico de poliamida negra reforzada.

Código	D	H	d	e	d1	d2	B	Color
47004320502	20	50	M8	10	15	10	45	Negro
47004323502	23	60	M10	15	18	12	50	Negro
47004325501	25	70	M12	15	19	14	50	Negro
47004326502	26	80	M12	15	20	14	90	Negro
47004327503	27	90	M14	17	22	16	100	Negro

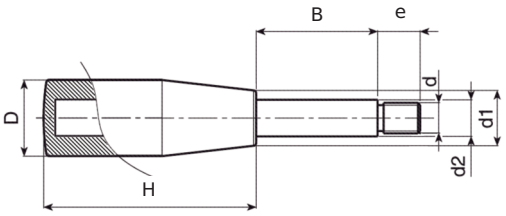

410042 PUÑO 4142 P

Goma SBR 50 Shore.

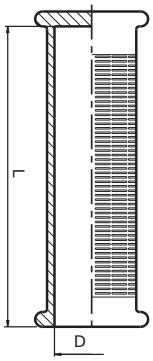

Código	D	L	Color
41004225103	25	103	Negro
41004227103	27	103	Negro
41004230103	30	103	Negro

410043 PUÑO 4143 P

Goma SBR 60 Shore.

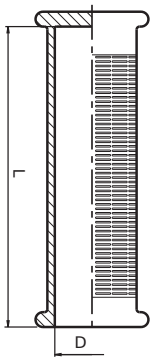

Código	D	L	Color
41004330125	30	125	Negro

410044 PUÑO 4144 P

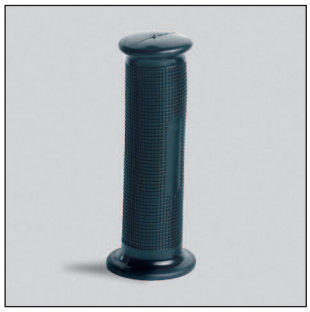

PVC 75 Shore.

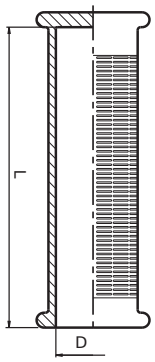

Código	D	L	Color
41004422105	22	105	Negro
41004424105	24	105	Negro

470017 PUÑO 4717 P

PE: Polietileno.

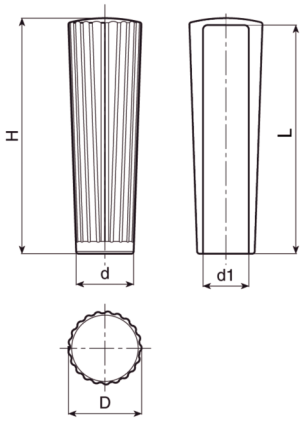

Código	D	d1	d	H	L	Color
47001710101	32	20	25	104	100	Negro

470018 PUÑO 4718 P

PE: Polietileno.

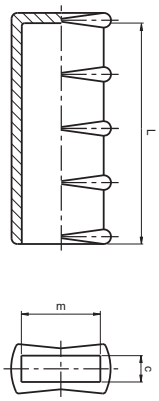

Código	L	c	m	Color
47001807305	79	5	20	Negro
47001807306	79	6	20	Negro
47001807308	79	8	20	Negro
47001807310	77	10	20	Negro
47001810310	101	10	28	Negro
47001810312	101	10	30	Negro

470009 EMPUÑADURA PM

PA: Poliamida reforzada.
Disponible bajo encargo en color naranja.

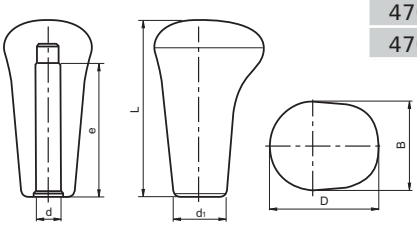

Código	D	B	d	d1	e	L	Color
47000908012	50	40	10	26	58	80	Negro
47000908014	50	40	12	26	62	80	Negro
47000908016	50	40	14	26	60	80	Negro

NUEVA GAMA DE PUÑOS

Para más información consulte nuestra página web
www.tecnodin.es

110098K EMPUÑADURA GRADUABLE CON CASQUILLO ROSCADO

RAL 7021 Negro
RAL 2004 Naranja
RAL 3001 Rojo
RAL 5005 Azul
RAL 1021 Amarillo

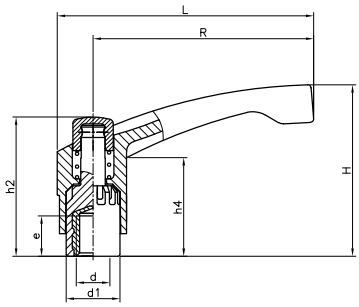

Casquillo roscado de latón.
PA: Poliamida reforzada.
Muelle de acero inoxidable.

Empuñadura Negra				Empuñadura Naranja									
Botón Negro	Botón Naranja	Botón Rojo	Botón Amarillo	Botón Negro	Botón Naranja	R	L	H	d	e	h4	d1	h2
11009841301	11009842301	11009845301	11009851301	11009843301	11009847301	43	51	38	M4	8	23	13	33
11009841302	11009842302	11009845302	11009851302	11009843302	11009847302	43	51	38	M5	9	23	13	33
11009841303	11009842303	11009845303	11009851303	11009843303	11009847303	43	51	38	M6	10	23	13	33
11009861301	11009862301	11009865301	11009871301	11009863301	11009867301	65	75	48	M6	10	26	16	42
11009861302	11009862302	11009865302	11009871302	11009863302	11009867302	65	75	48	M8	14	26	16	42
11009861303	11009862303	11009865303	11009871303	11009863303	11009867303	65	75	48	M10	13	26	16	42
11009881301	11009882301	11009885301	11009891301	11009883301	11009887301	85	98	63	M8	14	34	20	51
11009881302	11009882302	11009885302	11009891302	11009883302	11009887302	85	98	63	M10	17	34	20	51
11009881303	11009882303	11009885303	11009891303	11009883303	11009887303	85	98	63	M12	19	34	20	51

Empuñadura Roja		Empuñadura Azul									
Botón Negro	Botón Rojo	Botón Negro	Botón Azul	R	L	H	d	e	h4	d1	h2
11009846301	11009840301	11009849301	11009848301	43	51	38	M4	8	23	13	33
11009846302	11009840302	11009849302	11009848302	43	51	38	M5	9	23	13	33
11009846303	11009840303	11009849303	11009848303	43	51	38	M6	10	23	13	33
11009866301	11009860301	11009869301	11009868301	65	75	48	M6	10	26	16	42
11009866302	11009860302	11009869302	11009868302	65	75	48	M8	14	26	16	42
11009866303	11009860303	11009869303	11009868303	65	75	48	M10	13	26	16	42
11009886301	11009880301	11009889301	11009888301	85	98	63	M8	14	34	20	51
11009886302	11009880302	11009889302	11009888302	85	98	63	M10	17	34	20	51
11009886303	11009880303	11009889303	11009888303	85	98	63	M12	19	34	20	51

110098K EMPUÑADURA GRADUABLE CON CASQUILLO ROSCADO EN INOX

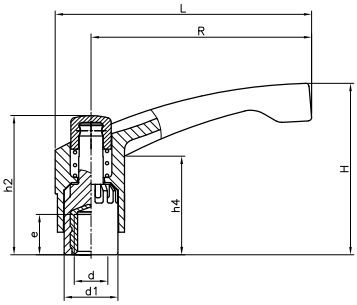

Código	R	L	H	d	e	h4	d1	h2
11009841305	43	51	38	M6	10	23	13	33
11009861305	65	75	48	M6	10	26	16	42
11009861306	65	75	48	M8	14	26	16	42
11009881305	85	98	63	M10	17	34	20	51

Casquillo roscado en acero inoxidable AISI-303.
PA: Poliamida reforzada.
Muelle de acero inoxidable.

RAL 7021 Negro

INOX Acero Inoxidable

110098T EMPUÑADURA GRADUABLE CON ESPIGA ROSCADA

RAL 7021 Negro
RAL 2004 Naranja
RAL 3001 Rojo
RAL 5005 Azul
RAL 1021 Amarillo

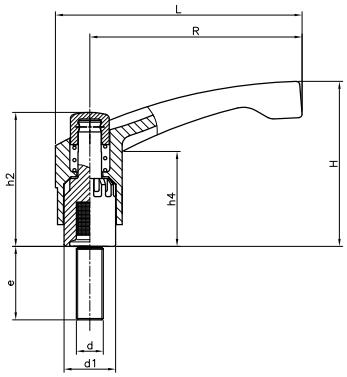

Espiga roscada de acero tratado.
PA: Poliamida reforzada.
Muelle de acero inoxidable.

Empuñadura Negra				Empuñadura Naranja									
Botón Negro	Botón Naranja	Botón Rojo	Botón Amarillo	Botón Negro	Botón Naranja	R	L	H	d	e	h4	d1	h2
11009841503	11009842503	11009845503	11009851503	11009843503	11009847503	43	51	38	M5	10	23	13	33
11009841504	11009842504	11009845504	11009851504	11009843504	11009847504	43	51	38	M5	20	23	13	33
11009841505	11009842505	11009845505	11009851505	11009843505	11009847505	43	51	38	M6	15	23	13	33
11009841506	11009842506	11009845506	11009851506	11009843506	11009847506	43	51	38	M6	25	23	13	33
11009841507	11009842507	11009845507	11009851507	11009843507	11009847507	43	51	38	M6	40	23	13	33
11009861501	11009862501	11009865501	11009871501	11009863501	11009867501	65	75	48	M6	15	26	16	42
11009861502	11009862502	11009865502	11009871502	11009863502	11009867502	65	75	48	M6	20	26	16	42
11009861503	11009862503	11009865503	11009871503	11009863503	11009867503	65	75	48	M6	30	26	16	42
11009861504	11009862504	11009865504	11009871504	11009863504	11009867504	65	75	48	M6	40	26	16	42
11009861523	11009862523	11009865523	11009871523	11009863523	11009867523	65	75	48	M8	15	26	16	42
11009861506	11009862506	11009865506	11009871506	11009863506	11009867506	65	75	48	M8	20	26	16	42
11009861507	11009862507	11009865507	11009871507	11009863507	11009867507	65	75	48	M8	33	26	16	42
11009861508	11009862508	11009865508	11009871508	11009863508	11009867508	65	75	48	M8	47	26	16	42
11009861511	11009862511	11009865511	11009871511	11009863511	11009867511	65	75	48	M10	20	26	16	42
11009861512	11009862512	11009865512	11009871512	11009863512	11009867512	65	75	48	M10	30	26	16	42
11009861513	11009862513	11009865513	11009871513	11009863513	11009867513	65	75	48	M10	40	26	16	42
11009881501	11009882501	11009885501	11009891501	11009883501	11009887501	85	98	63	M8	20	34	20	51
11009881502	11009882502	11009885502	11009891502	11009883502	11009887502	85	98	63	M8	33	34	20	51
11009881503	11009882503	11009885503	11009891503	11009883503	11009887503	85	98	63	M8	47	34	20	51
11009881504	11009882504	11009885504	11009891504	11009883504	11009887504	85	98	63	M10	20	34	20	51
11009881505	11009882505	11009885505	11009891505	11009883505	11009887505	85	98	63	M10	30	34	20	51
11009881506	11009882506	11009885506	11009891506	11009883506	11009887506	85	98	63	M10	40	34	20	51
11009881507	11009882507	11009885507	11009891507	11009883507	11009887507	85	98	63	M12	30	34	20	51
11009881508	11009882508	11009885508	11009891508	11009883508	11009887508	85	98	63	M12	40	34	20	51
11009881509	11009882509	11009885509	11009891509	11009883509	11009887509	85	98	63	M12	60	34	20	51

Empuñadura Roja		Empuñadura Azul									
Botón Negro	Botón Rojo	Botón Negro	Botón Azul	R	L	H	d	e	h4	d1	h2
11009846503	11009840503	11009849503	11009848503	43	51	38	M5	10	23	13	33
11009846504	11009840504	11009849504	11009848504	43	51	38	M5	20	23	13	33
11009846505	11009840505	11009849505	11009848505	43	51	38	M6	15	23	13	33
11009846506	11009840506	11009849506	11009848506	43	51	38	M6	25	23	13	33
11009846507	11009840507	11009849507	11009848507	43	51	38	M6	40	23	13	33
11009866501	11009860501	11009869501	11009868501	65	75	48	M6	15	26	16	42
11009866502	11009860502	11009869502	11009868502	65	75	48	M6	20	26	16	42
11009866503	11009860503	11009869503	11009868503	65	75	48	M6	30	26	16	42
11009866504	11009860504	11009869504	11009868504	65	75	48	M6	40	26	16	42
11009866523	11009860523	11009869523	11009868523	65	75	48	M8	15	26	16	42
11009866506	11009860506	11009869506	11009868506	65	75	48	M8	20	26	16	42
11009866507	11009860507	11009869507	11009868507	65	75	48	M8	33	26	16	42
11009866508	11009860508	11009869508	11009868508	65	75	48	M8	47	26	16	42
11009866511	11009860511	11009869511	11009868511	65	75	48	M10	20	26	16	42
11009866512	11009860512	11009869512	11009868512	65	75	48	M10	30	26	16	42
11009866513	11009860513	11009869513	11009868513	65	75	48	M10	40	26	16	42

Empuñadura Roja		Empuñadura Azul									
Botón Negro	Botón Rojo	Botón Negro	Botón Azul	R	L	H	d	e	h4	d1	h2
11009886501	11009880501	11009889501	11009888501	85	98	63	M8	20	34	20	51
11009886502	11009880502	11009889502	11009888502	85	98	63	M8	33	34	20	51
11009886503	11009880503	11009889503	11009888503	85	98	63	M8	47	34	20	51
11009886504	11009880504	11009889504	11009888504	85	98	63	M10	20	34	20	51
11009886505	11009880505	11009889505	11009888505	85	98	63	M10	30	34	20	51
11009886506	11009880506	11009889506	11009888506	85	98	63	M10	40	34	20	51
11009886507	11009880507	11009889507	11009888507	85	98	63	M12	30	34	20	51
11009886508	11009880508	11009889508	11009888508	85	98	63	M12	40	34	20	51
11009886509	11009880509	11009889509	11009888509	85	98	63	M12	60	34	20	51

110098T EMPUÑADURA GRADUABLE CON ESPIGA ROSCADA EN INOX

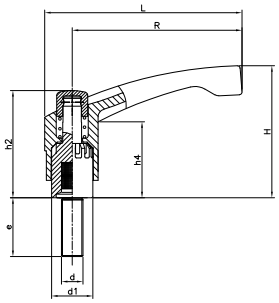

Código	R	L	H	d	e	h4	d1	h2
11009841508	43	51	38	M6	16	23	13	33
11009861515	65	75	48	M6	16	26	16	42
11009861516	65	75	48	M8	20	26	16	42
11009861517	65	75	48	M8	40	26	16	42
11009881515	85	98	63	M10	20	34	20	51
11009881516	85	98	63	M10	30	34	20	51
11009881517	85	98	63	M12	30	34	20	51
11009881518	85	98	63	M12	50	34	20	51

Espiga roscada en acero inoxidable AISI-303.
PA: Poliamida reforzada.
Muelle de acero inoxidable.

RAL 7021 Negro

INOX Acero Inoxidable

470049 PALANCA FIJA CON CASQUILLO ROSCADO

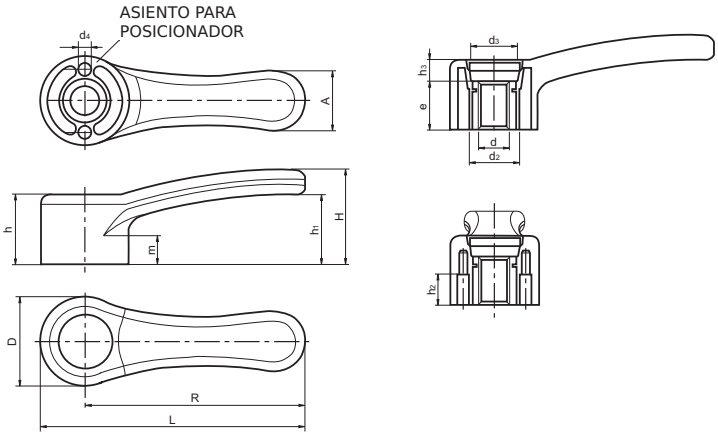

Casquillo roscado de acero cincado.
PA: Tecnopolímero reforzado con fibra de vidrio.
Cuerpo de color negro y tapa de color gris (RAL 7035).

Código	R	D	H	d	L	e	h	h1	h2	h3	m	A	d2	d3	d4	Color	Tapa
47004906301	68	33	37	M6	84,5	16	25	27	11,5	9	12	20	20	16	4	Negro	Gris
47004906302	68	33	37	M8	84,5	16	25	27	11,5	9	12	20	20	16	4	Negro	Gris
47004908302	86	36	40	M8	104	16	28	29	14	12	13	24	22	18	5	Negro	Gris
47004908301	86	36	40	M10	104	16	28	29	14	12	13	24	22	18	5	Negro	Gris
47004911301	112	45	47	M12	134,5	24	36	35	14,5	12	16	30	26	23,5	6	Negro	Gris
47004914301	142	55	52	M16	169,5	27	40	36	18	13	17,5	37	32	28	8	Negro	Gris

370097K EMPUÑADURA GRADUABLE

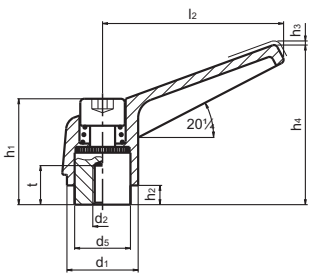

Código	d1	l2	d2	t	d5	h1	h2	h3	h4
37009700114	14	45	M5	8	10	24,5	4	3	35
37009700124	14	45	M6	8	10	24,5	4	3	35
37009700324	18	62	M8	10	13,5	31	6,5	3	45
37009700424	22	74	M10	14	16	36	8	3,5	52
37009700524	25	89	M12	17	19	43	11	4	63
37009700624	30	108	M16	22	23	50,5	12	5	76

Za: Empuñadura en aleación ligera, lacada en negro y partes interiores de acero de calidad 5.8, pavonado y parte roscada de acero calidad 5, pavonado.
Consúltenos otras roscas y colores disponibles (naranja RAL 2004, gris RAL 9006).

Si necesita duplicar la fuerza de cierre: Empuñaduras graduables con cojinete axial.
Ventajas: - Doble fuerza de cierre.
- Protección de la pieza sujeta.
- Roscas más pequeñas a igualdad de fuerza.
Consúltenos.

370097T EMPUÑADURA GRADUABLE CON ESPIGA

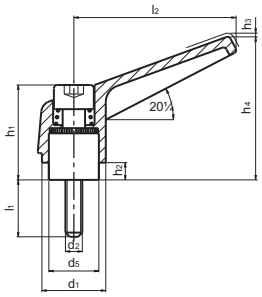

Código	d1	l2	d2	d5	h1	h2	h3	h4	l1
37009700074	14	45	M5	10	24,5	4	3	35	25,0
37009700164	14	45	M6	10	24,5	4	3	35	25,0
37009700184	14	45	M6	10	24,5	4	3	35	40,0
37009700334	18	62	M8	13,5	31	6,5	3	45	16,0
37009700364	18	62	M8	13,5	31	6,5	3	45	32,0
37009700384	18	62	M8	13,5	31	6,5	3	45	50,0
37009700454	22	74	M10	16	36	8	3,5	52	25
37009700474	22	74	M10	16	36	8	3,5	52	40
37009700489	22	74	M10	16	36	8	3,5	52	63
37009700554	25	89	M12	19	43	11	4	63	32
37009700574	25	89	M12	19	43	11	4	63	50
37009700594	25	89	M12	19	43	11	4	63	80
37009700664	30	108	M16	23	50,5	12	5	76	50
37009700674	30	108	M16	23	50,5	12	5	76	63
37009700684	30	108	M16	23	50,5	12	5	76	80

Za: Empuñadura en aleación ligera, lacada en negro y espiga de acero de calidad 5.8, pavonado.
Consúltenos otras roscas y colores disponibles (naranja RAL 2004, gris RAL 9006).

Si necesita duplicar la fuerza de cierre: Empuñaduras graduables con cojinete axial.
Ventajas: - Doble fuerza de cierre.
- Protección de la pieza sujeta.
- Roscas más pequeñas a igualdad de fuerza.
Consúltenos.

380033K EMPUÑADURA GRADUABLE EN INOX

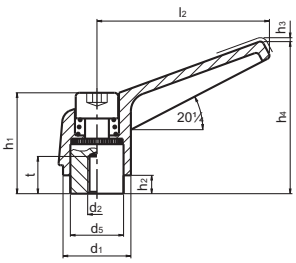

INOX
Acero Inoxidable

Código	d1	l2	d2	t	d5	h1	h2	h3	h4
38003300114	14	45	M5	8	10	24,5	4	3	35
38003300124	14	45	M6	8	10	24,5	4	3	35
38003300324	18	62	M8	10	13,5	31	6.5	3	45
38003300424	22	74	M10	14	16	36	8	3,5	52
38003300524	25	89	M12	17	19	43	11	4	63
38003300624	30	108	M16	22	23	50,5	12	5	76

Za: Empuñadura en aleación ligera, lacada en negro y partes interiores de acero inoxidable 1.4305.
Consúltenos otras roscas y colores disponibles (naranja RAL 2004).

Si necesita duplicar la fuerza de cierre: Empuñaduras graduables con cojinete axial.
Ventajas: - Doble fuerza de cierre.
- Protección de la pieza sujeta.
- Roscas más pequeñas a igualdad de fuerza.
Consúltenos.

380033T EMPUÑADURA GRADUABLE CON ESPIGA EN ACERO INOXIDABLE

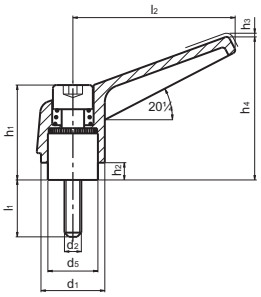

INOX
Acero Inoxidable

Código	d1	l2	d2	d5	h1	h2	h3	h4	l1
38003300074	14	45	M5	10	24,5	4	3	35	25,0
38003300164	14	45	M6	10	24,5	4	3	35	25,0
38003300184	14	45	M6	10	24,5	4	3	35	40,0
38003300334	18	62	M8	13,5	31	6,5	3	45	16,0
38003300364	18	62	M8	13,5	31	6,5	3	45	32,0
38003300384	18	62	M8	13,5	31	6,5	3	45	50,0
38003300454	22	74	M10	16	36	8	3,5	52	25
38003300474	22	74	M10	16	36	8	3,5	52	40
38003300489	22	74	M10	16	36	8	3,5	52	63
38003300554	25	89	M12	19	43	11	4	63	32
38003300574	25	89	M12	19	43	11	4	63	50
38003300594	25	89	M12	19	43	11	4	63	80
38003300664	30	108	M16	23	50,5	12	5	76	50
38003300674	30	108	M16	23	50,5	12	5	76	63
38003300684	30	108	M16	23	50,5	12	5	76	80

Za: Empuñadura en aleación ligera, lacada en negro y espiga de acero inoxidable 1.4305.
Consúltenos otras roscas y colores disponibles (naranja RAL 2004).

Si necesita duplicar la fuerza de cierre:
Empuñaduras graduables con cojinete axial.
Ventajas:
- Doble fuerza de cierre.
- Protección de la pieza sujeta.
- Roscas más pequeñas a igualdad de fuerza.

Consúltenos.

470050C EMPUÑADURA GRADUABLE 4750 CON TALADRO ROSCADO

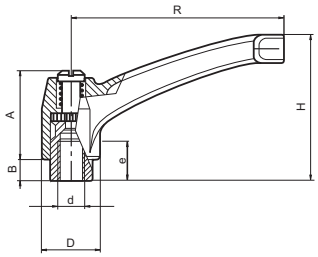

Código	R	H	A	B	D	d	e	Color
47005004301	43	30	25	5	14	M4	7	Negro
47005004302	43	30	25	5	14	M5	9	Negro
47005004303	43	30	25	5	14	M6	9	Negro
47005006302	65	45	27	7	19	M6	10	Negro
47005006301	65	45	27	7	19	M8	10	Negro
47005008303	80	57	34	8	22	M8	14	Negro
47005008302	80	57	34	8	22	M10	13	Negro
47005008301	80	56	34	8	22	M12	12	Negro
47005009301	94	65	39,5	10,5	26	M10	20	Negro
47005009303	94	65	39,5	10,5	26	M12	20	Negro
47005009302	94	65	39,5	10,5	26	M16	20	Negro
47005010301	108	75	44	12	30	M16	26	Negro

Taladro roscado.
Za: Empuñadura de aleación ligera, lacada en negro brillante RAL 9011.

Partes internas de acero bruñido. Muelle en inox.
Consúltenos otras roscas y colores disponibles (naranja RAL 2004, gris RAL 7031).

470050C EMPUÑADURA GRADUABLE 4750 CON TALADRO ROSCADO EN INOX

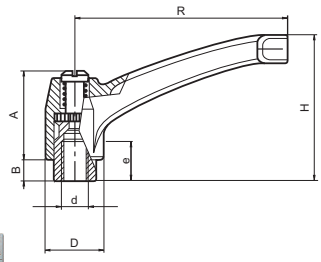

INOX
Acero Inoxidable

Código	R	H	A	B	D	d	e	Color
47005004312	43	30	25	5	14	M5	9	Negro
47005004313	43	30	25	5	14	M6	9	Negro
47005006312	65	45	27	7	19	M6	10	Negro
47005006311	65	45	27	7	19	M8	10	Negro
47005008313	80	57	34	8	22	M8	14	Negro
47005008312	80	57	34	8	22	M10	13	Negro
47005008311	80	57	34	8	22	M12	12	Negro
47005009313	94	65	39,5	10,5	26	M12	20	Negro

Taladro roscado.
Za: Empuñadura de aleación ligera, lacada en negro brillante RAL 9011.
Partes internas de acero inoxidable AISI 303.
(tornillo de fijación de AISI 304, muelle de AISI 302).

Consúltenos otras roscas y colores disponibles (naranja RAL 2004, gris RAL 7031).

470050T EMPUÑADURA GRADUABLE 4750 CON ESPIGA ROSCADA

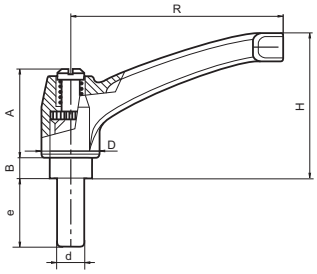

Espiga roscada.
Za: Empuñadura de aleación ligera, lacada en negro brillante RAL 9011.
Partes internas en acero bruñido UNI 5105.

Consúltenos otras roscas y colores disponibles (naranja RAL 2004, gris RAL 7031).

Código	R	H	A	B	D	d	e	Color
47005004505	43	30	25	5	14	M5	16	Negro
47005004508	43	30	25	5	14	M5	30	Negro
47005004509	43	30	25	5	14	M6	16	Negro
47005004511	43	30	25	5	14	M6	25	Negro
47005004513	43	30	25	5	14	M6	40	Negro
47005006512	65	45	27	7	19	M6	20	Negro
47005006514	65	45	27	7	19	M6	30	Negro
47005006502	65	45	27	7	19	M8	16	Negro
47005006501	65	45	27	7	19	M8	30	Negro
47005006508	65	45	27	7	19	M8	45	Negro
47005008501	80	57	34	8	22	M8	20	Negro
47005008505	80	57	34	8	22	M8	40	Negro
47005008507	80	57	34	8	22	M10	20	Negro
47005008511	80	57	34	8	22	M10	40	Negro
47005009517	94	65	39,5	10,5	26	M12	20	Negro
47005009503	94	65	39,5	10,5	26	M12	30	Negro
47005009507	94	65	39,5	10,5	26	M12	50	Negro
47005009515	94	65	39,5	10,5	26	M16	30	Negro
47005009501	94	65	39,5	10,5	26	M16	50	Negro
47005010501	108	75	44	12	30	M16	40	Negro
47005010502	108	75	44	12	30	M16	60	Negro

470050T EMPUÑADURA GRADUABLE 4750 CON ESPIGA ROSCADA EN INOX

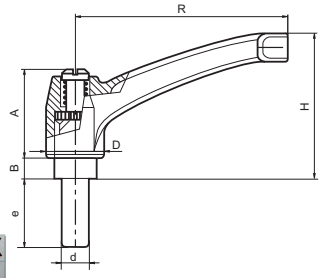

INOX
Acero Inoxidable

Espiga roscada de acero inoxidable.
Za: Empuñadura de aleación ligera, lacada en negro brillante RAL 9011.
Partes internas de acero inoxidable AISI 303.
(tornillo de fijación de AISI 304, muelle de AISI 302).

Consúltenos otras roscas y colores disponibles (naranja RAL 2004, gris RAL 7031).

* Consulte cantidad mínima.

Código	R	H	A	B	D	d	e	Color
47005004521	43	30	25	5	14	M5	16	Negro
47005004523	43	30	25	5	14	M5	30	Negro
47005004524	43	30	25	5	14	M6	16	Negro
47005004526	43	30	25	5	14	M6	30	Negro
47005006524	65	45	27	7	19	M8	16	Negro
47005006526	65	45	27	7	19	M8	30	Negro
47005008529	80	57	34	8	22	M10	20	Negro
47005008533	80	57	34	8	22	M10	40	Negro
47005008528	80	57	34	8	22	M12	20	Negro
47005008530	80	57	34	8	22	M12	50	Negro
47005009521	94	65	39,5	10,5	26	M12	30	Negro
*47005010522	108	75	44	12	30	M16	20	Negro
*47005010523	108	75	44	12	30	M16	50	Negro

110030 MANIVELA BIBOLA CON CASQUILLO ROSCADO

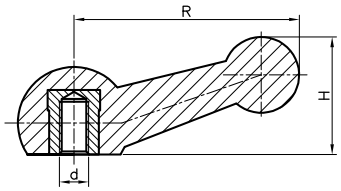

Código	R	H	d	Color
11003008302	77	44	M10	Negro

Casquillo roscado de hierro tratado.
PA: Poliamida negra reforzada.

470051K EMPUÑADURA FIJA 4751 CON CASQUILLO ROSCADO

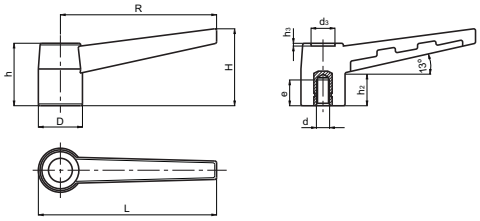

Código	R	L	H	D	h	h2	h3	d3	d	e
47005104301	43	50	21.5	15	19	9	1	7	M6	10
47005106301	68	78	36	21	28.5	11	2	10	M8	15
47005108301	83	93	40	24	34	18	2	13	M10	14

Casquillo roscado de acero.
PA: Poliamida negra reforzada.

470051T EMPUÑADURA FIJA 4751 CON ESPIGA ROSCADA

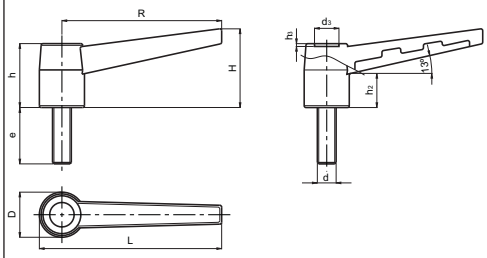

Código	R	L	H	D	h	h2	h3	d3	d	e
47005104501	43	50	21.5	15	19	9	1	7	M6	20
47005104502	43	50	21.5	15	19	9	1	7	M6	40
47005106501	68	78	36	21	28.5	11	2	10	M8	20
47005106502	68	78	36	21	28.5	11	2	10	M8	40
47005108501	83	93	40	24	34	18	2	13	M10	20
47005108502	83	93	40	24	34	18	2	13	M10	40

Espiga roscada de acero tratado.
PA: Poliamida negra reforzada.

470052K EMPUÑADURA GRADUABLE CON CASQUILLO ROSCADO

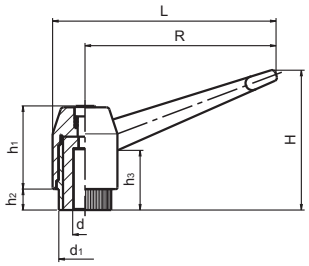

Código	R	L	H	h1	d1	h2	h3	d
47005204301	43	52	33	20	12	6	13	M6
47005206301	65	73	46	26	15	8	17	M8
47005208301	83	93	57	32	19	10	22	M10
47005210301	104	120	69	39	25	11	26	M12
47005211301	104	120	69	39	25	11	26	M14
47005212301	104	120	69	39	25	11	26	M16

Casquillo de acero tratado.
Termopolímero reforzado, color negro.

470052T EMPUÑADURA GRADUABLE CON ESPIGA ROSCADA

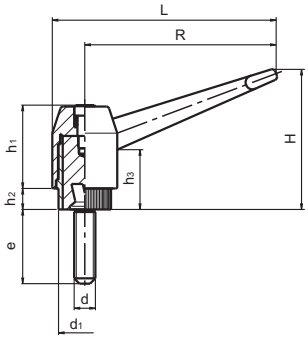

Código	R	L	H	h1	d1	h2	h3	d	e
47005204501	43	50	35	20	12	6	13	M6	25
47005206501	65	73	46	26	15	8	17	M8	30
47005208501	83	93	57	32	19	10	22	M10	40
47005210501	104	120	69	39	25	11	26	M12	60
47005211501	104	120	69	39	25	11	26	M14	60
47005212501	104	120	69	39	25	11	26	M16	63

Espiga de acero tratado.
Poliamida 6 reforzada, color negro.

470012 MANIVELA GRADUABLE BTC CON MANILLA GIRATORIA Y CASQUILLO CON TALADRO

Casquillo con taladro de acero de decoletaje.
PA: Poliamida negra reforzada.

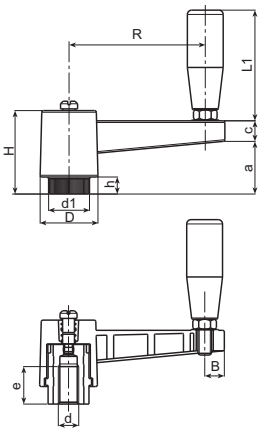

Código	R	H	h	d1	D	d	e	C	a	L1	B
47001206301	65	46	10	19	27	5	22	13	29	56	11
47001208301	80	50	10,5	24,5	34	5	23	13	33	66	12
47001211301	110	50	11	24,5	34	5	28	14	33	66	13

470012K MANIVELA GRADUABLE BTC CON MANILLA GIRATORIA Y CASQUILLO ROSCADO

Casquillo roscado de acero de decoletaje.
PA: Poliamida negra reforzada.

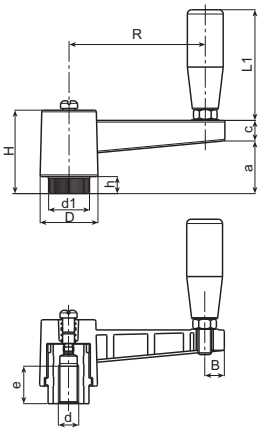

Código	R	H	h	d1	D	d	e	C	a	L1	B
47001206331	65	46	10	19	27	M8	18	13	29	56	9
47001206332	65	46	10	19	27	M10	17	13	29	56	9
47001206333	65	46	10	19	27	M12	17	13	29	56	9
47001208331	80	50	10,5	24	34	M12	22	13	32	66	11,5
47001208332	80	50	10,5	24	34	M14	23	13	32	66	11,5
47001208333	80	50	10,5	24	34	M16	20	13	32	66	11,5
47001211331	110	50	11	24,5	34	M12	20	13	33	66	11,5
47001211332	110	50	11	24,5	34	M14	20	13	33	66	11,5
47001211333	110	50	11	24,5	34	M16	20	13	33	66	11,5

470014 MANIVELA GRADUABLE BTC CON MANILLA GIRATORIA PLEGABLE Y CASQUILLO CON TALADRO

Casquillo con taladro de acero de decoletaje.
PA: Poliamida negra reforzada.

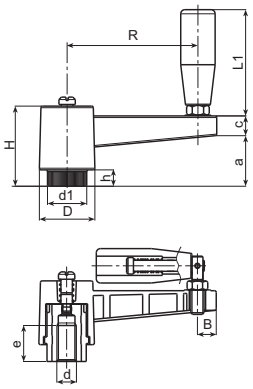

Código	R	H	h	d1	D	d	e	C	a	L1	B
47001406381	65	46	10	19	27	5	22	13	29	54	9
47001408381	80	50	10,5	24,5	34	5	24	13	32	75	11,5
47001411381	110	50	11	24,5	34	5	28	13	32	75	11,5

470014K MANIVELA GRADUABLE BTC CON MANILLA GIRATORIA PLEGABLE Y CASQUILLO ROSCADO

Casquillo roscado de acero de decoletaje.
PA: Poliamida negra reforzada.

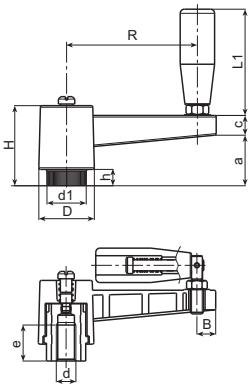

Código	R	H	h	d1	D	d	e	C	a	L1	B
47001406331	65	46	10	19	27	M8	18	13	29	54	9
47001406332	65	46	10	19	27	M10	17	13	29	54	9
47001406333	65	46	10	19	27	M12	17	13	29	54	9
47001408331	80	50	10,5	24,5	34	M12	22	13	32	75	11,5
47001408332	80	50	10,5	24,5	34	M14	23	13	32	75	11,5
47001408333	80	50	10,5	24,5	34	M16	20	13	32	75	11,5
47001411331	110	50	11	24,5	34	M12	20	13	33	75	11,5
47001411332	110	50	11	24,5	34	M14	20	13	33	75	11,5
47001411333	110	50	11	24,5	34	M16	20	13	33	75	11,5

470015 MANIVELA FIJA BTC CON MANILLA GIRATORIA Y CASQUILLO CON TALADRO

Casquillo con taladro de acero de decoletaje.
PA: Poliamida negra reforzada.
Tapón gris (RAL 7035).

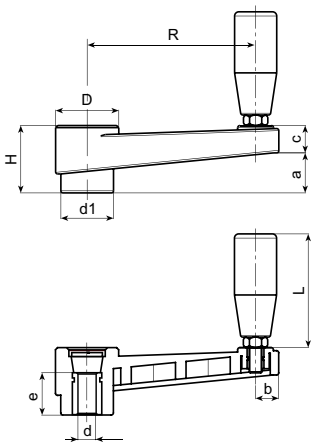

Código	R	H	d1	D	d	e	c	a	L	b
47001506301	65	30	22	27	5	20	13	17	56	9,5
47001508301	80	33	26	30	5	24	13	19	56	11
47001511301	110	39	29	33	8	28	14	22	66	12
47001514301	140	49	35	41	8	30	16	34	76	13,5
47001518301	185	55	40	45	8	34	16,5	40	86	14

470015K MANIVELA FIJA BTC CON MANILLA GIRATORIA Y CASQUILLO ROSCADO

Casquillo roscado de latón.
*Casquillo roscado de acero de decoletaje.
Casquillo para la manilla en latón.
PA: Poliamida negra reforzada.
Tapón gris (RAL 7035).

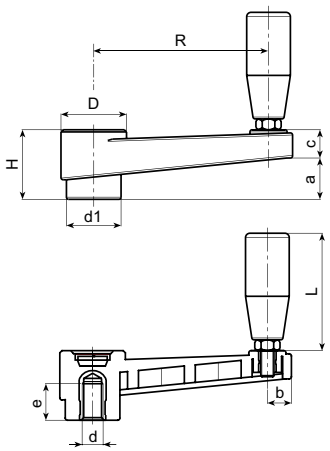

Código	R	H	d1	D	d	e	c	a	L	b
47001506331	65	30	22	27	M8	15	13	17	56	9,5
47001506332	65	30	22	27	M10	15	13	17	56	9,5
47001506333	65	30	22	27	M12	18	13	17	56	9,5
47001508331	80	33	26	30	M8	18	13	19	56	11
47001508332	80	33	26	30	M10	18	13	19	56	11
47001508333	80	33	26	30	M12	18	13	19	56	11
47001511331	110	39	29	33	M10	14	14	25	65	12
47001511332	110	39	29	33	M12	18	14	25	65	12
47001511333	110	39	29	33	M14	18	14	25	65	12
47001514331	140	49	35	41	M12	19	16	33	76	13,5
47001514332	140	49	35	41	M14	18	16	33	76	13,5
*47001514333	140	49	35	41	M16	18	16	33	76	13,5
47001518331	185	55	40	45	M12	17	16,5	40	86	14
47001518332	185	55	40	45	M14	19	16,5	40	86	14
*47001518333	185	55	40	45	M16	18	16,5	40	86	14

470016 MANIVELA FIJA BTC CON MANILLA GIRATORIA PLEGABLE Y CASQUILLO CON TALADRO

Casquillo con taladro de acero de decoletaje.
PA: Poliamida negra reforzada.
Tapón gris (RAL 7035).

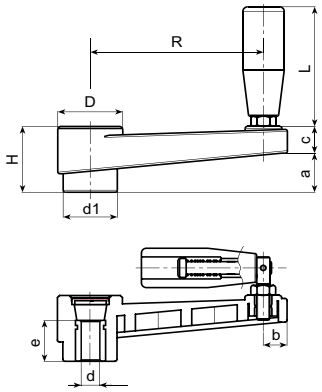

Código	R	H	d1	D	d	e	c	a	L	b
47001606381	65	30	22	27	5	20	13	17	54	9,5
47001608381	80	33	26	30	5	24	13	19	54	11
47001611381	110	39	29	33	8	28	14	25	75	12
47001614381	140	49	35	41	8	30	16	33	89	13,5
47001618381	185	55	40	45	8	34	16,5	40	97	14

470016K MANIVELA FIJA BTC CON MANILLA GIRATORIA PLEGABLE Y CASQUILLO ROSCADO

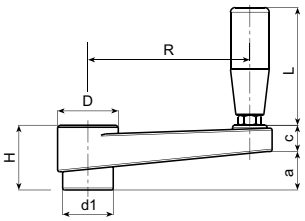

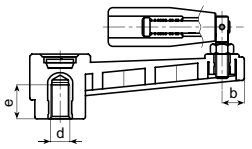

Casquillo roscado de latón.
* Casquillo roscado de acero tratado.
PA: Poliamida negra reforzada.
Tapón gris (RAL 7035).

Código	R	H	d1	D	d	e	c	a	L	b
47001606331	65	30	22	27	M8	15	13	17	54	9,5
47001606332	65	30	22	27	M10	15	13	17	54	9,5
47001606333	65	30	22	27	M12	18	13	17	54	9,5
47001608331	80	33	26	30	M8	18	13	19	54	11
47001608332	80	33	26	30	M10	18	13	19	54	11
47001608333	80	33	26	30	M12	18	13	19	54	11
47001611331	110	39	29	33	M10	16	14	25	75	12
47001611332	110	39	29	33	M12	18	14	25	75	12
47001611333	110	39	29	33	M14	18	14	25	75	12
47001614331	140	49	35	41	M12	19	16	33	89	13,5
47001614332	140	49	35	41	M14	18	16	33	89	13,5
*47001614333	140	49	35	41	M16	18	16	33	89	13,5
47001618331	185	55	40	45	M12	17	16,5	40	97	14
47001618332	185	55	40	45	M14	19	16,5	40	97	14
*47001618333	185	55	40	45	M16	18	16,5	40	97	14

380005 MANIVELA FIJA CON TALADRO CUADRADO

Código	R	h	H	d1	d	s	d2	D	h3	d3	Material
38000500420	50	10	18	16	10,1	8	8,4	18	10	14	Za
38000500422	64	11	20	19	13,1	10	10,5	22	12	18	Za
38000500424	80	14	24	23	13,1	10	10,5	26	14	21	Za
38000500436	100	17	28	27	16,1	12	12,6	30	15	23	Za
38000500414	125	22	34	32	18,1	14	14,7	35	18	26	AL
38000500416	160	26	38	35	22,2	17	17,9	39	18	26	AL

Taladro cuadrado. Manilla cilíndrica giratoria.
Za: Zamak, recubierto en plástico, negro, mate.
AL: Aluminio revestido de plástico negro.
Manilla cilíndrica: Baquelita PF 31, negra.
Alternativa a las manivelas DIN 469.

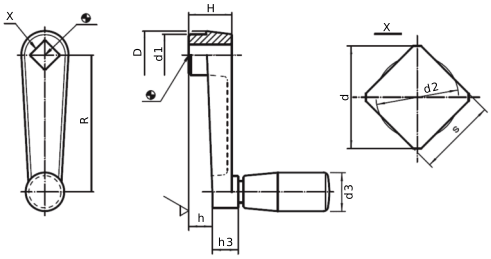

330030 MANIVELA DIN 469 F DE ALUMINIO

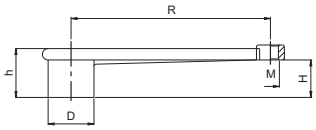

Código	R	H	h	D	M	Acabado
33003012101	125	22	33	35	M10	Natural
33003016101	160	25	40	40	M10	Natural
33003020101	200	25	45	45	M12	Natural
33003025101	250	28	48	48	M12	Natural

Sin taladro.
AL: Aluminio.
Taladro roscado para manilla.
Manillas recomendadas:
330010,330011,330012 ó 330013.
Ver página 67.
Manillas no incluidas.

330032 MANIVELA DIN 468 F DE ALUMINIO

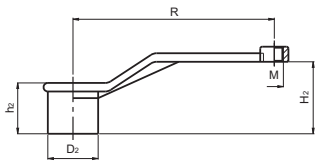

Código	R	H2	h2	D2	M	Acabado
33003210101	100	48	28	28	M8	Natural
33003212101	125	60	35	35	M10	Natural
33003216101	160	70	40	40	M10	Natural
33003220101	200	88	45	45	M12	Natural
33003225101	250	95	48	48	M12	Natural

Sin taladro.
AL: Aluminio.
Taladro roscado para manilla.
Manillas recomendadas: 330010,330011,330012 ó 330013. Ver página 67.
Manillas no incluidas.

330038 MANDO DE CONEXIÓN SN-KG

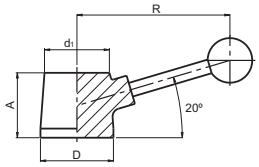

Código	R	D	A	d1	Acabado
33003830101	80	30	23	21	Natural
33003862101	150	63	40	50	Natural
33003870101	175	70	45	56	Natural
33003880101	190	80	50	66	Natural

Sin taladro
AL: Aluminio
Vástago de acero cromado y bola de baquelita.

370040 EMPUÑADURA DE BOLA DIN 99-N

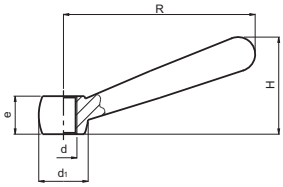

Código	R	d	e	d1	H	Acabado
37004000050	50	M6	9,5	12	24	Pavonado
37004000063	63	M8	12,5	16	30,5	Pavonado
37004000080	80	M10	15	20	38	Pavonado
37004000100	100	M12	19	25	47	Pavonado
37004000125	125	M16	25	32	59,5	Pavonado
37004000160	160	M20	31	40	75,7	Pavonado
37004000200	200	M24	41	50	97	Pavonado

Agujero roscado pasante.
FE: Acero pavonado.
Disponible en acero inoxidable. Consúltenos.

370043 EMPUÑADURA FIJA CON ROSCA DIRECTA Y POMO ESFÉRICO

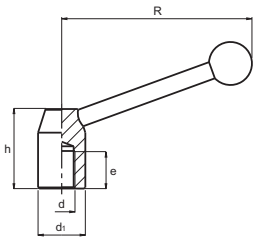

Código	d1	R	h	d	e	Acabado
37004320301	20	72	33	M8	15	Pavonado
37004322301	22	85	37	M10	15	Pavonado
37004328301	28	115	47	M12	18	Pavonado
37004336301	36	145	58	M16	24	Pavonado
37004345301	45	180	71	M20	30	Pavonado

Rosca directa ciega.
FE: Acero pavonado.
Pomo esférico DIN 319 de resina fenólica negra PF 31.

370044 EMPUÑADURA GRADUABLE CON ROSCA DIRECTA Y POMO ESFÉRICO

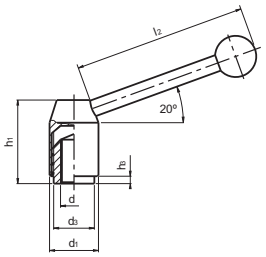

Código	d1	d3	h3	h1	l2	d	Acabado
37004421301	21	13,5	1	33,5	70	M8	Pavonado
37004424301	24	16	2,5	40	96	M10	Pavonado
37004428301	28	19	4,5	48,5	110	M12	Pavonado
37004433301	33	23	6	55	124	M16	Pavonado
37004440301	40	30	6	68	138	M20	Pavonado

Rosca directa ciega.
FE: Acero pavonado.
Pomo esférico DIN 319 de resina fenólica negra PF 31.

370044T EMPUÑADURA GRADUABLE CON ESPIGA ROSCADA Y POMO ESFÉRICO

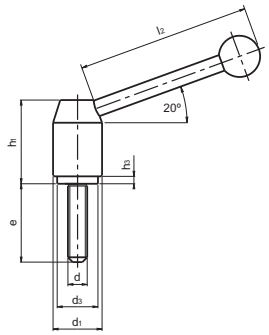

Código	d1	d3	h3	h1	l2	d	e	Acabado
37004421501	21	13,5	1	33,5	70	M8	32	Pavonado
37004424501	24	16	2,5	40	96	M10	40	Pavonado
37004428501	28	19	4,5	48,5	110	M12	50	Pavonado
37004433501	33	23	6	55	124	M16	63	Pavonado
37004440501	40	30	6	68	138	M20	80	Pavonado

Espiga roscada de acero pavonado.
FE: Acero pavonado.
Pomo esférico DIN 319 de resina fenólica negra PF 31.

470095 EMPUÑADURA PLEGABLE 136 EN INOX

INOX
Acero Inoxidable

Código	D	R	H	C	h1	d	d1	Q
47009516551	16	62	106	22	14	16	M10	35

Material Acero inoxidable AISI 303.
Acabado natural arenado.
Rosca mecanizada con tolerancia 6g.

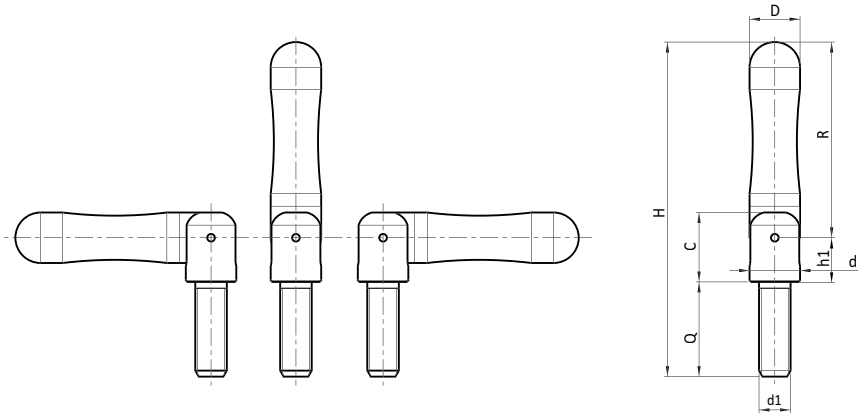

110053 ASA SOLID CON CASQUILLO ROSCADO

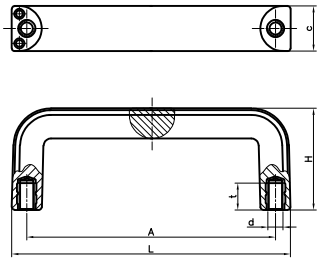

Código	L	A	d	H	c	t	Color
11005312301	124	109 ± 1	M6	45	21	10	Negro
11005314301	148	132 ± 1	M8	54	24	14	Negro

Casquillo roscado de latón.
PF: Resina fenólica negra FS 31 DIN 7708.

110058 ASA AFR CON CASQUILLO ROSCADO

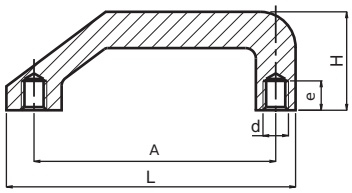

Código	L	A	d	H	e	Color
11005817301	170	140 ± 1	M8	57	14	Negro

Casquillo roscado de acero cincado.
PF: Resina fenólica negra FS 31 DIN 7708.

110061 ASA ED CON CASQUILLO ROSCADO

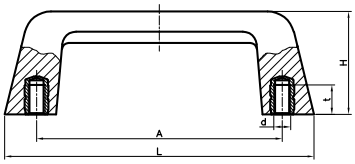

Código	L	A	d	H	t	Color
11006113301	130	109 ± 1	M6	43	10	Negro
11006116301	165	131 ± 1	M8	55	14	Negro

Casquillo roscado de latón.
PF: Resina fenólica negra FS 31 DIN 7708.

470048 ASA TALADROS PASANTES CON PROTECCIÓN ANTIPELLIZCO

Código	L	A	H	F	h	h1	h2	C	B	d3	d1	Versión
47004809201	115	94	33	28,5	23	31	6	38	19	10,3	6,5	TC
47004809211	115	94	33	28,5	23	31	16,3	38	19	11,9	6,5	TS
47004809221	115	94	33	28,5	23	31	6	38	19	10	6,5	TE

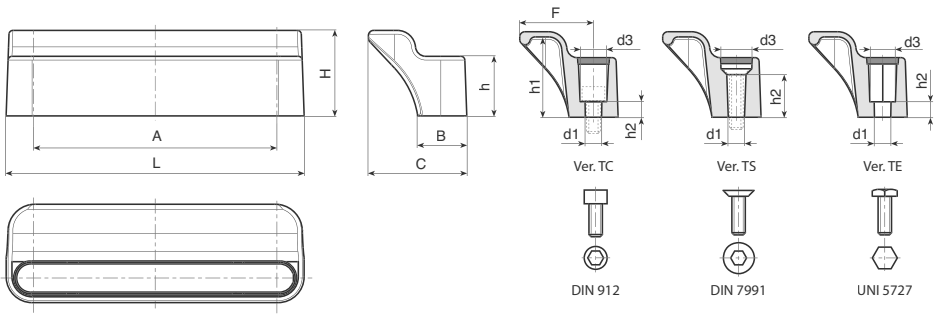

Taladros pasantes.
PA: Poliamida negra reforzada.
Tapa en poliamida color naranja RAL 2004 y en otros colores.
Temperatura de trabajo de +135°C a -30°C.
Tornillos no incluidos.

110055 ASA CT CON TALADROS PASANTES

RAL 7021 Negro
RAL 2004 Naranja
RAL 3001 Rojo
RAL 5005 Azul
RAL 1021 Amarillo
RAL 7038 Gris

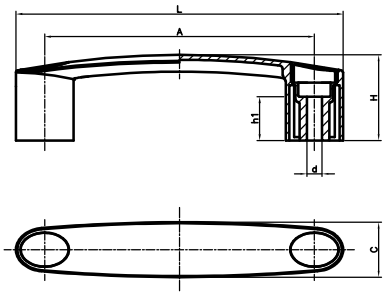

Taladros pasantes.
Tapones en los siguientes colores: Negro, naranja, rojo, azul, amarillo y gris, similares al RAL indicado.
PA: Poliamida negra reforzada.

Asa Negra											
Tapón Negro	Tapón Naranja	Tapón Rojo	Tapón Azul	Tapón Amarillo	Tapón Gris	L	A	d	H	C	h1
11005509210	11005509240	11005509250	11005509220	11005509230	11005509290	116	93 ± 1	6,5	34	20	20
11005510210	11005510240	11005510250	11005510220	11005510230	11005510290	146	109 ± 1	8,5	41	25	20
11005511210	11005511240	11005511250	11005511220	11005511230	11005511290	146	117 ± 1	8,5	41	25	20
11005513210	11005513240	11005513250	11005513220	11005513230	11005513290	163	132 ± 1	8,5	45	29	22
11005515210	11005515240	11005515250	11005515220	11005515230	11005515290	181	150 ± 1	8,5	48	31	25

Asa Naranja	Asa Roja	Asa Azul	Asa Amarilla	Asa Gris						
Tapón Naranja	Tapón Rojo	Tapón Azul	Tapón Amarillo	Tapón Gris	L	A	d	H	C	h1
11005509040	11005509050	11005509010	11005509030	11005509090	116	93 ± 1	6,5	34	20	20
11005510040	11005510050	11005510010	11005510030	11005510090	146	109 ± 1	8,5	41	25	20
11005511040	11005511050	11005511010	11005511030	11005511090	146	117 ± 1	8,5	41	25	20
11005513040	11005513050	11005513010	11005513030	11005513090	163	132 ± 1	8,5	45	29	22
11005515040	11005515050	11005515010	11005515030	11005515090	181	150 ± 1	8,5	48	31	25

110055K ASA CT CON CASQUILLO PASANTE ROSCADO

RAL 7021 Negro
RAL 2004 Naranja
RAL 3001 Rojo
RAL 5005 Azul
RAL 1021 Amarillo
RAL 7038 Gris

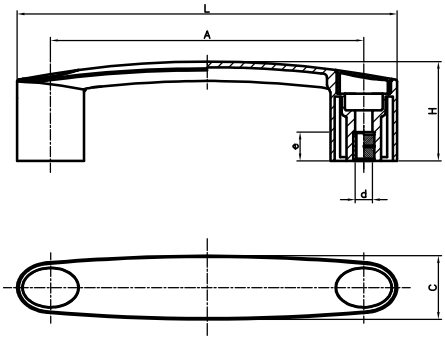

Casquillo pasante roscado de latón.
Tapones en los siguientes colores: Negro, naranja, rojo, azul, amarillo y gris, similares al RAL indicado.
PA: Poliamida negra reforzada.

Asa Negra											
Tapón Negro	Tapón Naranja	Tapón Rojo	Tapón Azul	Tapón Amarillo	Tapón Gris	L	A	d	H	C	e
11005509410	11005509440	11005509450	11005509420	11005509430	11005509490	116	93±1	M6	34	20	11.5
11005510410	11005510440	11005510450	11005510420	11005510430	11005510490	146	109±1	M6	41	25	11.5
11005511410	11005511440	11005511450	11005511420	11005511430	11005511490	146	117±1	M6	41	25	11.5
11005513410	11005513440	11005513450	11005513420	11005513430	11005513490	163	132±1	M6	45	29	11.5

110056 ASA MGM CON TALADROS PASANTES

RAL 7021 Negro
RAL 2004 Naranja
RAL 3001 Rojo
RAL 5005 Azul
RAL 1021 Amarillo

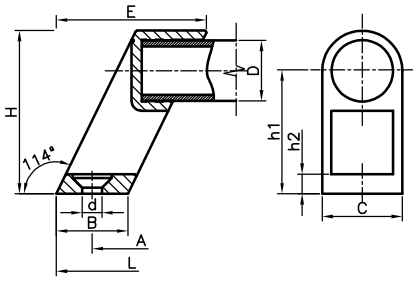

Taladros pasantes.
PA: Poliamida reforzada.
Tubo central de aluminio anodizado.

NARANJA
Código 11005600410 para tubo Ø 20mm (1 ud)
Código 11005600400 para tubo Ø 25mm (1 ud)

NEGRO
Código 11005600010 para tubo Ø 20mm (1 ud)
Código 11005600000 para tubo Ø 25mm (1 ud)

ROJO
Código 11005600510 para tubo Ø 20mm (1 ud)
Código 11005600500 para tubo Ø 25mm (1 ud)

AZUL
Código 11005600210 para tubo Ø 20mm (1 ud)
Código 11005600200 para tubo Ø 25mm (1 ud)

AMARILLO
Código 11005600310 para tubo Ø 20mm (1 ud)
Código 11005600300 para tubo Ø 25mm (1 ud)

Cód.Negro	Cód.Naranja	Cód.Rojo	Cód.Azul	Cód.Amarillo	L	A	d	H	B	C	D	E	h1	h2
11005620201	11005620241	11005620251	11005620221	11005620231	223	200 ± 1	6,4	53	23	26	20	47	40	6
11005625201	11005625241	11005625251	11005625221	11005625231	273	250 ± 1	6,4	53	23	26	20	47	40	6
11005630201	11005630241	11005630251	11005630221	11005630231	323	300 ± 1	6,4	53	23	26	20	47	40	6
11005635201	11005635241	11005635251	11005635221	11005635231	373	350 ± 1	6,4	53	23	26	20	47	40	6
11005640201	11005640241	11005640251	11005640221	11005640231	423	400 ± 1	6,4	53	23	26	20	47	40	6
11005650201	11005650241	11005650251	11005650221	11005650231	523	500 ± 1	6,4	53	23	26	20	47	40	6
11005660201	11005660241	11005660251	11005660221	11005660231	617	600 ± 1	6,4	53	23	26	20	47	40	6
11005670201	11005670241	11005670251	11005670221	11005670231	723	700 ± 1	6,4	53	23	26	20	47	40	6
11005620101	11005620141	11005620151	11005620121	11005620131	229	200 ± 1	8,4	60	29	32	25	56	43	8
11005625101	11005625141	11005625151	11005625121	11005625131	279	250 ± 1	8,4	60	29	32	25	56	43	8
11005630101	11005630141	11005630151	11005630121	11005630131	329	300 ± 1	8,4	60	29	32	25	56	43	8
11005635101	11005635141	11005635151	11005635121	11005635131	379	350 ± 1	8,4	60	29	32	25	56	43	8
11005640101	11005640141	11005640151	11005640121	11005640131	429	400 ± 1	8,4	60	29	32	25	56	43	8
11005650101	11005650141	11005650151	11005650121	11005650131	529	500 ± 1	8,4	60	29	32	25	56	43	8
11005660101	11005660141	11005660151	11005660121	11005660131	629	600 ± 1	8,4	60	29	32	25	56	43	8
11005670101	11005670141	11005670151	11005670121	11005670131	729	700 ± 1	8,4	60	29	32	25	56	43	8
11005600010	11005600410	11005600510	11005600210	11005600310		-	6,4	53	23	26	20	47	40	6
11005600000	11005600400	11005600500	11005600200	11005600300		-	8,4	60	29	32	25	56	43	8

110057 ASA TALADROS PASANTES

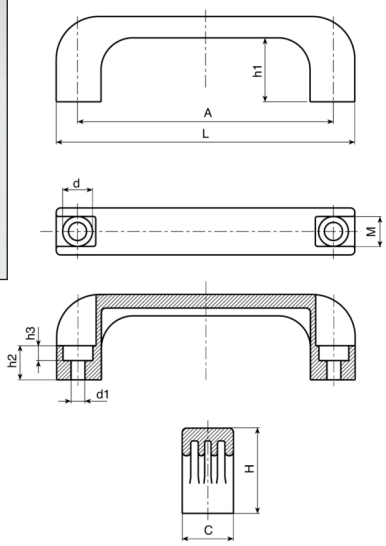

Código	L	A	C	M	H	h1	h2	h3	d	d1
11005711200	110	94±1	21	13	37	29	13	7	11	6,5
11005713200	133	116±1	25	14	40	30	16	8	14	9
11005713201	140	120±1	24	14	40	29	15	9	14	8,5
11005714200	151	132±1	26	14	43	31	16	9	14	8,5
11005718200	200	180±1	28	17	51	39	21	9	14	8,5
11005723200	262	235±1	32	20	53	40	21	11	17	10,5

Taladros pasantes.
PA: Poliamida negra reforzada.

Disponible en color naranja RAL 2004, color rojo similar RAL 3001 y en otros colores.

110060 ASA ALUPLAST CON TALADROS PASANTES

Código	A	d	h1	C	C1	D	E	Color
11006020101	200±1	8,4	32	28	26	20	47,8	Negro
11006030101	300±1	8,4	32	28	26	20	47,8	Negro
11006040101	400±1	8,4	32	28	26	20	47,8	Negro
11006050101	500±1	8,4	32	28	26	20	47,8	Negro
11006070101	700±1	8,4	32	28	26	20	47,8	Negro

Taladros pasantes.
PA: Poliamida negra reforzada.
Tubo central de aluminio anodizado.

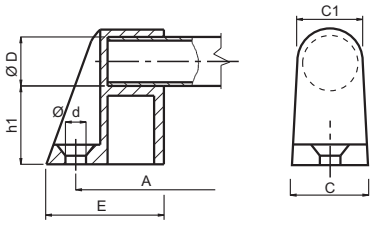

470005 ASA TMP

Código	L	A	d	B	H	h1	C	D	F	Color
47000509301	98,5	86±1	M6	12,5	40	28	20	12,5	73,5	Negro
47000510301	106,5	94±1	M6	12,5	40	28	20	12,5	81,5	Negro
47000513301	134	117±1	M6	16	50	34	25	16	102	Negro
47000514301	148	132±1	M8	16	50	34	25	16	116	Negro
47000516301	168	150±1	M8	18	58	40	29	18	132	Negro
47000519301	197	179±1	M8	18	58	40	29	18	161	Negro

Casquillo de latón.
PA: Poliamida negra reforzada.

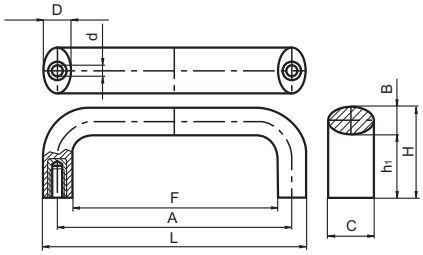

470005 ASA TMP EN INOX

Código	L	A	d	B	H	h1	C	D	F	Color
47000509351	98,5	86±1	M6	12,5	40	28	20	12,5	73,5	Negro
47000510351	106,5	94±1	M6	12,5	40	28	20	12,5	81,5	Negro
47000513351	134	117±1	M6	16	50	34	25	16	102	Negro
47000514351	148	132±1	M8	16	50	34	25	16	116	Negro
47000516351	168	150±1	M8	18	58	40	29	18	132	Negro
47000519351	197	179±1	M8	18	58	40	29	18	161	Negro

Casquillo de acero inoxidable.
PA: Poliamida negra reforzada.

INOX
Acero Inoxidable

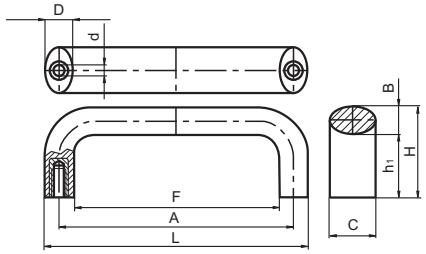

470039 ASA INY 221

Código	L	A	d	H	h1	B	Material	Color
47003920301	198	132	M8	48	29	34	PA	Negro

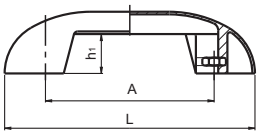

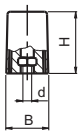

Tuercas de acero tratado.
PA: Poliamida negra reforzada.

310006 ASA AE CON ROSCA DIRECTA

Rosca directa.
AL: Aluminio anodizado.

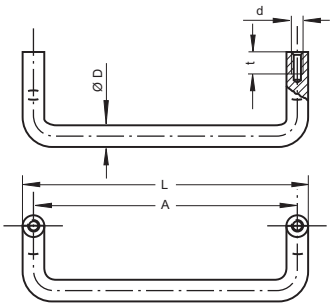

Código	L	A	d	H	h1	t	D	Color
31000610081	96	86	M5	30	40	10	10	Natural
31000610121	130	120	M5	30	40	10	10	Natural
31000610181	190	180	M5	30	40	10	10	Natural
31000610084	96	86	M5	30	40	10	10	Negro
31000610124	130	120	M5	30	40	10	10	Negro
31000610184	190	180	M5	30	40	10	10	Negro

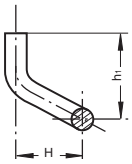

310007 ASA ST CON ROSCA DIRECTA

Rosca directa.
CR: Acero cromado.
Incluye arandelas de apoyo de latón cromado.

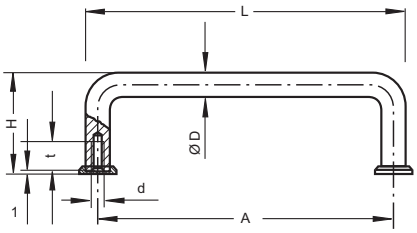

Código	L	A	d	H	t	D	Color
31000705031	37	32	M3	21	6	5	Plata
31000705041	47	42	M3	25	6	5	Plata
31000705051	60	55	M3	25	6	5	Plata
31000705071	81	76	M3	25	6	5	Plata
31000705081	93	88	M3	25	6	5	Plata
31000708031	40	32	M4	33	8	8	Plata
31000708051	63	55	M4	33	8	8	Plata
31000708061	72	64	M4	33	8	8	Plata
31000708081	96	88	M4	33	8	8	Plata
31000708091	104	96	M4	33	8	8	Plata
31000708101	106	98	M4	33	8	8	Plata
31000708111	110	102	M4	33	8	8	Plata
31000708121	128	120	M4	33	8	8	Plata
31000708131	136	128	M4	33	8	8	Plata
31000708141	144	136	M4	33	8	8	Plata
31000710051	65	55	M5	41	10	10	Plata
31000710081	98	88	M5	41	10	10	Plata
31000710101	110	100	M5	41	10	10	Plata
31000710111	112	102	M5	41	10	10	Plata
31000710121	125	115	M5	41	10	10	Plata
31000710131	130	120	M5	41	10	10	Plata
31000710141	146	136	M5	41	10	10	Plata
31000710181	190	180	M5	41	10	10	Plata
31000710201	210	200	M5	41	10	10	Plata
31000710231	245	235	M5	41	10	10	Plata
31000710251	260	250	M5	41	10	10	Plata

310009 ASA SG

Perfil de aluminio anodizado natural o negro y extremos de poliamida negra.

Código	L	A	d	Agujero para montaje	Versión	Color
31000910011	100	-	-	104 x 73	A	Natural
31000911011	118	-	-	122 x 73	A	Natural
31000916011	167	-	-	171 x 73	A	Natural
31000910014	100	-	-	104 x 73	A	Negro
31000911014	118	-	-	122 x 73	A	Negro
31000916014	167	-	-	171 x 73	A	Negro
31000910021	100	60	4,5	104 x 73	B	Natural
31000911021	118	78	4,5	122 x 73	B	Natural
31000916021	167	127	4,5	171 x 73	B	Natural
31000910024	100	60	4,5	104 x 73	B	Negro
31000911024	118	78	4,5	122 x 73	B	Negro
31000916024	167	127	4,5	171 x 73	B	Negro

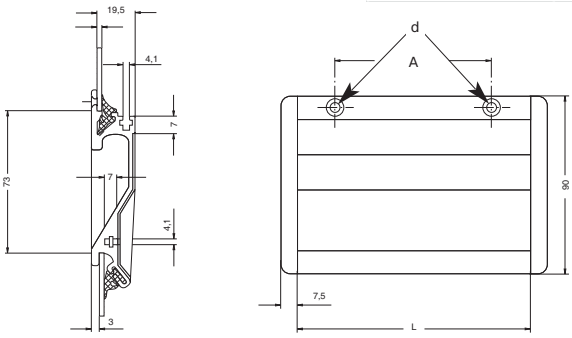

Versión A: Montaje mediante un inserto de goma en la parte superior que presiona por detrás.
Versión B: Montaje mediante dos tornillos DIN 966 M4 desde la parte vista.

Montaje: El montaje en planchas de metal de 1 a 2,5mm no requiere tornillos y la versión A con insertos de goma asegura una perfecta instalación.
La versión B incluye dos tornillos para una sujeción fuerte y por si no es posible acceder al interior para colocar el 2º inserto de goma.
Para el montaje hay que introducir la parte baja con su inserto de goma y a continuación colocar los dos laterales de poliamida negra.
Posteriormente colocar el 2º inserto de goma en la versión A o los dos tornillos en la versión B.

310012 ASA LG

Perfil de aluminio (Al Mg Si 0.5).
Acabado de la superficie anodizado mate en color natural y negro.

Código	L	A	d	Color
31001204031	50	30	M4	Natural
31001204041	65	45	M4	Natural
31001204061	84	64	M4	Natural
31001204071	90	70	M4	Natural
31001204081	100	80	M4	Natural
31001204091	110	90	M4	Natural
31001204034	50	30	M4	Negro
31001204044	65	45	M4	Negro
31001204064	84	64	M4	Negro
31001204074	90	70	M4	Negro
31001204084	100	80	M4	Negro
31001204094	110	90	M4	Negro
31001204001	1m	-	-	Natural
31001204004	1m	-	-	Negro

VERSIÓN LG 04

Código	L	A	d	Color
31001205061	84	64	M6	Natural
31001205071	90	70	M6	Natural
31001205081	100	80	M6	Natural
31001205091	110	90	M6	Natural
31001205101	125	105	M6	Natural
31001205064	84	64	M6	Negro
31001205074	90	70	M6	Negro
31001205084	100	80	M6	Negro
31001205094	110	90	M6	Negro
31001205104	125	105	M6	Negro
31001205001	1m	-	-	Natural
31001205004	1m	-	-	Negro

VERSIÓN LG 05

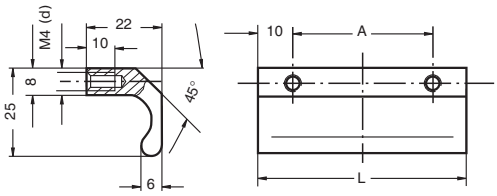

VERSIÓN LG 04

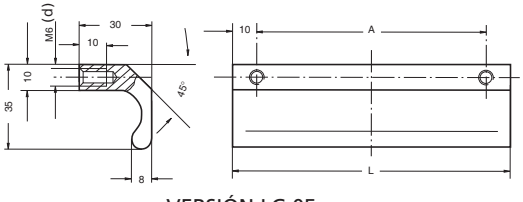

VERSIÓN LG 05

310018 ASA MS EN ALUMINIO Y EN ACERO INOXIDABLE

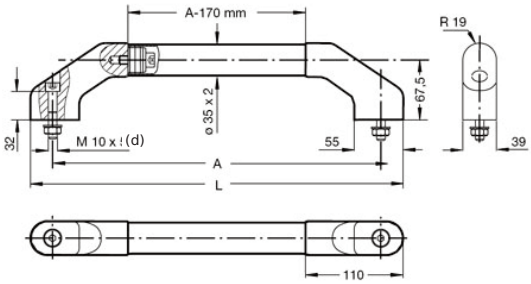

Extremos de aluminio (Al Si Cu 12) color negro. Tubo conector de aluminio (Al Mg Si 0.5) o acero inoxidable (1.4301). Incluye tornillos DIN 912, arandelas y tuercas de acero inoxidable.

INOX Acero Inoxidable

Código	L	A	d	Color
31001802041	450	400	M10	Natural
31001802061	650	600	M10	Natural
31001802081	850	800	M10	Natural
31001802101	1050	1000	M10	Natural
31001802045	450	400	M10	Negro
31001802065	650	600	M10	Negro
31001802085	850	800	M10	Negro
31001802105	1050	1000	M10	Negro

VERSIÓN TUBO DE ALUMINIO

Código	L	A	d	Color
31001802043	450	400	M10	Natural
31001802063	650	600	M10	Natural
31001802083	850	800	M10	Natural
31001802103	1050	1000	M10	Natural

VERSIÓN TUBO INOX

310019 ASA MO

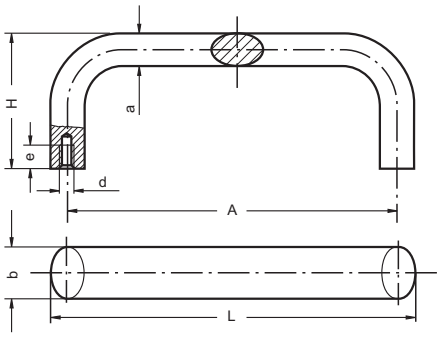

Aluminio anodizado con acabado mate en color natural o negro.

Código	L	A	d	H	e	a	b	Color
31001920101	113	100	M6	50	12	13	20	Natural
31001920111	125	112	M6	50	12	13	20	Natural
31001920121	133	120	M6	50	12	13	20	Natural
31001920131	141	128	M6	50	12	13	20	Natural
31001920161	173	160	M6	50	12	13	20	Natural
31001920104	113	100	M6	50	12	13	20	Negro
31001920114	125	112	M6	50	12	13	20	Negro
31001920124	133	120	M6	50	12	13	20	Negro
31001920134	141	128	M6	50	12	13	20	Negro
31001920164	173	160	M6	50	12	13	20	Negro
31001926111	125	112	M8	55	14	17	26	Natural
31001926121	133	120	M8	55	14	17	26	Natural
31001926131	141	128	M8	55	14	17	26	Natural
31001926161	173	160	M8	55	14	17	26	Natural
31001926181	193	180	M8	55	14	17	26	Natural
31001926191	205	192	M8	55	14	17	26	Natural
31001926351	363	350	M8	55	14	17	26	Natural
31001926114	125	112	M8	55	14	17	26	Negro
31001926124	133	120	M8	55	14	17	26	Negro
31001926134	141	128	M8	55	14	17	26	Negro
31001926164	173	160	M8	55	14	17	26	Negro
31001926184	193	180	M8	55	14	17	26	Negro
31001926194	205	192	M8	55	14	17	26	Negro
31001926354	363	350	M8	55	14	17	26	Negro

310020 ASA MF

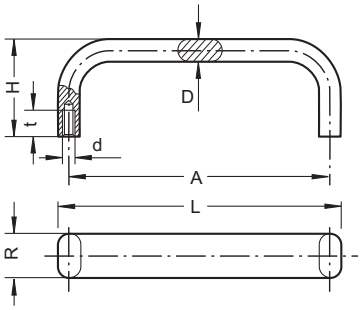

Aluminio (Al Mg Si 0.5) anodizado color natural o negro.

Código	L	A	d	D	H	R	t	Material	Color
31002020121	130	120	M5	10	45	20	10	AL	Natural
31002020141	150	140	M5	10	45	20	10	AL	Natural
31002020181	190	180	M5	10	45	20	10	AL	Natural
31002020201	210	200	M5	10	45	20	10	AL	Natural
31002020351	360	350	M6	10	45	20	12	AL	Natural
31002020124	130	120	M5	10	45	20	10	AL	Negro
31002020144	150	140	M5	10	45	20	10	AL	Negro
31002020184	190	180	M5	10	45	20	10	AL	Negro
31002020204	210	200	M5	10	45	20	10	AL	Negro
31002020354	360	350	M6	10	45	20	12	AL	Negro

310025 ASA VA

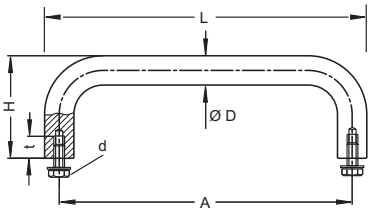

Código	L	A	d	D	H	t	Color
31002508060	72	64	M5	8	35	10	Natural
31002508081	96	88	M5	8	35	10	Natural
31002508101	108	100	M5	8	35	10	Natural
31002508120	128	120	M5	8	35	10	Natural
31002510100	110	100	M5	10	40	10	Natural
31002510120	130	120	M5	10	40	10	Natural
31002510180	190	180	M5	10	40	10	Natural
31002510250	260	250	M5	10	40	10	Natural
31002510300	310	300	M5	10	40	10	Natural
31002510350	360	350	M5	10	40	10	Natural
31002515150	165	150	M6	15	55	12	Natural
31002515200	215	200	M6	15	55	12	Natural
31002515250	265	250	M6	15	55	12	Natural
31002515300	315	300	M6	15	55	12	Natural
31002515350	365	350	M6	15	55	12	Natural
31002520200	220	200	M8	20	70	16	Natural
31002520250	270	250	M8	20	70	16	Natural
31002520300	320	300	M8	20	70	16	Natural
31002520350	370	350	M8	20	70	16	Natural

Acero inoxidable AISI 316L (1.4404), apto para ambientes marinos.
Incluye tornillos din 933 y arandelas DIN 125 de acero inoxidable.
Accesorios: arandelas de apoyo de acero inoxidable.
Ø 8 código 310025 00 008 (bolsa de 20 uds.)
Ø 10 código 310025 00 010 (bolsa de 20 uds.)
Ø 15 código 310025 00 015 (bolsa de 2 uds.)
Ø 20 código 310025 00 020 (bolsa de 2 uds.)

INOX
Acero Inoxidable

310027 ASA RS

INOX
Acero Inoxidable

Código	L	A	d	Color
31002720181	210	180	M8	Natural
31002720201	230	200	M8	Natural
31002720251	280	250	M8	Natural
31002720301	330	300	M8	Natural
31002720351	380	350	M8	Natural
31002720401	430	400	M8	Natural
31002720501	530	500	M8	Natural
31002720601	630	600	M8	Natural
31002720180	210	180	M8	Negro
31002720200	230	200	M8	Negro
31002720250	280	250	M8	Negro
31002720300	330	300	M8	Negro
31002720350	380	350	M8	Negro
31002720400	430	400	M8	Negro
31002720500	530	500	M8	Negro
31002720600	630	600	M8	Negro

VERSIÓN RS20 CON TUBO DE ALUMINIO

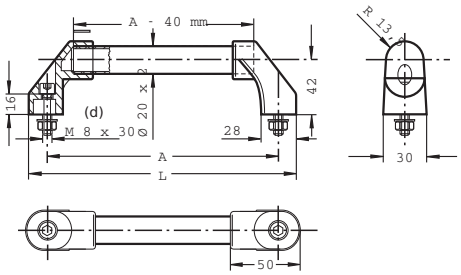

RS20

Código	L	A	d	Color
31002730251	294	250	M10	Natural
31002730301	344	300	M10	Natural
31002730351	394	350	M10	Natural
31002730401	444	400	M10	Natural
31002730501	544	500	M10	Natural
31002730601	644	600	M10	Natural
31002730250	294	250	M10	Negro
31002730300	344	300	M10	Negro
31002730350	394	350	M10	Negro
31002730400	444	400	M10	Negro
31002730500	544	500	M10	Negro
31002730600	644	600	M10	Negro

VERSIÓN RS30 CON TUBO DE ALUMINIO

Código	L	A	d	Color
31002730253	300	250	M10	Natural
31002730303	350	300	M10	Natural
31002730353	400	350	M10	Natural
31002730403	450	400	M10	Natural
31002730503	550	500	M10	Natural
31002730603	650	600	M10	Natural

VERSIÓN RS30 CON TUBO INOX

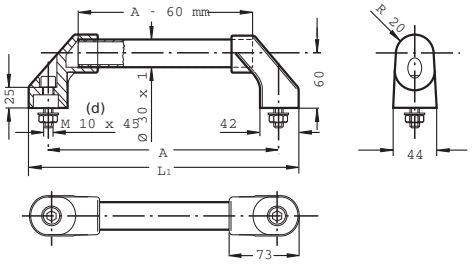

RS30

Semisoportes de poliamida reforzada color negro.
Tubos de aluminio (Al Mg Si 0.5) de color natural anodizado, negro o de acero inoxidable (1.4301).
Incluye tornillos DIN 912, tuercas y arandelas de acero pavonado para el montaje de las versiones con tubo de aluminio e idénticos de acero inoxidable para las versiones con tubo de acero inoxidable.
Semisoporte (1 ud.) con tornillos de montaje.
Código Ø20 31002720000
Código Ø30 31002730000

310035 ASA W2

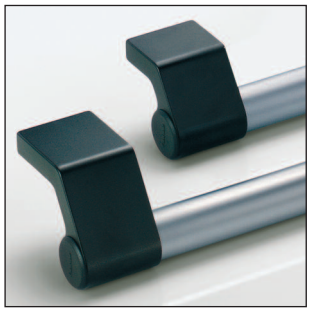

Extremos de aluminio (Al Mg Si 0.5) negro anodizado acabado mate.
La diferencia entre W2 y W5 es la altura libre del asa.

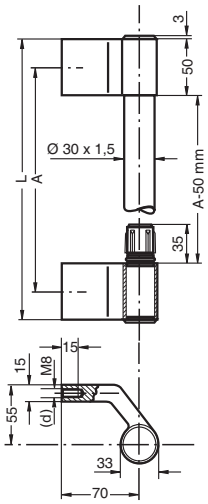

Código	L	A	d	Color
31003532001	250	200	M8	Natural
31003532501	300	250	M8	Natural
31003533001	350	300	M8	Natural
31003533501	400	350	M8	Natural
31003534001	450	400	M8	Natural
31003535001	550	500	M8	Natural
31003536001	650	600	M8	Natural

310046 ASA W5

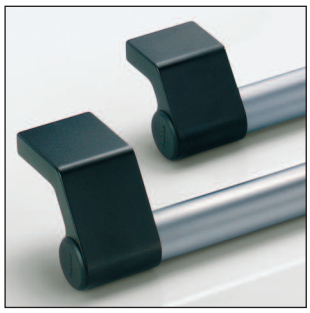

Extremos de aluminio (Al Mg Si 0.5) negro anodizado acabado mate.
La diferencia entre W2 y W5 es la altura libre del asa.

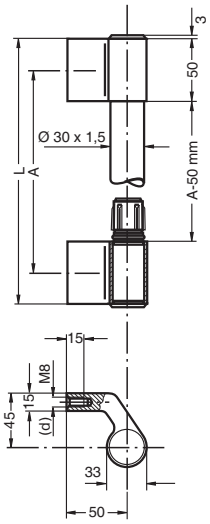

Código	L	A	d	Color
31004631201	250	200	M8	Natural
31004631251	300	250	M8	Natural
31004631301	350	300	M8	Natural
31004631351	400	350	M8	Natural
31004631401	450	400	M8	Natural
31004631501	550	500	M8	Natural
31004631601	650	600	M8	Natural

310036 ASA M4

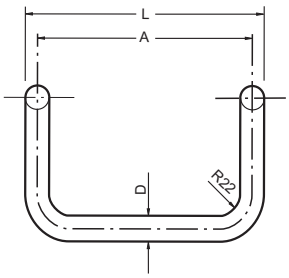

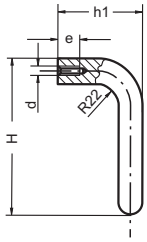

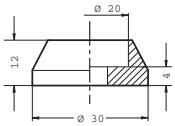

Aluminio anodizado acabado satinado en color natural o negro (Al Mg Si 0.5).
Arandelas para Ø20:
Código Natural 31003620001
Código Negro 31003620004

Código	L	A	d	D	e	h1	H	Color
31003620201	220	200	M8	20	15	70	130	Natural
31003620251	270	250	M8	20	15	70	130	Natural
31003620301	320	300	M8	20	15	70	130	Natural
31003620351	370	350	M8	20	15	70	130	Natural
31003620401	420	400	M8	20	15	70	130	Natural
31003630301	330	300	M10	30	15	100	175	Natural
31003630351	380	350	M10	30	15	100	175	Natural
31003630401	430	400	M10	30	15	100	175	Natural
31003630501	530	500	M10	30	15	100	175	Natural
31003620204	220	200	M8	20	15	70	130	Negro
31003620254	270	250	M8	20	15	70	130	Negro
31003620304	320	300	M8	20	15	70	130	Negro
31003620354	370	350	M8	20	15	70	130	Negro
31003620404	420	400	M8	20	15	70	130	Negro
31003630304	330	300	M10	30	15	100	175	Negro
31003630354	380	350	M10	30	15	100	175	Negro
31003630404	430	400	M10	30	15	100	175	Negro
31003630504	530	500	M10	30	15	100	175	Negro

310037 ASA RA

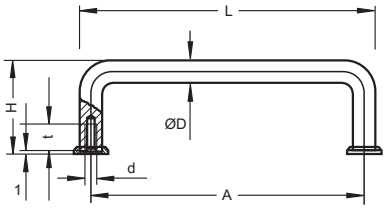

Código	L	A	d	D	t	H	Color
31003700501	65	55	M5	10	10	41	Natural
31003700801	98	88	M5	10	10	41	Natural
31003701001	110	100	M5	10	10	41	Natural
31003701201	130	120	M5	10	10	41	Natural
31003701801	190	180	M5	10	10	41	Natural
31003702001	210	200	M5	10	10	41	Natural
31003702301	245	235	M5	10	10	41	Natural
31003702501	260	250	M5	10	10	41	Natural
31003700504	65	55	M5	10	10	41	Negro
31003700804	98	88	M5	10	10	41	Negro
31003701004	110	100	M5	10	10	41	Negro
31003701204	130	120	M5	10	10	41	Negro
31003701804	190	180	M5	10	10	41	Negro
31003702004	210	200	M5	10	10	41	Negro
31003702304	245	235	M5	10	10	41	Negro
31003702504	260	250	M5	10	10	41	Negro

Aluminio anodizado color natural o negro.
Accesorios: Arandelas de apoyo anodizado.
Natural: código 310037 00 001 (bolsa de 20uds.)
Negro: código 310037 00 004 (bolsa de 20uds.)

310042 ASA AG

Código	L	A	d	B	t	H	Versión	Material	Color
31004214010	146	120	M6	22	15	39	R	AL	Natural
31004217010	170	140	M8	25	16	45	R	AL	Natural
31004219010	194	160	M8	28	20	52	R	AL	Natural
31004214110	146	120	M6	22	15	39	R	AL	Negro
31004217110	170	140	M8	25	16	45	R	AL	Negro
31004219110	194	160	M8	28	20	52	R	AL	Negro
31004214210	146	120	M6	22	15	39	R	AL	Titanio
31004217210	170	140	M8	25	16	45	R	AL	Titanio
31004219210	194	160	M8	28	20	52	R	AL	Titanio
31004217310	170	140	M8	25	15	45	R	INOX	Natural
31004221310	218	180	M10	32	18	58	R	INOX	Natural
31004214020	146	120	6	22	12	39	F	AL	Natural
31004217020	170	140	8	25	15	45	F	AL	Natural
31004219020	194	160	8	28	15	52	F	AL	Natural
31004214120	146	120	6	22	12	39	F	AL	Negro
31004217120	170	140	8	25	15	45	F	AL	Negro
31004219120	194	160	8	28	15	52	F	AL	Negro
31004214220	146	120	6	22	12	39	F	AL	Titanio
31004217220	170	140	8	25	15	45	F	AL	Titanio
31004219220	194	160	8	28	15	52	F	AL	Titanio
31004217320	170	140	8	25	15	45	F	INOX	Natural
31004221320	218	180	10	32	18	58	F	INOX	Natural

Aluminio (Al Mg Si 0.5) anodizado color natural, negro y titanio o de acero inoxidable G 4308.
La versión R es de montaje posterior e incorpora tornillos DIN 933 y arandelas de acero inoxidable.
La versión F es de montaje frontal e incorpora tornillos DIN 912, tuercas y arandelas de acero inoxidable.

INOX
Acero Inoxidable

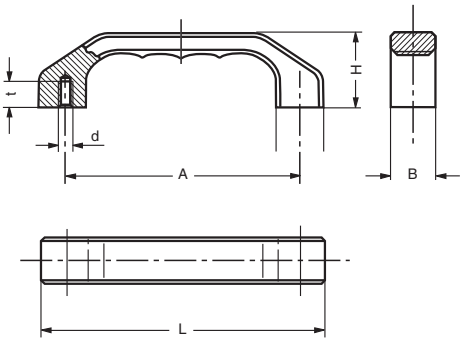

VERSIÓN AG-R

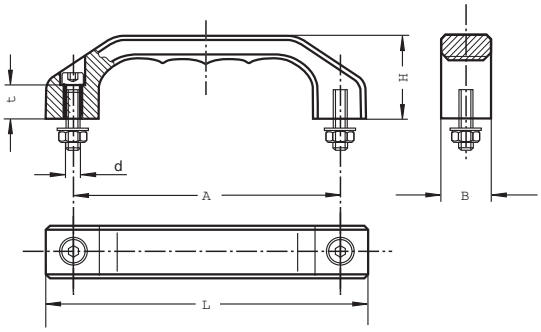

VERSIÓN AG-F

310043 ASA AK

Código	L	A	d	Versión	Material	Color
31004301101	160	140	M8	R	AL	Negro
31004301001	160	96	8	F	AL	Negro

La versión F es de montaje frontal e incluye tornillos DIN 912, arandelas y tuercas de acero inoxidable.
La versión R es de montaje posterior y no incluye tornillos.

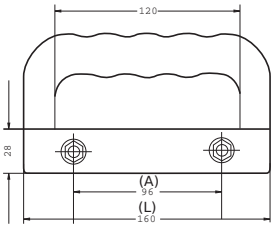

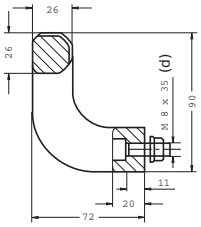

VERSIÓN F

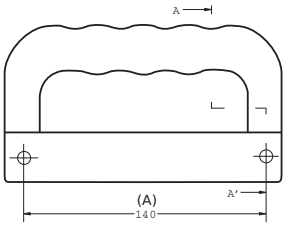

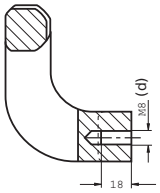

VERSIÓN R

310047 ASA A4

Aluminio extruido (Al Mg Si 0.5).
Los extremos se unen al tubo mediante pernos de acero inoxidable.

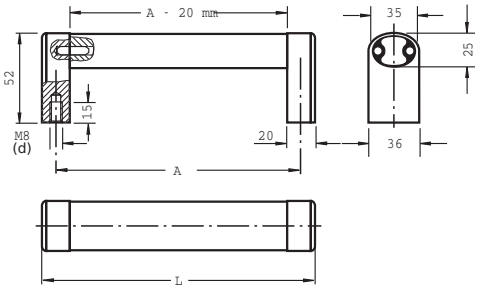

Código	L	A	d	Material	Extremos	Color
31004735201	220	200	M8	AL	Natural	Natural
31004735251	270	250	M8	AL	Natural	Natural
31004735301	320	300	M8	AL	Natural	Natural
31004735401	420	400	M8	AL	Natural	Natural
31004735501	520	500	M8	AL	Natural	Natural
31004735202	220	200	M8	AL	Negro	Natural
31004735252	270	250	M8	AL	Negro	Natural
31004735302	320	300	M8	AL	Negro	Natural
31004735402	420	400	M8	AL	Negro	Natural
31004735502	520	500	M8	AL	Negro	Natural
31004735203	220	200	M8	AL	Natural	Negro
31004735253	270	250	M8	AL	Natural	Negro
31004735303	320	300	M8	AL	Natural	Negro
31004735403	420	400	M8	AL	Natural	Negro
31004735503	520	500	M8	AL	Natural	Negro
31004735204	220	200	M8	AL	Negro	Negro
31004735254	270	250	M8	AL	Negro	Negro
31004735304	320	300	M8	AL	Negro	Negro
31004735404	420	400	M8	AL	Negro	Negro
31004735504	520	500	M8	AL	Negro	Negro

310048 ASA W3

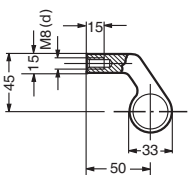

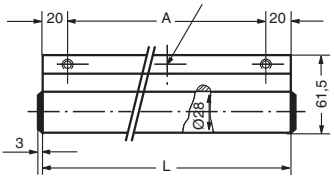

Perfil de aluminio anodizado natural o negro (Al Mg Si 0.5).
Tapones laterales de poliamida color negro.

Código	L	A	d	Material	Color
31004811001	150	110	M8	AL	Natural
31004816001	200	160	M8	AL	Natural
31004821001	250	210	M8	AL	Natural
31004826001	300	260	M8	AL	Natural
31004831001	350	310	M8	AL	Natural
31004836001	400	360	M8	AL	Natural
31004846001	500	460	M8	AL	Natural
31004856001	600	560	M8	AL	Natural
31004811004	150	110	M8	AL	Negro
31004816004	200	160	M8	AL	Negro
31004821004	250	210	M8	AL	Negro
31004826004	300	260	M8	AL	Negro
31004831004	350	310	M8	AL	Negro
31004836004	400	360	M8	AL	Negro
31004846004	500	460	M8	AL	Negro
31004856004	600	560	M8	AL	Negro

310051 ASA KM

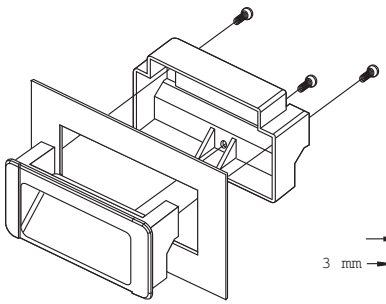

Código	L	Material	Color
31005148111	120	PA	Gris Piedra
31005148112	120	PA	Gris Claro
31005148113	120	PA	Gris Blanco
31005148114	120	PA	Negro

Compatible con varios grosores de panel (de 1 a 5 mm.).
Termoplástico disponible en 4 colores y con casquillos de latón para el montaje.
Incluye 3 tornillos con ranura en cruz para el montaje.
Montaje:
Montar la parte frontal en el hueco del panel y posteriormente presionar la parte posterior contra la frontal. Asegurar el montaje con los tornillos.

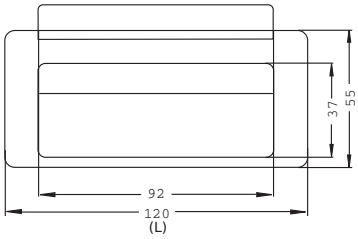

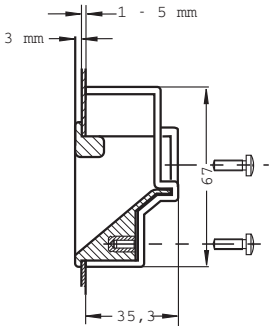

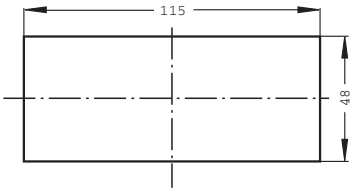

AGUJERO DE MONTAJE

310052 ASA KS

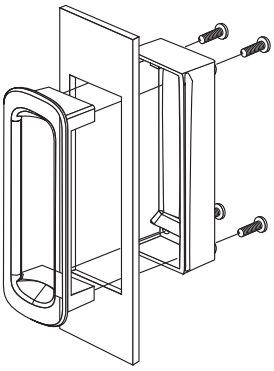

Código	L	Material	Color
31005240121	140	PA	Gris Piedra
31005240122	140	PA	Gris Claro
31005240123	140	PA	Gris Blanco
31005240124	140	PA	Negro

Compatible con varios grosores de panel (de 1 a 5 mm.).
Termoplástico disponible en 4 colores y con casquillos de latón para el montaje.
Incluye 4 tornillos de estrella galvanizados DIN 7985 para el montaje.
Montaje:
Montar la parte frontal en el hueco del panel y posteriormente presionar la parte posterior contra la frontal. Asegurar el montaje con los tornillos.

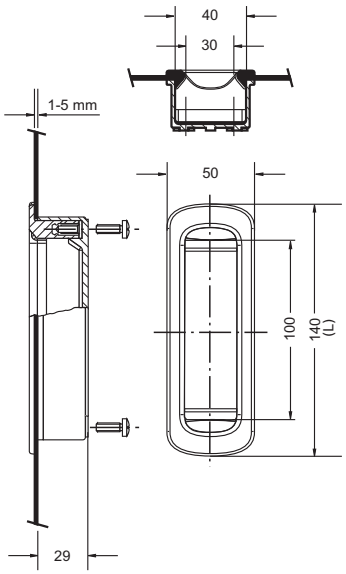

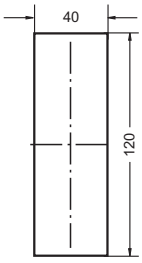

AGUJERO DE MONTAJE

370033 ASAS OV MONTAJE FRONTAL

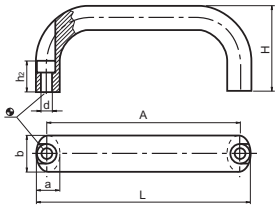

Código	L	A	d	b	H	a	h2	Color
37003300141	130	116	6,4	26	55	17	17	Natural
37003300151	146	132	6,4	26	55	17	17	Natural
37003300161	178	164	6,4	26	57	17	17	Natural
37003300171	210	196	6,4	26	57	17	17	Natural
37003300341	130	116	6,4	26	55	17	17	Negro
37003300351	146	132	6,4	26	55	17	17	Negro
37003300361	178	164	6,4	26	57	17	17	Negro
37003300371	210	196	6,4	26	57	17	17	Negro

Aluminio natural pulido o aluminio revestido de plástico negro (RAL 9005). Perfil ergonómico, ofreciendo gran estabiliad, superficies amplias.

370033 ASAS OV MONTAJE POSTERIOR

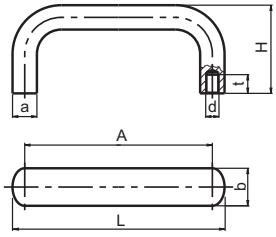

Código	L	A	d	b	H	a	t	Material	Color
37003300100	113	100	M6	20	49	13	10	AL	Natural
37003300110	125	112	M6	20	49	13	10	AL	Natural
37003300120	141	128	M6	20	51	13	10	AL	Natural
37003300130	173	160	M6	20	51	13	10	AL	Natural
37003300140	129	112	M8	26	55	17	12	AL	Natural
37003300150	145	128	M8	26	55	17	12	AL	Natural
37003300160	177	160	M8	26	57	17	12	AL	Natural
37003300170	209	192	M8	26	57	17	12	AL	Natural
37003300180	317	300	M8	26	57	17	12	AL	Natural
37003300190	417	400	M8	26	57	17	12	AL	Natural
37003300300	113	100	M6	20	49	13	10	AL	Negro
37003300310	125	112	M6	20	49	13	10	AL	Negro
37003300320	141	128	M6	20	51	13	10	AL	Negro
37003300330	173	160	M6	20	51	13	10	AL	Negro
37003300340	129	112	M8	26	55	17	12	AL	Negro
37003300350	145	128	M8	26	55	17	12	AL	Negro
37003300360	177	160	M8	26	57	17	12	AL	Negro
37003300370	209	192	M8	26	57	17	12	AL	Negro
37003300380	317	300	M8	26	57	17	12	AL	Negro
37003300390	417	400	M8	26	57	17	12	AL	Negro
37003300510	125	112	M6	20	49	13	10	INOX	Natural
37003300520	141	128	M6	20	51	13	10	INOX	Natural

Aluminio natural pulido o aluminio revestido de plástico negro (RAL 9005).
Perfil ergonómico, ofreciendo gran estabilidad, superficies amplias.

INOX Acero Inoxidable

310049 ASAS TL.W1 MONTAJE FRONTAL-POSTERIOR

Versión frontal.

Código (Posterior)	Código (Frontal)	L	A
31004972073	31004972093	225	200
31004972573	31004972593	275	250
31004973073	31004973093	325	300
31004973573	31004973593	375	350
31004974073	31004974093	425	400
31004975073	31004975093	525	500
31004976073	31004976093	625	600

Tubo ø 30 x 1,5 mm de acero inoxidable 1,4301.
Semisoportes de aluminio extruido AlMgSi 0,5; color natural anodizado con acabado mate.
Inserto de mango de poliamida PA 6 con disco fijo de acero inoxidable 1,4305.
La versión frontal incluye tornillos inoxidables M6x45 DIN912, tuercas DIN 934 y arandelas DIN 125.

INOX Acero Inoxidable

Montaje Frontal **Montaje Posterior**

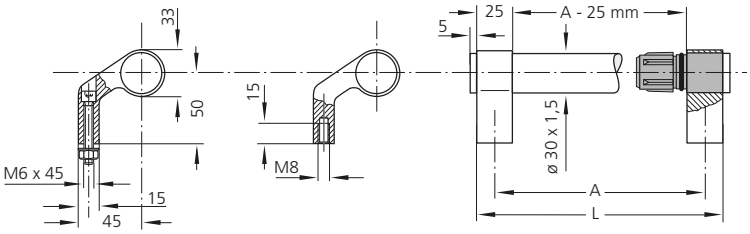

410071 ASA METÁLICA EMBUTIDA

Acero niquelado.

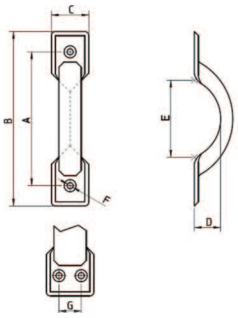

Código	A	B	C	D	E	F	G
41007108000	66	80	18,5	13	38	3,2	-
41007110000	83	100	21,5	13	48	3,2	-
41007112000	99	120	24,5	16	60	3,2	-
41007114000*	121	140	28,5	19	70	3,2	13,5
41007116000*	140	160	29,5	24	80	3,2	13,5

* Estos modelos tienen en cada extremo de la asa dos orificios para el montaje.

410073 ASA PARA BAÚL

Acero cincado.
Taladros para los tornillos de 6,5mm de diámetro.

Código	A	B	C	D	E	F	G
41007309000	90	42	72	40	67	4,2	40
41007311000	110	57	84	48	84	4,5	55

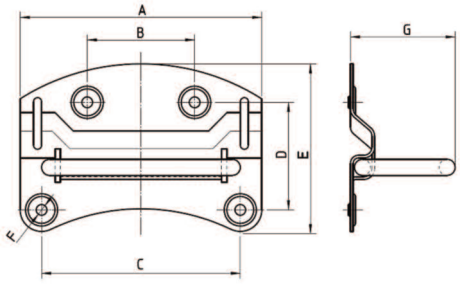

410074 ASA PARA CAJÓN

Acero cincado

Código	A	B	C	D	E	F	G	H	I	L	M
41007408000	80	56	33	27	11	13	20	18	38	6	4
41007409000	90	61	37,5	30	11	20	28	17	44	6,5	4,4
41007410000	100	62,5	40	32,5	12	18	28	19	43,5	6,5	4,4
41007411000	110	66,5	45	37,5	13	25	37	19	47,5	7	5

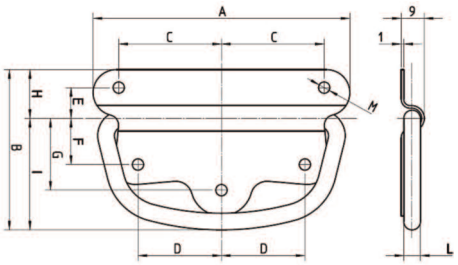

Asas Industriales

Asas de elementos combinados

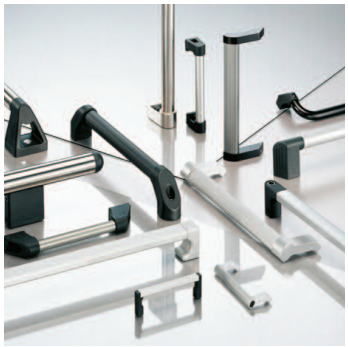

Gama sanitaria

Asas para paneles frontales

Asas de acero

Asas de aluminio

Asas de acero inoxidable

Asas plegables y encastrables

Asas con dispositivos

Solicite información detallada para estos tipos de asas

Tecnodin Componentes

Componentes para cintas transportadoras

420007
ELEMENTOS DE SOPORTE

420012
CABEZALES DE APOYO

420019
SOPORTES LATERALES

420014
CABEZALES PARA SOPORTE

420035
BRIDAS PARA PERFILES

420083
SOPORTES PARA BARANDILLAS

420020
JUNTAS DE CONEXIÓN

420042
PINZAS Y SOPORTES FOTO-CÉLULA

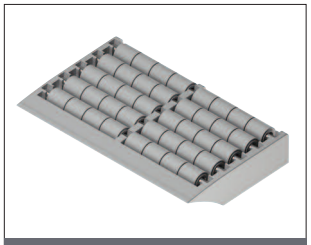

420069
PLACAS DE TRANSFERENCIA CON RODILLOS

430012
RODILLOS DE RETORNO DE CADENA

420049
TRANSMISIONES DE CADENA

420075
PATINES PARA GUIAS

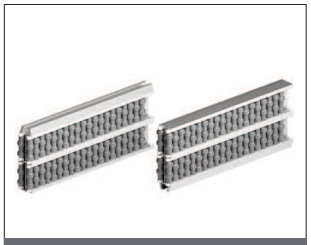

430093
PERFILES DE GUIA

420076
GRUPOS RODANTES

420081
ANILLOS DE RETENCIÓN

420046
BISAGRAS

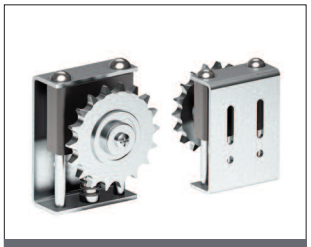

420061
GRUPOS TENSORES

420026
POMOS Y EMPUÑADURAS

430010
TAPONES

430023
ELEMENTOS PARA CAMBIO DE FORMATO

Consulte la gama completa en nuestra web
www.tecnodin.es

470027 CIERRE DE LEVA CON POMO

Código	d	L	QN	QE	D	D3	H3	h	A	B	C	E	S	Forma
47002720002	M19	30	20	-	22	29	15	4	14	2,5	6,5	22	5	N
47002725102	M19	30	-	25	22	29	15	4	14	2,5	6,5	22	5	E

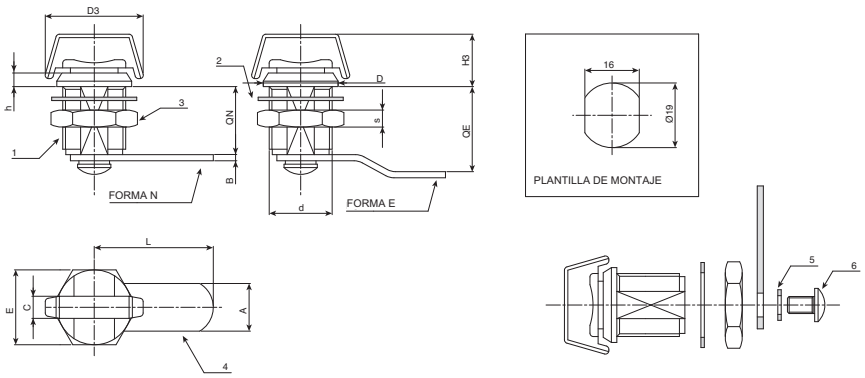

(1) Cuerpo, rosca y empuñadura de zamac, acabado niquelado-plata.
(2) Arandela elástica d. 24x1 (interior 19,4) de acero bruñido.
(3) Tuerca hexagonal de fijación M19x1 de acero cincado.
(4) Lengüeta de cierre de acero cincado. Forma N, recta. Forma E, compensada.
(5) Arandela elástica d. 12x1,5 de acero bruñido.
(6) Tornillo M5x8 con cabeza redonda y ranura en cruz.
Rotación: 90°

470027T CIERRE DE LEVA PARA LLAVE TRIANGULAR DE 6MM.

Código	d	L	QN	QE	D	h	A	B	E	S	Forma
47002720001	M19	35	20	-	22	4	14	2,5	22	5	N
47002722000	M19	35	-	22	22	4	14	2,5	22	5	E
47002725101	M19	30	-	25	22	4	14	2,5	22	5	E
47002729101	M19	39	-	29	22	4	14	2,5	22	5	E
47002737101	M19	35	-	37	22	4	14	2,5	22	5	E

(7) Llave opcional, se suministra como accesorio.
Fabricada en zamac niquelado.
Código 47002801001

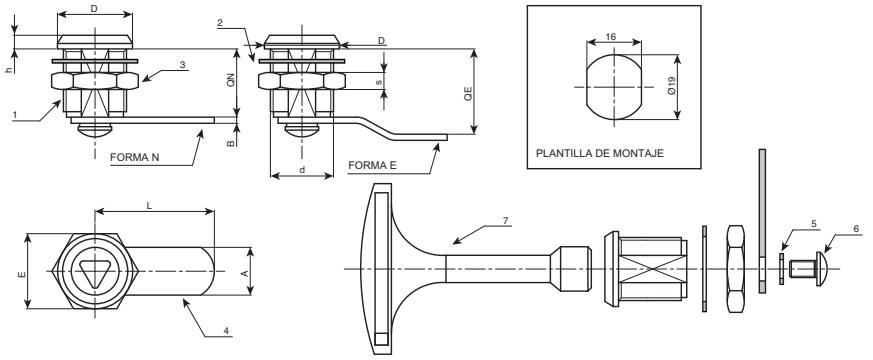

(1) Cuerpo, rosca y empuñadura de zamac, acabado niquelado-plata. Llave con triángulo de 6.
(2) Arandela elástica d. 24x1 (interior 19,4) de acero bruñido.
(3) Tuerca hexagonal de fijación M19x1 de acero cincado.
(4) Lengüeta de cierre de acero cincado. Forma N, recta. Forma E, compensada.
(5) Arandela elástica d. 12x1,5 de acero bruñido.
(6) Tornillo M5x8 con cabeza redonda y ranura en cruz.
Rotación: 90°

470027W CIERRE DE LEVA PARA LLAVE DE ALETA DE 3MM.

Código	d	L	QN	QE	D	h	A	B	E	S	Forma
47002720003	M19	35	20	-	22	4	14	2,5	22	5	N
47002722001	M19	35	-	22	22	4	14	2,5	22	5	E
47002725103	M19	30	-	25	22	4	14	2,5	22	5	E
47002729103	M19	39	-	29	22	4	14	2,5	22	5	E
47002737103	M19	35	-	37	22	4	14	2,5	22	5	E

(7) Llave opcional, se suministra como accesorio.
Fabricada en zamac niquelado.
Código 47002802001

(1) Cuerpo, rosca y empuñadura de zamac, acabado niquelado-plata. Llave de aleta de 3mm.
(2) Arandela elástica d. 24x1 (interior 19,4) de acero bruñido.
(3) Tuerca hexagonal de fijación M19x1 de acero cincado.
(4) Lengüeta de cierre de acero cincado. Forma N, recta. Forma E, compensada.
(5) Arandela elástica d. 12x1,5 de acero bruñido.
(6) Tornillo M5x8 con cabeza redonda y ranura en cruz.
Rotación: 90°

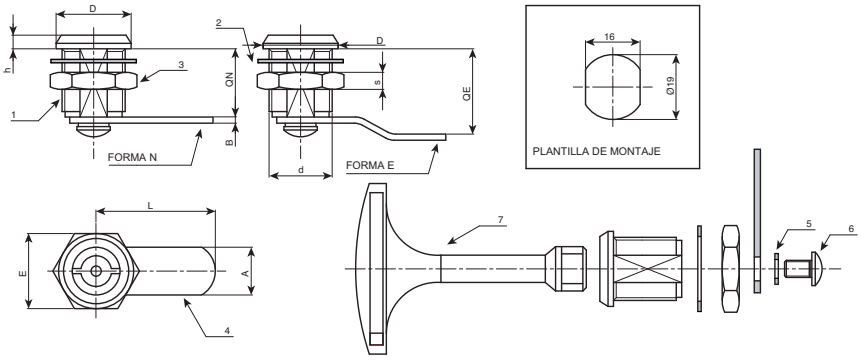

470027SQ CIERRE DE LEVA PARA LLAVE CUADRADA DE 7MM.

Código	d	L	QN	QE	D	h	A	B	E	S	Forma
47002720004	M19	35	20	-	22	4	14	2,5	22	5	N
47002722104	M19	35	-	22	22	4	14	2,5	22	5	E
47002725104	M19	30	-	25	22	4	14	2,5	22	5	E
47002729104	M19	39	-	29	22	4	14	2,5	22	5	E
47002737104	M19	35	-	37	22	4	14	2,5	22	5	E

(7) Llave cuadrada de 7 mm. opcional, se suministra como accesorio.
Fabricada en zamac niquelado.
Código 47002803001

(1) Cuerpo, rosca y empuñadura de zamac, acabado niquelado-plata.
(2) Arandela elástica d. 24x1 (interior 19,4) de acero bruñido.
(3) Tuerca hexagonal de fijación M19x1 de acero cincado.
(4) Lengüeta de cierre de acero cincado. Forma N, recta. Forma E, compensada.
(5) Arandela elástica d. 12x1,5 de acero bruñido.
(6) Tornillo M5x8 con cabeza redonda y ranura en cruz.
Rotación: 90°

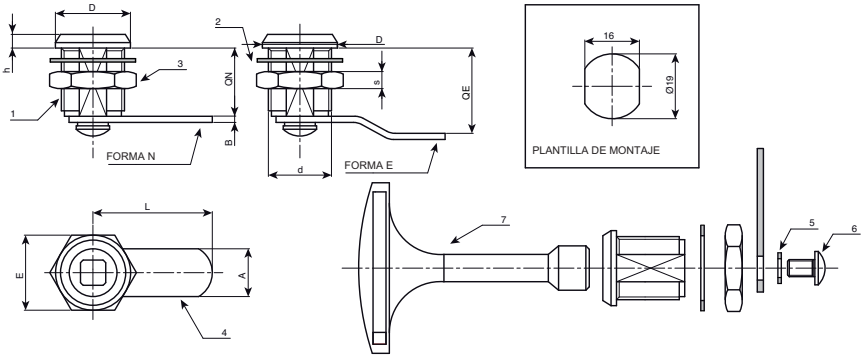

470082 BRIDA DE GANCHO REGULABLE EN ACERO

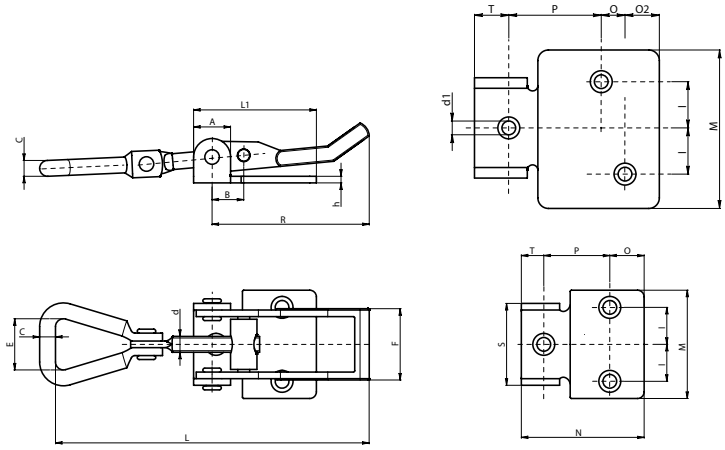

Brida de gancho regulable de acero cincado. Acabado brillante.
La placa de enganche es opcional. Debe solicitarse como accesorio.
Combinación de artículos:
Art. 47008204001 combina con las placas de enganche códigos: 47008304001 y 47008304002.
Art. 47008206001 combina con las placas de enganche códigos: 47008306001, 47008306002 y 47008306003.
Art. 47008211001 combina con las placas de enganche códigos: 47008306001, 47008306002 y 47008306003.

Código	R	L	L1/N	A	B	C	d	d1	E	F	h	I	M	O	O2	P	T	S
47008204001	48	66-75	35	10	11	4,3	M5	5,5	18	17	2	7,5	28	9	-	12	14	20
47008206001	65	104-124	46	14	12	6	M6	5,1	24	25	3	13	41	13,5	-	24,5	8	31
47008211001	112	160-175	70	20	14	7	M8	7,5	34	30	2,5	17,5	60	9	13	35	13	37

470082 INOX BRIDA DE GANCHO REGULABLE EN ACERO INOXIDABLE

INOX
Acero Inoxidable

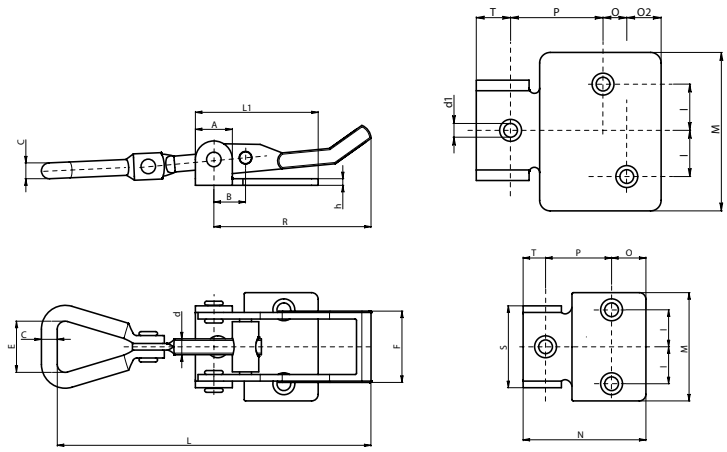

Brida de gancho regulable de acero inoxidable acabado natural.
La placa de enganche es opcional. Debe solicitarse como accesorio.
Combinación de artículos:
Art. 47008204101 combina con las placas de enganche códigos: 47008304101 y 47008304102.
Art. 47008206101 combina con las placas de enganche códigos: 47008306101 y 47008306103.

Código	R	L	L1/N	A	B	C	d	d1	E	F	h	I	M	O	O2	P	T	S
47008204101	48	66-75	35	10	11	4,3	M5	5,5	18	17	2	7,5	28	9	-	12	14	20
47008206101	65	104-124	46	14	12	6	M6	5,1	24	25	3	13	41	13,5	-	24,5	8	31

470082P BRIDA DE GANCHO REGULABLE CON PESTAÑA PARA CANDADO EN ACERO

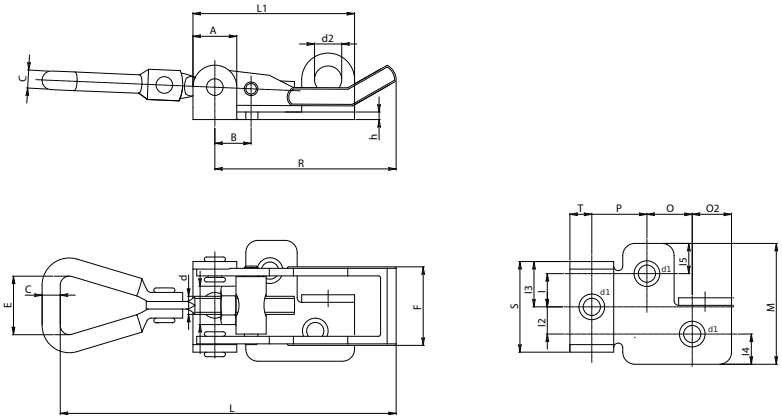

Brida de gancho regulable con pestaña para candado en acero cincado. Acabado brillante.
La placa de enganche es opcional. Debe solicitarse como accesorio.
Combinación de artículos:
Art. 47008204002 combina con las placas de enganche: 47008304001 y 47008304002.
Art. 47008206002 combina con las placas de enganche: 47008306001, 47008306002 y 47008306003.
Art. 47008211002 combina con las placas de enganche: 47008306001, 47008306002 y 47008306003.

Código	R	L	L1	A	B	C	d	d1	d2	E	F	h	I	I2	I3	I4	I5	M	O	O2	P	T	S
47008204002	48	66-75	42,5	11	11	4,3	M5	5,3	7	17	17	2	7	7	10	6,5	6,5	27	11	9	11	11,5	20
47008206002	65	104-124	53	14	12	5	M5	5,3	9,5	25	26	2,5	10	10	15	10	10	40	15	12	18	8	30
47008211002	112	160-175	70	17	14	7	M6	7	9	31	30	3	17	10	19	13,5	12,5	60	22	13	22	13	38

470082P INOX BRIDA DE GANCHO REGULABLE CON PESTAÑA PARA CANDADO EN ACERO INOXIDABLE

INOX
Acero Inoxidable

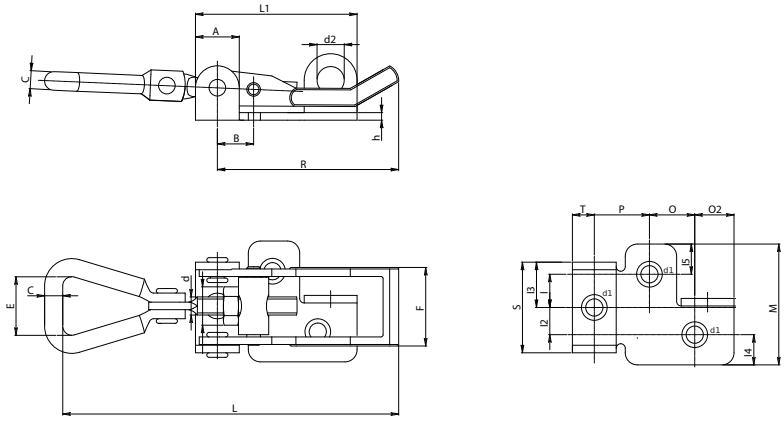

Brida de gancho regulable con pestaña para candado en acero inoxidable. Acabado natural.
La placa de enganche es opcional. Debe solicitarse como accesorio.
Combinación de artículos:
Art. 47008204102 combina con las placas de enganche: 47008304101 y 47008304102.
Art. 47008206102 combina con las placas de enganche: 47008306101 y 47008306103.
Art. 47008211102 combina con las placas de enganche: 47008306101 y 47008306103.

Código	R	L	L1	A	B	C	d	d1	d2	E	F	h	I	I2	I3	I4	I5	M	O	O2	P	T	S
47008204102	48	66-75	42,5	11	11	4,3	M5	5,3	7	17	17	2	7	7	10	6,5	6,5	27	11	9	11	11,5	20
47008206102	65	104-124	53	14	12	5	M5	5,3	9,5	25	26	2,5	10	10	15	10	10	40	15	12	18	8	30
47008211102	112	160-175	70	17	14	7	M6	7	9	31	30	3	17	10	19	13,5	12,5	60	22	13	22	13	38

470083 PLACA DE ENGANCHE PARA BRIDA DE GANCHO EN ACERO

Código	H	I	I2	A	B	Q	e	f	R	d1	s
47008304001	10	5	-	26	20	14	5,5	15	2,5	5,1	2
47008306001	13,5	8,5	15,5	35	39	22	7,5	20	3,5	6,5	2

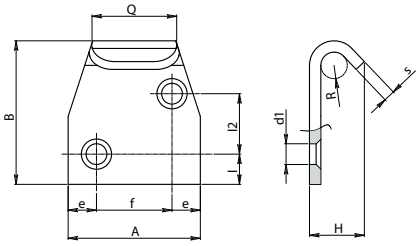

47008306001

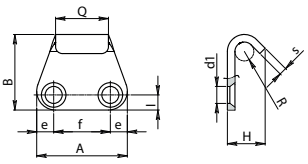

47008304001

Placa de acero cincado.
La placa y la brida se venden por separado.
Combinación de artículos:
Art. 47008304001 combina con los artículos: 47008204001 y 47008204002.
Art. 47008306001 combina con los artículos: 47008206001, 47008206002, 47008211001 y 47008211002.

470083 INOX PLACA DE ENGANCHE PARA BRIDA DE GANCHO EN ACERO INOXIDABLE

Código	H	I	I2	A	B	Q	e	f	R	d1	s
47008304101	10	5	-	26	20	14	5,5	15	2,5	5,1	2
47008306101	13,5	8,5	15,5	35	39	22	7,5	20	3,5	6,5	2

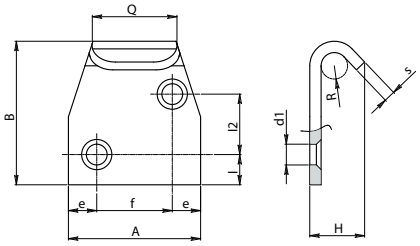

47008306101

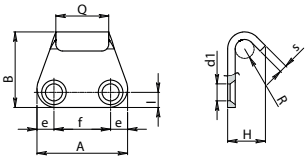

47008304101

INOX
Acero Inoxidable

Placa de acero inoxidable.
La placa y la brida se venden por separado.
Combinación de artículos:
Art. 47008304101 combina con los artículos: 47008204101 y 47008204102.
Art. 47008306101 combina con los artículos: 47008206101, 47008206102, 47008211101 y 47008211102.

470083B PLACA DE ENGANCHE ACODADA PARA BRIDA GANCHO EN ACERO

Código	H	L	L1	h	A	e	f	R	d1	s
47008304002	9	40	29	5	16	7	14	2,5	5,1	2
47008306002	21	82	65	16	18	14	32	3,5	6,5	3

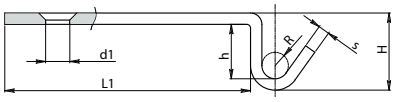

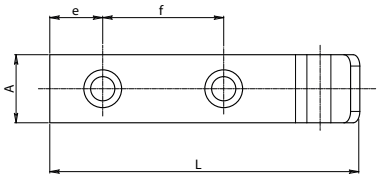

Placa de enganche acero cincado.
La placa y la brida se venden por separado.
Combinación de artículos:
Art. 47008304002 combina con los artículos: 47008204001 y 47008204002.
Art. 47008306002 combina con los artículos: 47008206001, 47008206002, 47008211001 y 47008211002.

470083B INOX PLACA DE ENGANCHE ACODADA PARA BRIDA GANCHO EN ACERO INOXIDABLE

Código	H	L	L1	h	A	e	f	R	d1	s
47008304102	9	40	29	5	16	7	14	2,5	5,1	2

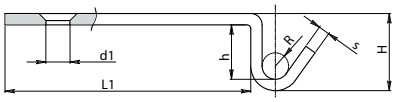

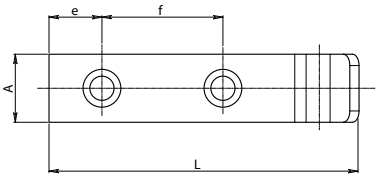

INOX
Acero Inoxidable

Placa de enganche acero inoxidable.
La placa y la brida se venden por separado.
Combinación de artículos:
Art. 47008304102 combina con los artículos: 47008204101 - 47008204102
Art. 47008306102 combina con los artículos: 47008206102 - 47008206102 - 47008211101 - 47008211102.

470083X PLACA DE ENGANCHE LARGA PARA BRIDA GANCHO EN ACERO

Código	H	L	A	e	f	g	d1	s
47008306003	16,5	85	18	13,5	29	32,5	7	3

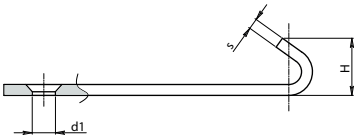

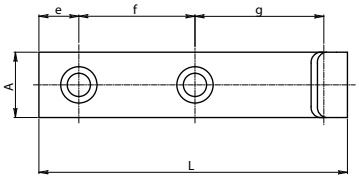

Placa de enganche acero cincado.
La placa y la brida se venden por separado.
Combinación de artículos:
Art. 47008306003 combina con los artículos: 47008206001 - 47008206002 - 47008211001 - 47008211002.

470083X INOX PLACA DE ENGANCHE LARGA PARA BRIDA GANCHO EN ACERO INOXIDABLE

Código	H	L	A	e	f	g	d1	s
47008306103	16,5	85	18	13,5	29	32,5	7	3

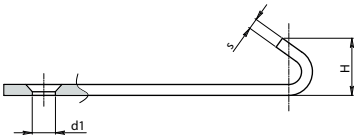

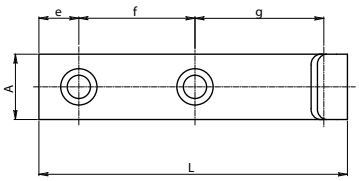

INOX
Acero Inoxidable

Placa de enganche acero inoxidable (AISI 304).
La placa y la brida se venden por separado.
Combinación de artículos:
Art. 47008306103 combina con los artículos: 47008206101 - 47008206102 - 47008211101 - 47008211102.

Otros cierres de leva

Una completa gama de cierres

- **Fabricados en acero cincado.**
- **La mayoria de la gama esta disponible en acero inoxidable.**
- **El cierre se suministra completo con la placa de enganche.**
- **Versiones para candado y con seguro de apertura.**

41007002001
CIERRE DE 112MM CON CLIC

41007001001
CIERRE DE LEVA LK

41007001021
CIERRE DE 47MM

41007001041
CIERRE DE 34MM

41007001051
CIERRE AJUSTABLE

41007001061
CIERRE DE 72MM

41007001081
CIERRE DE GANCHO RÍGIDO

41007001101
CIERRE DE 58MM

41007001171
CIERRE DE 35MM

41007001181
CIERRE AJUSTABLE 88MM

41007001191
CIERRE DE GANCHO 128,5MM

41007001301
CIERRE AJUSTABLE DE 72-84MM

41007001401
CIERRE AJUSTABLE DE 115-130MM

41007001411
CIERRE AJUSTABLE DE 60-70MM

41007001421
CIERRE CON MUELLE TENSOR

41007001451
CIERRE DE 23MM

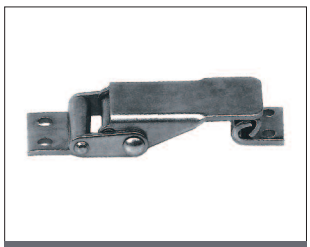

41007001461
CIERRE AJUSTABLE DE 52-57MM

41007001521
CIERRE DE 55MM

41007003001
CIERRE PARA CANDADO

41007003041
CIERRE DE 34MM PARA CANDADO

41007003061
CIERRE DE 72MM PARA CANDADO

41007003181
CIERRE AJUSTABLE DE 88MM PARA CANDADO

41007003401
CIERRE AJUSTABLE DE 115-130MM PARA CANDADO

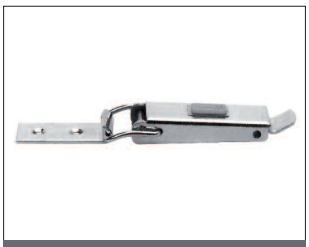

41007004001
CIERRE DE 112MM CON SEGURO

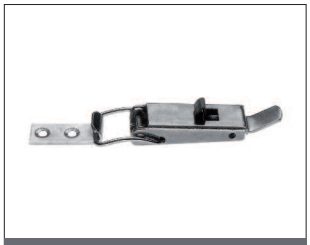

41007004031
CIERRE DE 60MM CON SEGURO

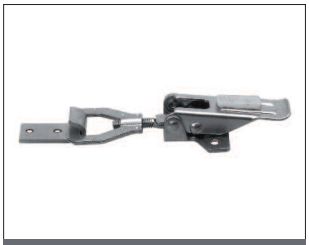

41007004051
CIERRE AJUSTABLE CON SEGURO

41007004301
CIERRE AJUSTABLE DE 72-84MM CON SEGURO

41007004411
CIERRE AJUSTABLE DE 60-70MM CON SEGURO

Para más información solicite nuestro pdf técnico que incluye todas las medidas y las fuerzas de cierre.

Visite nuestra página web www.tecnodin.es

110088 PIE FIJO CON ESPIGA EN ACERO

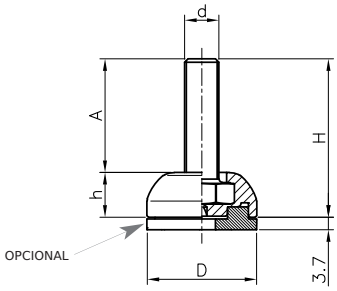

Código	D	H	h	d	A	Kg*	Color
11008832520	32	38	13	M5	25	500	Negro
11008832512	32	43	13	M6	30	700	Negro
11008832533	32	39	13	M8	26	800	Negro
11008832534	32	36	13	M10	23	800	Negro
11008840520	40	38	13	M5	25	500	Negro
11008840540	40	43	13	M6	30	700	Negro
11008840533	40	49	13	M8	36	800	Negro
11008840534	40	46	13	M10	33	800	Negro

Contratuerca disponible. Solicítela.

Base de poliamida negra reforzada y espiga de acero tratado.
Montaje con destornillador en cruz por la base.
*Peso max. estático
Disponible otros colores. Consúltenos.

Opcional: Goma antideslizante negra.
Se suministra como accesorio:
Ø 32mm Código 11008800903
Ø 40mm Código 11008800904
Si desea el pie con la goma montada, consúltenos.

110088 PIE FIJO CON ESPIGA EN ACERO INOXIDABLE

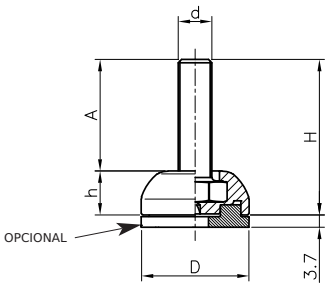

Código	D	H	h	d	A	Kg*	Color
11008832553	32	43	13	M6	30	700	Negro
11008832550	32	39	13	M8	26	800	Negro
11008832551	32	36	13	M10	23	800	Negro
11008840552	40	43	13	M6	30	700	Negro
11008840550	40	49	13	M8	36	800	Negro
11008840551	40	46	13	M10	33	800	Negro

Contratuerca disponible. Solicítela.

Base de poliamida negra reforzada y espiga de acero inoxidable AISI 304.
Montaje con destornillador en cruz por la base.
*Peso max. estático
Disponible otros colores. Consúltenos.

Opcional: Goma antideslizante negra.
Se suministra como accesorio:
Ø 32mm Código 11008800903
Ø 40mm Código 11008800904
Si desea el pie con la goma montada, consúltenos.

INOX
Acero Inoxidable

110088 PIE FIJO DE GOMA CON ESPIGA EN ACERO

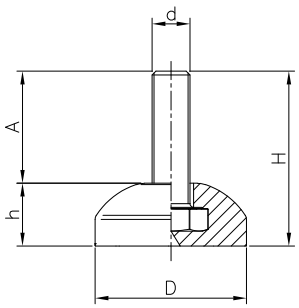

Código	D	H	h	d	A	Kg*	Color
11008832570	32	42	16	M8	24	300	Negro
11008832571	32	36	16	M10	20	400	Negro
11008840570	40	52	16	M8	34	300	Negro
11008840571	40	46	16	M10	30	400	Negro

Contratuerca disponible. Solicítela.

Espiga de acero tratado.
Base de TPE 80 shore A.
*Peso max. estático

110088 PIE FIJO DE GOMA CON ESPIGA EN ACERO INOXIDABLE

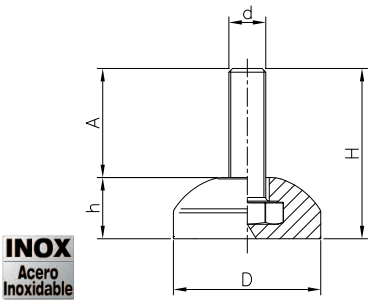

INOX
Acero Inoxidable

Código	D	H	h	d	A	Kg*	Color
11008832580	32	42	16	M8	24	300	Negro
11008832581	32	36	16	M10	20	400	Negro
11008840580	40	52	16	M8	34	300	Negro
11008840581	40	46	16	M10	30	400	Negro

Contratuerca disponible. Solicítela.

Espiga de acero inoxidable (AISI 304).
Base de TPE 80 shore A.
*Peso max. estático.

110089 PIE AJUSTABLE CON ESPIGA EN ACERO

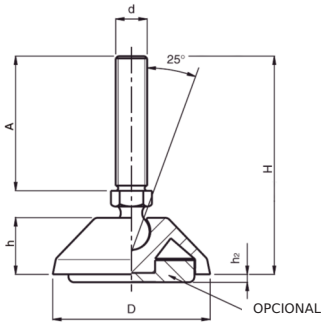

La foto corresponde al pie de base 80.

Base de poliamida negra reforzada, espiga de acero tratado.
Peso max. estático: 10.000 N (eje vertical).

Opcional: Goma antideslizante negra.
Se suministra como accesorio:
Ø 32mm Código 11008800903
Ø 40mm Código 11008800904
Ø 50 mm Código 11008900905 (NBR 70 Shore A)
Ø 80 mm Código 11008900907 (NBR 70 Shore A)
Si desea el pie con la goma montada, consúltenos.

Disponible en color naranja RAL 2004 y en otros colores.

Código	D	H	h	d	A	h2	Kg*	Color
11008903851	32	67	13	M8	45	2	1000	Negro
11008903852	32	92	13	M8	70	2	1000	Negro
11008903853	32	67	13	M10	45	2	1000	Negro
11008903854	32	92	13	M10	70	2	1000	Negro
11008904851	40	67	13	M8	45	3	1000	Negro
11008904852	40	92	13	M8	70	3	1000	Negro
11008904853	40	67	13	M10	45	3	1000	Negro
11008904854	40	92	13	M10	70	3	1000	Negro
11008905856	50	72	18	M8	45	2	1000	Negro
11008905857	50	97	18	M8	70	2	1000	Negro
11008905851	50	72	18	M10	45	2	1000	Negro
11008905852	50	97	18	M10	70	2	1000	Negro
11008905853	50	72	18	M12	45	2	1000	Negro
11008905854	50	97	18	M12	70	2	1000	Negro
11008908861	80	73	19	M8	45	2	1000	Negro
11008908862	80	98	19	M8	70	2	1000	Negro
11008908853	80	73	19	M10	45	2	1000	Negro
11008908854	80	98	19	M10	70	2	1000	Negro
11008908851	80	73	19	M12	45	2	1000	Negro
11008908852	80	98	19	M12	70	2	1000	Negro
11008908863	80	98	19	M14	70	2	1000	Negro
11008908864	80	148	19	M14	120	2	1000	Negro
11008908855	80	98	19	M16	70	2	1000	Negro
11008908856	80	148	19	M16	120	2	1000	Negro
11008908857	80	128	19	M20	100	2	1000	Negro

Contratuerca disponible. Solicítela.

110090 PIE AJUSTABLE CON ESPIGA EN ACERO Y AGUJEROS DE FIJACIÓN.

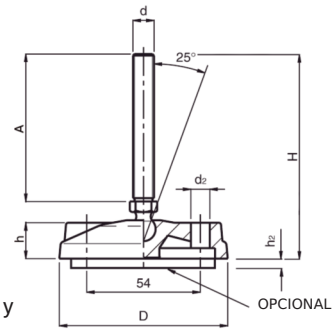

Base de poliamida negra reforzada y espiga de acero tratado.
*Peso max. estático: 10.000 N (eje vertical).

Código	D	H	h	d	A	h2	d2	Kg*	Color
11009008858	80	73	19	M8	45	2	9	1000	Negro
11009008859	80	98	19	M8	70	2	9	1000	Negro
11009008853	80	73	19	M10	45	2	9	1000	Negro
11009008854	80	98	19	M10	70	2	9	1000	Negro
11009008851	80	73	19	M12	45	2	9	1000	Negro
11009008852	80	98	19	M12	70	2	9	1000	Negro
11009008860	80	98	19	M14	70	2	9	1000	Negro
11009008861	80	148	19	M14	120	2	9	1000	Negro
11009008855	80	98	19	M16	70	2	9	1000	Negro
11009008856	80	148	19	M16	120	2	9	1000	Negro
11009008857	80	128	19	M20	100	2	9	1000	Negro

Contratuerca disponible. Solicítela.

Opcional: Goma antideslizante NBR 70 Shore A.
Se suministra como accesorio.
Ø 80 mm Código 11009000908.
Si desea el pie con la goma montada, consúltenos.

420001 PIE AJUSTABLE 40/50 CON ESPIGA EN ACERO INOXIDABLE

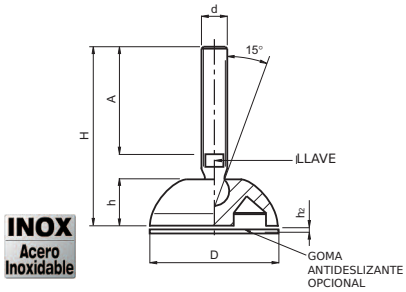

INOX
Acero
Inoxidable

Código	D	h	d	A	H	Llave	h2	Kg*	Color
42000104550	40	13	M8	45	68	6	2,5	1000	Negro
42000104551	40	13	M8	65	88	6	2,5	1000	Negro
42000104552	40	13	M10	35	60	8	2,5	1100	Negro
42000104553	40	13	M10	70	95	8	2,5	1100	Negro
42000105550	50	13	M8	45	68	6	2,5	1100	Negro
42000105551	50	13	M8	65	88	6	2,5	1100	Negro
42000105552	50	13	M10	35	60	8	2,5	1200	Negro
42000105553	50	13	M10	70	95	8	2,5	1200	Negro
42000105554	50	13	M12	43	70	10	2,5	1300	Negro
42000105555	50	13	M12	63	90	10	2,5	1300	Negro

Contratuerca disponible. Solicítela.

Espiga en acero inoxidable AISI-304.
Base de poliamida negra reforzada.
*Peso max. estático calculado con el eje vertical.
Otras medidas de espiga, consultar.

Opcional: Goma antideslizante en PVC.
Se suministra como accesorio.
Ø 40 mm Código: 42005001040.
Ø 50 mm Código: 42005001050.

420001 PIE AJUSTABLE 102/124 CON ESPIGA EN ACERO

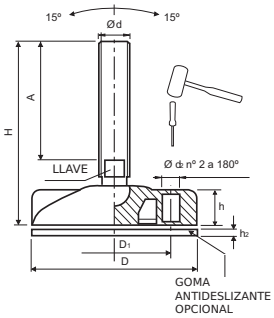

Código	D	D1	h	d	A	H	d2	Llave	h2	Kg*	Color
42000110530	102	74	20,3	M16	90	130	10,5	13	3	2200	Negro
42000110531	102	74	20,3	M16	125	165	10,5	13	3	2200	Negro
42000110532	102	74	20,3	M16	165	205	10,5	13	3	2200	Negro
42000110533	102	74	20,3	M20	116	160	10,5	17	3	2400	Negro
42000110534	102	74	20,3	M20	206	250	10,5	17	3	2400	Negro
42000112530	124	94	24,3	M16	90	134	10,5	13	3	2500	Negro
42000112531	124	94	24,3	M16	125	169	10,5	13	3	2500	Negro
42000112532	124	94	24,3	M16	165	209	10,5	13	3	2500	Negro
42000112533	124	94	24,3	M20	116	164	10,5	17	3	2700	Negro
42000112534	124	94	24,3	M20	206	254	10,5	17	3	2700	Negro

Contratuerca disponible. Solicítela.

Espiga en acero cincado.
Base de poliamida negra reforzada.
*Peso max. estático calculado con el eje vertical.
Utilizando un martillo se pueden abrir los agujeros pre-marcados y fijar el pie al suelo.
Otras medidas de espiga, consultar.

Opcional: Goma antideslizante en PVC, se suministra como accesorio.
Ø 102 mm Código: 42005001100.
Ø 124 mm Código: 42005001120.

420001 PIE AJUSTABLE 80/102/124 CON ESPIGA EN ACERO INOXIDABLE

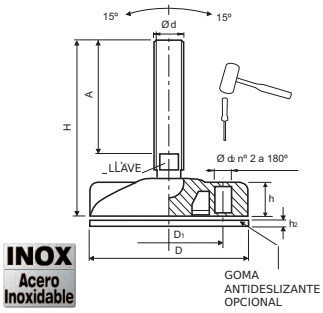

INOX
Acero
Inoxidable

Código	D	D1	h	d	A	H	d2	Llave	h2	Kg*	Color
42000108550	80	54	17,3	M8	45	74	9	6	3	1200	Negro
42000108551	80	54	17,3	M8	65	94	9	6	3	1200	Negro
42000108552	80	54	17,3	M10	35	66	9	8	3	1400	Negro
42000108553	80	54	17,3	M10	70	101	9	8	3	1400	Negro
42000108554	80	54	17,3	M12	43	76	9	10	3	1500	Negro
42000108555	80	54	17,3	M12	77	111	9	10	3	1500	Negro
42000108556	80	54	17,3	M16	60	97	9	13	3	1900	Negro
42000108557	80	54	17,3	M16	125	162	9	13	3	1900	Negro
42000108558	80	54	17,3	M20	116	157	9	17	3	2100	Negro
42000110550	102	74	20,3	M16	90	130	10,5	13	3	2200	Negro
42000110551	102	74	20,3	M16	125	165	10,5	13	3	2200	Negro
42000110552	102	74	20,3	M16	165	205	10,5	13	3	2200	Negro
42000110553	102	74	20,3	M20	116	160	10,5	17	3	2400	Negro
42000110554	102	74	20,3	M20	206	250	10,5	17	3	2400	Negro
42000112550	124	94	24,3	M16	90	134	10,5	13	3	2500	Negro
42000112551	124	94	24,3	M16	125	169	10,5	13	3	2500	Negro
42000112552	124	94	24,3	M16	165	209	10,5	13	3	2500	Negro
42000112553	124	94	24,3	M20	116	164	10,5	17	3	2700	Negro
42000112554	124	94	24,3	M20	206	254	10,5	17	3	2700	Negro

Contratuerca disponible. Solicítela.

Espiga en acero inoxidable AISI 304.
Base de poliamida negra reforzada.
*Peso max. estático calculado con el eje vertical.
Utilizando un martillo se pueden abrir los agujeros pre-marcados y fijar el pie al suelo.

Opcional: Goma antideslizante en PVC negro.
Se suministra como accesorio.
Ø 80 mm Código: 42005001080.
Ø 102 mm Código: 42005001100.
Ø 124 mm Código: 42005001120.

420001HT PIE AJUSTABLE 124 CON ESPIGA EN ACERO

Código	D	h	h1	d	A	H	D1	d2	Llave	h2	Kg*	Color
42000112502	124	41	20	M16	90	150	90	11	13	5	2500	Negro
42000112504	124	41	20	M16	125	185	90	11	13	5	2500	Negro
42000112506	124	41	20	M16	165	225	90	11	13	5	2500	Negro
42000112507	124	41	20	M20	86	149	90	11	17	5	2700	Negro
42000112509	124	41	20	M20	141	204	90	11	17	5	2700	Negro
42000112511	124	41	20	M24	96	159	90	11	19	5	2900	Negro
42000112513	124	41	20	M24	152	215	90	11	19	5	2900	Negro
42000112514	124	41	20	M24	182	245	90	11	19	5	2900	Negro

Contratuerca disponible. Solicítela.

Base de poliamida negra reforzada y espiga en acero cincado.
*Peso max. estático calculado con el eje vertical.
Utilizando un martillo se pueden abrir los agujeros pre-marcados y fijar el pie al suelo.
Opcional: Goma antideslizante, código 42005002120.
Otras medidas de espiga, consultar.

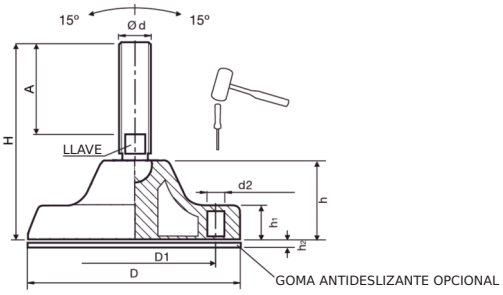

420001HT PIE AJUSTABLE 124 CON ESPIGA EN ACERO INOXIDABLE

Código	D	h	h1	d	A	H	D1	d2	Llave	h2	Kg*	Color
42000112571	124	41	20	M16	90	150	90	11	13	5	2500	Negro
42000112572	124	41	20	M16	125	185	90	11	13	5	2500	Negro
42000112575	124	41	20	M16	165	225	90	11	13	5	2500	Negro
42000112576	124	41	20	M20	86	149	90	11	17	5	2700	Negro
42000112578	124	41	20	M20	141	204	90	11	17	5	2700	Negro
42000112580	124	41	20	M24	96	159	90	11	19	5	2900	Negro
42000112582	124	41	20	M24	152	215	90	11	19	5	2900	Negro
42000112583	124	41	20	M24	182	245	90	11	19	5	2900	Negro

Contratuerca disponible. Solicítela.

Base de poliamida negra reforzada y espiga en acero inoxidable (AISI 304).
*Peso max. estático calculado con el eje vertical.
Utilizando un martillo se pueden abrir los agujeros pre-marcados y fijar el pie al suelo.
Opcional: Goma antideslizante, código 42005002120.
Otras medidas de espiga, consultar.

INOX
Acero Inoxidable

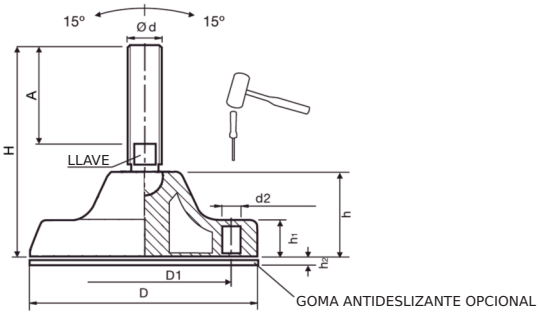

420002 PIE SEMI-AJUSTABLE PARA GRANDES CARGAS 102 CON ESPIGA EN ACERO

Código	D	h1	d	A	H	Llave	h2	Kg*	Color
42000210530	102	20,3	M16	119	159	13	3	3300	Negro
42000210531	102	20,3	M16	201	241	13	3	3300	Negro
42000210532	102	20,3	M20	107	150	17	3	3500	Negro
42000210533	102	20,3	M20	157	200	17	3	3500	Negro
42000210534	102	20,3	M24	162	208	19	3	3700	Negro

Contratuerca disponible. Solicítela.

Base de poliamida negra reforzada y espiga de acero cincado.
*Peso max. estático calculado con el eje vertical.
Utilizando un martillo se pueden abrir los agujeros pre-marcados y fijar el pie al suelo.
Opcional: Goma antideslizante de PVC negro.
Se suministra como accesorio.
Ø 102 mm Código: 42005001100.
Otras medidas de espiga, consultar.

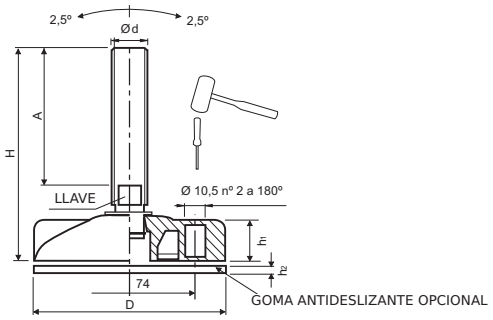

420002 PIE SEMI-AJUSTABLE PARA GRANDES CARGAS 102 CON ESPIGA EN ACERO INOXIDABLE

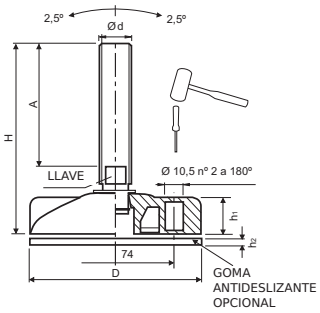

Código	D	h1	d	A	H	Llave	h2	Kg*	Color
42000210550	102	20,3	M16	119	159	13	3	3300	Negro
42000210551	102	20,3	M16	201	241	13	3	3300	Negro
42000210552	102	20,3	M20	107	150	17	3	3500	Negro
42000210553	102	20,3	M20	157	200	17	3	3500	Negro
42000210554	102	20,3	M24	162	208	19	3	3700	Negro

Contratuerca disponible. Solicítela.

Base de poliamida negra reforzada y espiga en acero inoxidable AISI 304.
*Peso max. estático calculado con el eje vertical.
Utilizando un martillo se pueden abrir los agujeros pre-marcados y fijar el pie al suelo.

Otras medidas de espiga, consultar.
Opcional: Goma antideslizante en PVC negro.
Se suministra como accesorio.
Ø 102 mm Código: 42005001100.

INOX
Acero Inoxidable

420002 PIE SEMI-AJUSTABLE PARA GRANDES CARGAS 124 CON ESPIGA EN ACERO

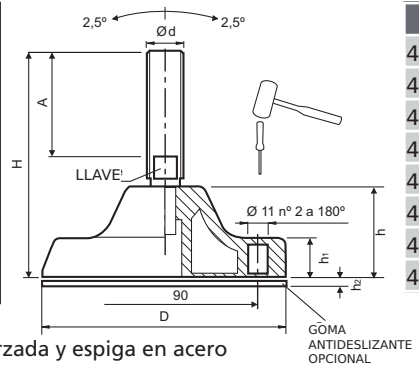

Código	D	h	h1	d	A	H	Llave	h2	Kg*	Color
42000212530	124	41	20	M16	119	176	13	5	4300	Negro
42000212531	124	41	20	M16	201	258	13	5	4300	Negro
42000212532	124	41	20	M20	107	167	17	5	4500	Negro
42000212533	124	41	20	M20	157	217	17	5	4500	Negro
42000212539	124	41	20	M24	90	153	19	5	4700	Negro
42000212534	124	41	20	M24	162	225	19	5	4700	Negro
42000212541	124	41	20	M30	125	188	24	5	5000	Negro
42000212542	124	41	20	M30	185	248	24	5	5000	Negro

Contratuerca disponible. Solicítela.

Base de poliamida negra reforzada y espiga en acero cincado.
*Peso max. estático calculado con el eje vertical.
Utilizando un martillo se pueden abrir los agujeros pre-marcados y fijar el pie al suelo.
Otras medidas de espiga, consultar.
Opcional: Goma antideslizante en PVC negro.
código: 42005002120.
Se suministra como accesorio.

420002 PIE SEMI-AJUSTABLE PARA GRANDES CARGAS 124 CON ESPIGA EN ACERO INOXIDABLE

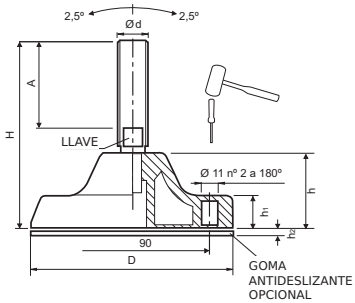

Código	D	h	h1	d	A	H	Llave	h2	Kg*	Color
42000212550	124	41	20	M16	119	176	13	5	4300	Negro
42000212551	124	41	20	M16	201	258	13	5	4300	Negro
42000212552	124	41	20	M20	107	167	17	5	4500	Negro
42000212553	124	41	20	M20	157	217	17	5	4500	Negro
42000212559	124	41	20	M24	90	153	19	5	4700	Negro
42000212554	124	41	20	M24	162	225	19	5	4700	Negro
42000212561	124	41	20	M30	125	188	24	5	5000	Negro
42000212562	124	41	20	M30	185	248	24	5	5000	Negro

Contratuerca disponible. Solicítela.

Espiga en acero inoxidable AISI 304.
Base de poliamida negra reforzada.
*Peso max. estático calculado con el eje vertical.
Utilizando un martillo se pueden abrir los agujeros pre-marcados y fijar el pie al suelo.

Otras medidas de espiga, consultar.
Opcional: Goma antideslizante en PVC.
Código: 42005002120.

INOX
Acero Inoxidable

420003 PIE AJUSTABLE CON BASE ASIMÉTRICA, ESPIGA EN ACERO

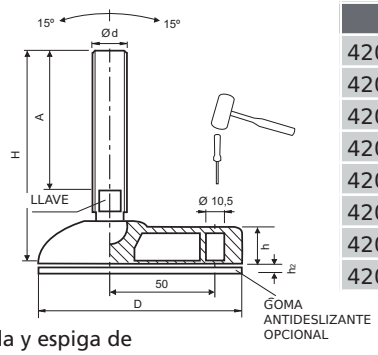

Código	D	d	A	H	Llave	h	h2	Kg*	Color
42000309530	95	M8	45	72	6	15	3	1200	Negro
42000309531	95	M8	65	92	6	15	3	1200	Negro
42000309532	95	M10	70	99	8	15	3	1300	Negro
42000309533	95	M12	43	74	10	15	3	1400	Negro
42000309534	95	M12	93	124	10	15	3	1400	Negro
42000309535	95	M16	90	125	13	15	3	1700	Negro
42000309536	95	M16	125	160	13	15	3	1700	Negro
42000309537	95	M16	165	200	13	15	3	1700	Negro

Contratuerca disponible. Solicítela.

Base de poliamida negra reforzada y espiga de acero cincado.
*Peso max. estático calculado con el eje vertical.
Utilizando un martillo se pueden abrir los agujeros pre-marcados y fijar el pie al suelo.

Opcional: Goma antideslizante de PVC negro, se suministra como accesorio, código: 42005003090.
Otras medidas de espiga, consultar.

420003 PIE AJUSTABLE CON BASE ASIMÉTRICA, ESPIGA EN ACERO INOXIDABLE

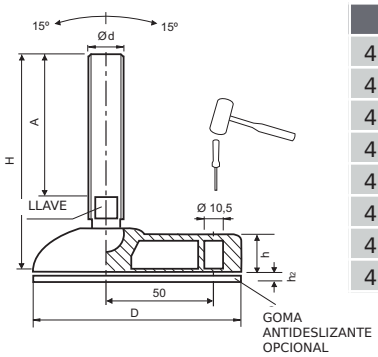

Código	D	d	A	H	Llave	h	h2	Kg*	Color
42000309550	95	M8	45	72	6	15	3	1200	Negro
42000309551	95	M8	65	92	6	15	3	1200	Negro
42000309552	95	M10	70	99	8	15	3	1300	Negro
42000309553	95	M12	43	74	10	15	3	1400	Negro
42000309554	95	M12	93	124	10	15	3	1400	Negro
42000309555	95	M16	90	125	13	15	3	1700	Negro
42000309556	95	M16	125	160	13	15	3	1700	Negro
42000309557	95	M16	165	200	13	15	3	1700	Negro

Contratuerca disponible. Solicítela.

Base de poliamida negra reforzada y espiga de acero inoxidable (AISI 304).
*Peso max. estático calculado con el eje vertical.
Utilizando un martillo se pueden abrir los agujeros pre-marcados y fijar el pie al suelo

Opcional: Goma antideslizante en PVC negro.
Se suministra como accesorio.
Código: 42005003090.
Otras medidas de espiga, consultar.

INOX
Acero Inoxidable

420004 PIE AJUSTABLE 60, BASE Y ESPIGA EN POLIAMIDA

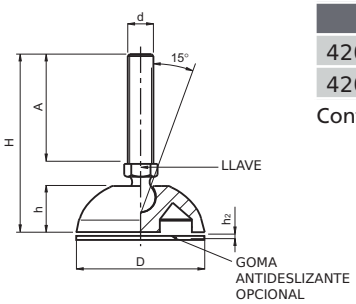

Código	D	h	d	A	H	Llave	h2	Kg*	Color
42000406501	60	17	M16	67	101	24	3	700	Negro
42000406502	60	17	M20	140	174	24	3	750	Negro

Contratuerca disponible. Solicítela.

Base y espiga de poliamida negra reforzada.
*Peso max. estático calculado con el eje vertical.
Opcional: Goma antideslizante de PVC negro.
Se suministra como accesorio.
Código: 42005001060.

420004 PIE AJUSTABLE 80/102, BASE Y ESPIGA EN POLIAMIDA

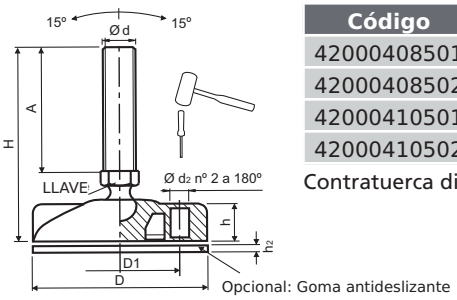

Código	D	D1	h	d	A	H	d2	Llave	h2	Kg*	Color
42000408501	80	54	17	M16	67	104	9	24	3	700	Negro
42000408502	80	54	17	M20	140	177	9	24	3	750	Negro
42000410501	102	74	20	M16	67	107	10,5	24	3	700	Negro
42000410502	102	74	20	M20	140	180	10,5	24	3	750	Negro

Contratuerca disponible. Solicítela.

Base y espiga de poliamida negra reforzada.
*Peso max. estático calculado con el eje vertical.
Utilizando un martillo se pueden abrir los agujeros pre-marcados y fijar el pie al suelo.

Otras medidas de espiga, consultar.
Opcional: Goma antideslizante en PVC negro.
Se suministra como accesorio.
Ø80 Código: 42005001080.
Ø102 Código: 42005001100.

700050 PIE AJUSTABLE

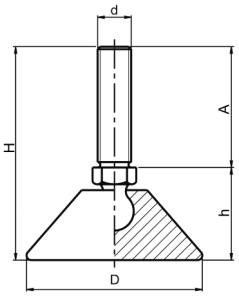

Código	D	H	h	d	A	peso max. Kg
70005011320	32,5	45	20	M8	25	75
70005011400	40	45	20	M8	25	100
70005014400	40	57,5	20	M10	37,5	100
70005015400	40	70	20	M10	50	100
70005019470	47,5	70	20	M12	50	250

Contratuerca disponible. Solicítela.

Base de Termoplástico y espiga de acero tratado.
Ángulo de ajuste: 20º desde la perpendicular.
Peso máximo estático calculado sobre eje vertical.

700052 PIE AJUSTABLE

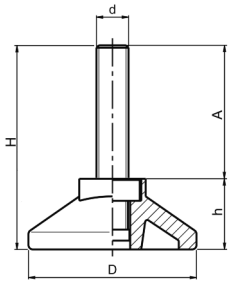

Código	D	H	h	d	A	peso max. Kg
70005202100	25	41	16	M8	25	100
70005204100	25	53,5	16	M8	37,5	100
70005234100	38	41	16	M8	25	100
70005239100	38	53,5	16	M8	37,5	100

Contratuerca disponible. Solicítela.

Base de Termoplástico y espiga de acero tratado.
Montaje con destornillador en cruz por la base.
Peso máximo estático calculado sobre eje vertical.

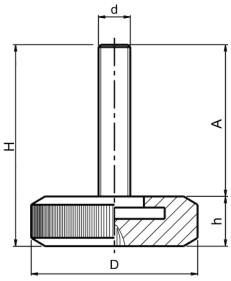

Código	D	H	h	d	A	peso max. Kg
70005210100	30	49	9	M10	40	500

Contratuerca disponible. Solicítela.

Base de Termoplástico y espiga de acero tratado.
Montaje con destornillador en cruz por la base.
Peso máximo estático calculado sobre eje vertical.

700053 PIE AJUSTABLE

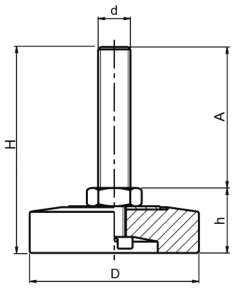

Código	D	H	h	d	A	peso max. Kg
70005313100	25	50	15	M10	35	500
70005320100	37,5	50	15	M10	35	750
70005327100	47,5	60	15	M10	45	1000

Contratuerca disponible. Solicítela.

Base de Termoplástico y espiga de acero tratado.
Montaje con destornillador convencional por su base o con llave fija por la espiga.
Estos pies permiten la oscilación de la espiga unos pocos grados.
Peso máximo estático calculado sobre eje vertical.

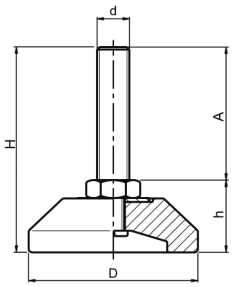

Código	D	H	h	d	A	peso max. Kg
70005305100	47,5	54	19	M10	35	750

Contratuerca disponible. Solicítela.

Base de Termoplástico y espiga de acero tratado.
Montaje con destornillador convencional por su base o con la llave fija por la espiga.
Estos pies permiten la oscilación de la espiga unos pocos grados.
Peso máximo estático calculado sobre eje vertical.

420005 PIE AJUSTABLE EN ACERO SIN AGUJEROS

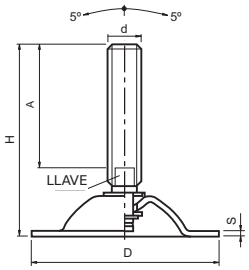

Código	D	H	d	A	S	Llave	Kg*	Color
42000511530	113	100	M16	58	3,5	13	1500	natural
42000511531	113	187	M16	145	3,5	13	1500	natural
42000511532	113	152	M20	107	3,5	17	1500	natural
42000511533	113	202	M20	157	3,5	17	1500	natural
42000511534	113	138	M24	90	3,5	19	1500	natural
42000511535	113	210	M24	162	3,5	19	1500	natural
42000511536	113	173	M30	125	3,5	24	1500	natural

Contratuerca disponible. Solicítela.

Acero tratado.
*Peso max. estático calculado con el eje vertical.

420005 PIE AJUSTABLE EN ACERO INOXIDABLE SIN AGUJEROS

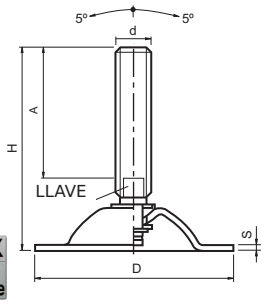

INOX
Acero Inoxidable

Código	D	H	d	A	S	Llave	Kg*	Color
42000511550	113	100	M16	58	3	13	1000	natural
42000511551	113	187	M16	145	3	13	1000	natural
42000511552	113	152	M20	107	3	17	1000	natural
42000511553	113	202	M20	157	3	17	1000	natural
42000511554	113	138	M24	90	3	19	1000	natural
42000511555	113	210	M24	162	3	19	1000	natural
42000511556	113	173	M30	125	3	24	1000	natural

Contratuerca disponible. Solicítela.

Acero inoxidable AISI-304.
*Peso max. estático calculado con el eje vertical.

420006 PIE AJUSTABLE EN ACERO CON AGUJEROS

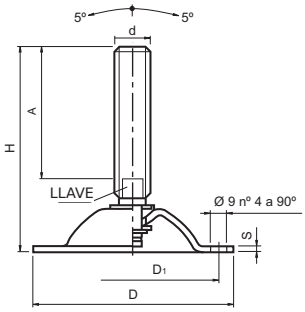

Código	D	H	d	A	D1	S	Llave	Kg*	Color
42000611530	113	100	M16	58	95	3,5	13	1500	natural
42000611531	113	187	M16	145	95	3,5	13	1500	natural
42000611532	113	152	M20	107	95	3,5	17	1500	natural
42000611533	113	202	M20	157	95	3,5	17	1500	natural
42000611534	113	138	M24	90	95	3,5	19	1500	natural
42000611535	113	210	M24	162	95	3,5	19	1500	natural
42000611536	113	173	M30	125	95	3,5	24	1500	natural

Contratuerca disponible. Solicítela.

Acero tratado.
*Peso max. estático calculado con el eje vertical.

420006 PIE AJUSTABLE EN ACERO INOXIDABLE CON AGUJEROS

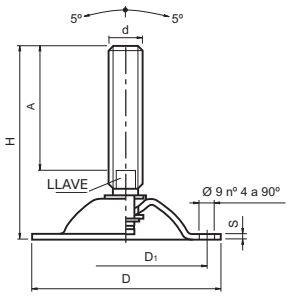

Código	D	H	d	A	D1	S	Llave	Kg*	Color
42000611550	113	100	M16	58	95	3	13	1000	natural
42000611551	113	187	M16	145	95	3	13	1000	natural
42000611552	113	152	M20	107	95	3	17	1000	natural
42000611553	113	202	M20	157	95	3	17	1000	natural
42000611554	113	138	M24	90	95	3	19	1000	natural
42000611555	113	210	M24	162	95	3	19	1000	natural
42000611556	113	173	M30	125	95	3	24	1000	natural

Contratuerca disponible. Solicítela.

Acero inoxidable (AISI-304).
*Peso max. estático calculado con el eje vertical.

INOX
Acero Inoxidable

820001 PIE AJUSTABLE 070 EN ACERO NIQUELADO

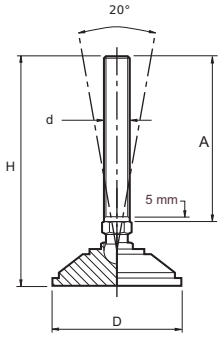

Código	D	d	A	H	Kg*	Color
82000105501	55	M12	75	105	1000	Natural
82000105502	55	M12	150	180	1000	Natural
82000107501	70	M16	75	114	1500	Natural
82000107502	70	M16	150	189	1500	Natural
82000110501	100	M20	125	177	3000	Natural
82000110502	100	M20	200	250	3000	Natural
82000110503	100	M24	125	181	4000	Natural
82000110504	100	M24	200	256	4000	Natural

Contratuerca disponible. Solicítela.

JUNTA HERMÉTICA DE GOMA

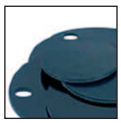

GOMA ANTIDESLIZANTE

Acero niquelado.
Para mayor higiene puede montarse la "Junta hermética de goma" entre la espiga y la base del pie. Pedirla por separado. Se sirve sin montar.
Disponible también la goma (Nitrile) antideslizante autoadhesiva de 3 mm para la base del pie.
Se suministra como accesorio sin montar:
Ø 55 código 82007045004
Ø 70 código 82007045003
Ø 100 código 82007045001
Para otras roscas y longitudes, consultar.
*Peso max. estático calculado con el eje vertical.

820002 PIE AJUSTABLE 210 EN ACERO NIQUELADO

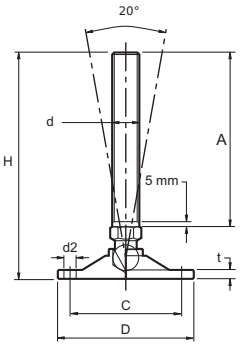

Código	D	d	A	H	C	d2	t	Kg*	Color
82000205501	50	M8	60	82	40	5,5	4	300	Natural
82000205502	50	M10	75	97	40	5,5	4	500	Natural
82000206501	60	M12	150	175	50	5,5	5	1250	Natural
82000208501	80	M16	75	106	68	6,5	6	1750	Natural
82000210501	100	M16	125	158	82	9	6,5	2500	Natural
82000210502	100	M20	150	189	82	9	6,5	2500	Natural
82000212501	120	M20	150	191	100	11	7,5	3750	Natural
82000212502	120	M24	150	206	100	11	7,5	3750	Natural

Contratuerca disponible. Solicítela.

JUNTA HERMÉTICA DE GOMA

GOMA ANTIDESLIZANTE

Acero niquelado.
Para mayor higiene puede montarse la "Junta hermética de goma" entre la espiga y la base del pie.
Pedirla por separado.
Para el Ø100 está disponible la goma antideslizante autoadhesiva, pedirla por separado con el código 82007045002.
Para otras roscas y longitudes, consultar.
*Peso max. estático calculado con el eje vertical.

820003 PIE AJUSTABLE 200 EN ACERO INOXIDABLE

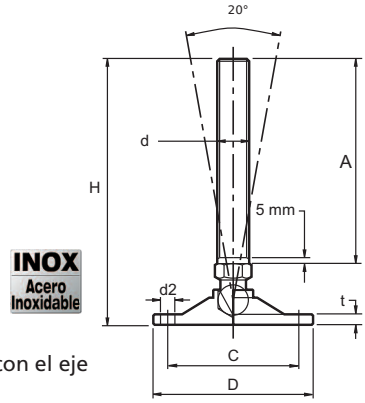

Código	D	d	A	H	C	d2	t	Kg*	Color
82000305501	50	M8	60	82	40	5.5	4	300	Natural
82000305502	50	M10	75	97	40	5.5	5	500	Natural
82000305503	50	M12	75	100	40	5.5	4	750	Natural
82000306501	60	M12	150	175	50	5.5	5	1250	Natural
82000308501	80	M16	75	106	68	6.5	6	1750	Natural
82000310501	100	M16	125	158	82	9	6.5	2500	Natural
82000310502	100	M20	150	189	82	9	6.5	2500	Natural
82000312501	120	M20	150	191	100	11	7.5	3750	Natural
82000312502	120	M24	150	206	100	11	7.5	3750	Natural

INOX Acero Inoxidable

Acero inoxidable (AISI 303).
*Peso max. estático calculado con el eje vertical.
Para mayor higiene puede montarse la "Junta hermética de goma" entre la espiga y la base del pie. Pedirla por separado.
Para el Ø 100 está disponible la goma antideslizante autoadhesiva, pedirla por separado con el código 82007045002.
Se sirve sin montar.
Para otras roscas y longitudes, consultar.

Contratuerca disponible. Solicítela.

JUNTA HERMÉTICA DE GOMA

GOMA ANTIDESLIZANTE

820005 PIE AJUSTABLE 085 EN ACERO INOXIDABLE

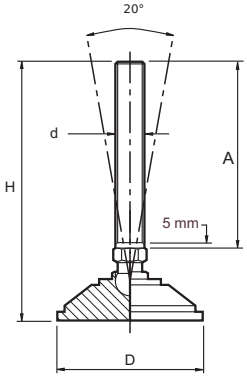

Código	D	d	A	H	Kg*	Color
82000503501	38	M8	60	85	450	Natural
82000503502	38	M10	75	100	450	Natural
82000505501	55	M12	150	180	1500	Natural
82000507501	70	M16	150	189	2000	Natural
82000510501	100	M20	150	202	3000	Natural
82000510502	100	M24	200	256	4000	Natural

INOX Acero Inoxidable

Acero inoxidable (AISI 316 L)
Para mayor higiene puede montarse la "Junta hermética de goma" entre la espiga y la base del pie. Pedirla por separado. Se sirve sin montar.
Disponible también la goma (Nitrile) antideslizante autoadhesiva de 3 mm para la base del pie.
Se suministra como accesorio sin montar:
Ø 38 código 82007045005
Ø 55 código 82007045004
Ø 70 código 82007045003
Ø 100 código 82007045001
*Peso max. estático calculado con el eje vertical.

Contratuerca disponible. Solicítela.

JUNTA HERMÉTICA DE GOMA

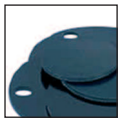

GOMA ANTIDESLIZANTE

820006 PIE AJUSTABLE 087 EN ACERO INOXIDABLE

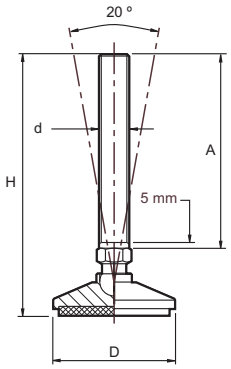

Código	D	d	A	H	Kg*	Color
82000605501	55	M12	75	102	750	Natural
82000605502	55	M12	125	152	750	Natural
82000606501	65	M16	75	108	1250	Natural
82000606502	65	M16	125	158	1250	Natural
82000607501	75	M20	125	166	1750	Natural
82000607502	75	M20	150	191	1750	Natural
82000610501	100	M24	125	177	2500	Natural
82000610502	100	M24	150	202	2500	Natural

INOX Acero Inoxidable

Acero Inoxidable (AISI 303) y goma antideslizante (Nitrile) en la base del pie.
Para mayor higiene puede montarse la "Junta hermética de goma" entre la espiga y la base del pie. Pedirla por separado. Se sirve sin montar.
Para otras roscas y longitudes, consultar.
*Peso max. estático calculado con el eje vertical.

Contratuerca disponible. Solicítela.

JUNTA HERMÉTICA DE GOMA

820007 PIE AJUSTABLE 089 EN ACERO INOXIDABLE

INOX Acero Inoxidable

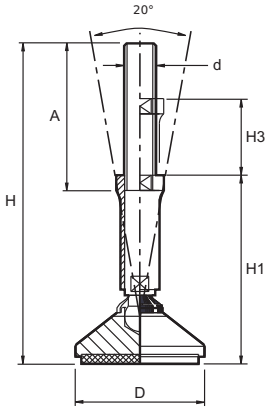

Código	D	d	A	H	H3	H1	Kg*	Color
82000705501	55	M12	68	104	25	70	750	Natural
82000705502	55	M12	92	154	50	95	750	Natural
82000707501	75	M16	68	130	50	75	1750	Natural
82000707502	75	M16	92	180	50	100	1750	Natural
82000710501	100	M20	68	136	25	85	2500	Natural
82000710502	100	M20	92	186	50	110	2500	Natural

Acero Inoxidable (AISI 303) y goma antideslizante (Nitrile) en la base del pie.
Para mayor higiene incorporan la "Junta hermética de goma"entre la espiga y la base del pie.
*Peso max. estático calculado con el eje vertical.
Para otras roscas y longitudes, consultar.

820008 PIE FIJO 300/315 EN ACERO INOXIDABLE

INOX Acero Inoxidable

Contratuerca disponible. Solicítela.

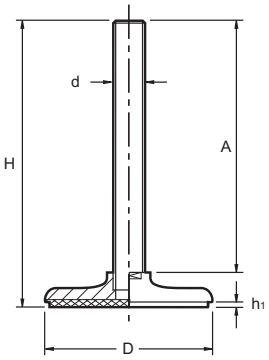

Código	D	d	A	H	h1	Kg*	Color
82000804501	40	M8	40	52	3	450	Natural
82000804502	40	M10	60	72	3	600	Natural
82000805501	50	M8	60	74	3	450	Natural
82000805502	50	M10	80	94	3	600	Natural
82000805503	50	M12	50	65	3	750	Natural
82000805504	50	M12	100	115	3	750	Natural
82000808501	80	M16	150	171	3	2000	Natural
82000812501	120	M20	200	224	3	3000	Natural
82000815501	150	M24	200	226	3	4000	Natural

Acero Inoxidable (AISI 303). Incluye goma (Nitrile) en la base del pie.
Para otros diametros de base, otras roscas y longitudes, consultar.
*Peso max. estático calculado con el eje vertical.

820020-1 PIE AJUSTABLE 105 EN ACERO INOXIDABLE

INOX Acero Inoxidable

Acero Inoxidable (AISI 303) y goma antideslizante (Nitrile).
Para mayor higiene puede montarse la "Junta hermética de plástico" entre la espiga y la base del pie. Pedirla por separado.
Para otras roscas y longitudes, consultar.
*Peso max. estático calculado con el eje vertical.

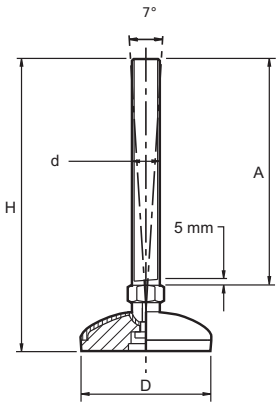

Código	D	d	A	H	Kg*	Color
82002051105	50	M10	50	75	350	Natural
82002051310	50	M12	100	125	350	Natural
82002051710	50	M16	100	128	350	Natural
82002071710	75	M16	100	133	750	Natural
82002072110	75	M20	150	185	750	Natural
82002101710	100	M16	100	138	1000	Natural
82002105022	100	M16	150	188	1000	Natural
82002102115	100	M20	150	191	1000	Natural
82002102515	100	M24	150	193	1000	Natural

Contratuerca disponible. Solicítela.

JUNTA HERMÉTICA DE PLÁSTICO

820022 PIE AJUSTABLE 125 EN ACERO INOXIDABLE

INOX Acero Inoxidable

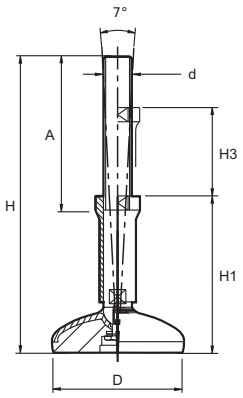

Código	D	d	A	H	H1	H3	Kg*	Color
82002205501	50	M12	68	104	70	25	350	Natural
82002205502	50	M12	92	154	95	50	350	Natural
82002207501	75	M16	68	130	75	50	750	Natural
82002207502	75	M16	92	180	100	50	750	Natural
82002210501	100	M20	68	136	85	25	1000	Natural
82002210502	100	M20	92	186	110	50	1000	Natural

Acero Inoxidable (AISI 303) y goma antideslizante (Nitrile) en la base del pie.
Para mayor higiene incorpora "Junta hermética de plástico" entre la espiga y la base del pie. Para otras roscas y longitudes, consultar.

820050 PIE AJUSTABLE 205 EN ACERO INOXIDABLE

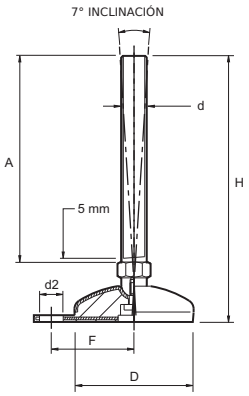

Código	D	d	A	H	F	d2	Kg*	Color
82005071710	75	M16	100	133	52	13	750	Natural
82005071810	75	M16	150	183	52	13	750	Natural
82005072115	75	M20	150	185	52	13	750	Natural
82005091710	100	M16	100	138	67	13	1000	Natural
82005092115	100	M20	150	191	67	13	1000	Natural
82005092515	100	M24	150	193	67	13	1000	Natural

Contratuerca disponible. Solicítela.

JUNTA HERMÉTICA DE PLÁSTICO

INOX Acero Inoxidable

Acero Inoxidable (AISI 303) y goma antideslizante (Nitrile) en la base del pie. Para mayor higiene puede montarse la "Junta hermética de plástico" entre la espiga y la base del pie.
Pedirla por separado.
*Peso max. estático calculado con el eje vertical.

430050 PIE ARTICULADO Ø75 ESTERILIZABLE

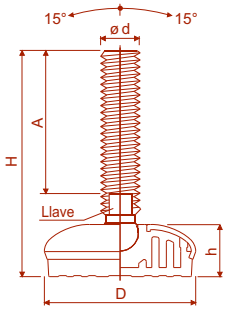

Código	D	d	A	H	Llave	h	Kg*
43005007503	75	M16x2	60	103	13	26	1900
43005007504	75	M16x2	90	133	13	26	1900
43005007505	75	M16x2	105	148	13	26	1900
43005007506	75	M16x2	125	168	13	26	1900
43005007507	75	M16x2	155	198	13	26	1900
43005007508	75	M16x2	165	208	13	26	1900
43005007509	75	M16x2	205	248	13	26	1900
43005007510	75	M20x2,5	86	132	17	26	2100
43005007511	75	M20x2,5	116	162	17	26	2100
43005007512	75	M20x2,5	141	187	17	26	2100
43005007513	75	M20x2,5	206	252	17	26	2100
43005007514	75	M24x3	96	142	19	26	2300
43005007515	75	M24x3	122	168	19	26	2300
43005007516	75	M24x3	152	198	19	26	2300
43005007517	75	M24x3	182	228	19	26	2300
43005007518	75	M24x3	300	346	19	26	2300
43005007519	75	M30x3,5	144	190	24	26	2500

Base con núcleo de poliamida reforzada con revestimiento externo de acero inoxidable AISI 304 material antivibración de PVC blando 68 shore de color negro.
El material antivibración comoldeado permite una adherencia perfecta con la base de acero. Por consiguiente, la ausencia de cavidades internas logra que el pie se pueda esterilizar perfectamente.

INOX Acero Inoxidable

430050 PIE ARTICULADO Ø95 ESTERILIZABLE

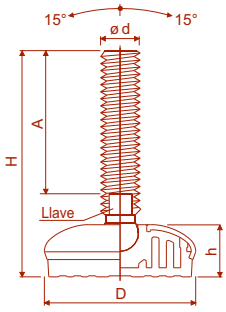

Código	D	d	A	H	Llave	h	Kg*
43005009503	95	M16x2	60	103	13	26	2200
43005009504	95	M16x2	90	133	13	26	2200
43005009505	95	M16x2	105	148	13	26	2200
43005009506	95	M16x2	125	168	13	26	2200
43005009507	95	M16x2	155	198	13	26	2200
43005009508	95	M16x2	165	208	13	26	2200
43005009509	95	M16x2	205	248	13	26	2200
43005009510	95	M20x2,5	86	132	17	26	2400
43005009511	95	M20x2,5	116	162	17	26	2400
43005009512	95	M20x2,5	141	187	17	26	2400
43005009513	95	M20x2,5	206	252	17	26	2400
43005009514	95	M24x3	96	142	19	26	2600
43005009515	95	M24x3	122	168	19	26	2600
43005009516	95	M24x3	152	198	19	26	2600
43005009517	95	M24x3	182	228	19	26	2600
43005009518	95	M24x3	300	346	19	26	2600
43005009519	95	M30x3,5	144	190	24	26	2800

Base con núcleo de poliamida reforzada con revestimiento externo de acero inoxidable AISI 304 material antivibración de PVC blando 68 shore de color negro.
El material antivibración comoldeado permite una adherencia perfecta con la base de acero. Por consiguiente, la ausencia de cavidades internas logra que el pie se pueda esterilizar perfectamente.

INOX Acero Inoxidable

430050 PIE ARTICULADO Ø120 ESTERILIZABLE

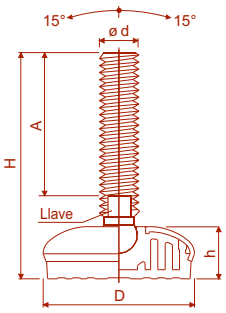

Código	D	d	A	H	Llave	h	Kg*
43005012503	120	M16x2	60	103	13	26	2500
43005012504	120	M16x2	90	133	13	26	2500
43005012505	120	M16x2	105	148	13	26	2500
43005012506	120	M16x2	125	168	13	26	2500
43005012507	120	M16x2	155	198	13	26	2500
43005012508	120	M16x2	165	208	13	26	2500
43005012509	120	M16x2	205	248	13	26	2500
43005012510	120	M20x2,5	86	132	17	26	2700
43005012511	120	M20x2,5	116	162	17	26	2700
43005012512	120	M20x2,5	141	187	17	26	2700
43005012513	120	M20x2,5	206	252	17	26	2700
43005012514	120	M24x3	96	142	19	26	2900
43005012515	120	M24x3	122	168	19	26	2900
43005012516	120	M24x3	152	198	19	26	2900
43005012517	120	M24x3	182	228	19	26	2900
43005012518	120	M24x3	300	346	19	26	2900
43005012519	120	M30x3,5	144	190	24	26	3100

Base con núcleo de poliamida reforzada con revestimiento externo de acero inoxidable AISI 304 material antivibración de PVC blando 68 shore de color negro.
El material antivibración comoldeado permite una adherencia perfecta con la base de acero. Por consiguiente, la ausencia de cavidades internas logra que el pie se pueda esterilizar perfectamente.

INOX
Acero Inoxidable

820060 PIE TIPO B, ESPIGA EN ACERO INOXIDABLE

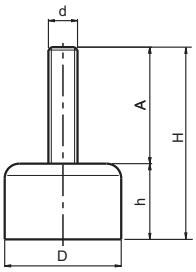

INOX
Acero Inoxidable

Código	D	h	d	A	H	Kg*	Color
82006010602	20	13	M6	20	33	10	Natural
82006020802	25	14	M8	20	34	15	Natural
82006031003	30	16	M10	25	41	25	Natural
82006031005	30	16	M10	50	66	25	Natural
82006041204	40	20	M12	40	60	65	Natural
82006041207	40	20	M12	70	90	65	Natural
82006051204	50	20	M12	40	60	90	Natural

Pie muy util para equipamiento ligero como balanzas e intrumentos de medida, etc. Goma color negro (NBR 60° Shore) que le permite reducir las vibraciones y mantenerse perfectamente apoyado al suelo.
Aprobado por la USDA.
Espiga INOX.

410076 BASE DE AGUJERO PASANTE

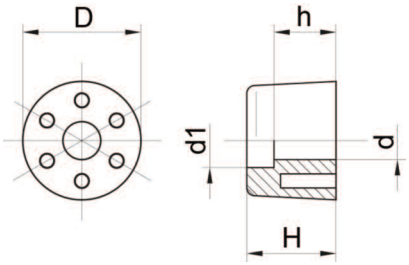

Código	D	d	d1	H	h	Color
41007625000	25	6	11	24	17	Negro

Elastomero termoplástico de alta resistencia mecánica.
Disponible en otros colores para cantidades adecuadas.

820070 GOMA ANTIDESLIZANTE

Código	D (Diametro de la base)	Material	Color
82007045001	100	Nitrile	Negro
82007045002	100 (con agujeros)	Nitrile	Negro
82007045003	70	Nitrile	Negro
82007045004	55	Nitrile	Negro
82007045005	38	Nitrile	Negro

Escoja el diámetro de base apropiado.
Todos los discos son sin agujeros excepto el código: 82007045002.

820071 JUNTA HERMÉTICA DE GOMA / PLÁSTICO

Código	d	Material	Color
82007146001	M24	Goma	Negro
82007146002	M20	Goma	Negro
82007146003	M16	Goma	Negro
82007146004	M12	Goma	Negro
82007146021	M12	Plástico	Negro
82007146022	M16	Plástico	Negro
82007146023	M20	Plástico	Negro
82007146024	M24	Plástico	Negro

Escoger el modelo adecuado según la rosca del pie.
La Junta hermética de goma se recomienda para las referencias de pie: 8201, 8202, 8203, 8205, 8206.
La Junta hermética de plástico se recomienda para las referencias de pie: 8220, 8250.
Confiere una protección extra a la rótula y a la base evitando la entrada de contaminantes en esta zona.

110088 TUERCAS HEXAGONALES PARA PIES

Código	d (Rosca)	Material
11008800006	M6	Cincado
11008800008	M8	Cincado
11008800010	M10	Cincado
11008800012	M12	Cincado
11008800016	M16	Cincado
11008800106	M6	Inox
11008800108	M8	Inox
11008800110	M10	Inox
11008800112	M12	Inox
11008800116	M16	Inox

Acero cincado ó acero inoxidable AISI-304.
Según norma DIN 934.

INOX
Acero Inoxidable

420064 CONTERA PARA TUBO REDONDO, CASQUILLO EN LATÓN ROSCADO

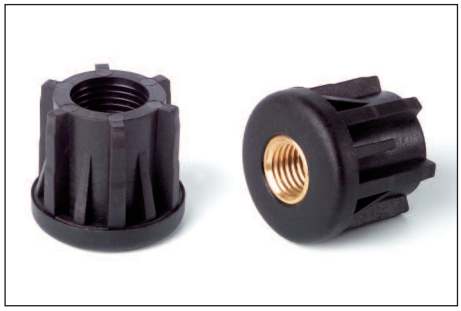

Poliamida negra reforzada con casquillo de latón.
D1=Dimensión exterior del tubo.
D2=Dimensión interior del tubo.
* Peso max. estático.

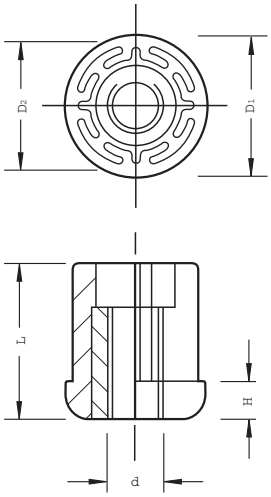

Código	D1	Sección tubo	D2	d	H	L	* Kg	Color
42006430108	30	1	28	M8	6	31	450	Negro
42006430110	30	1	28	M10	6	31	500	Negro
42006430112	30	1	28	M12	6	31	550	Negro
42006430114	30	1	28	M14	6	31	600	Negro
42006430116	30	1	28	M16	6	31	650	Negro
42006438210	38	1,5	35	M10	8	38	500	Negro
42006438212	38	1,5	35	M12	8	38	550	Negro
42006438214	38	1,5	35	M14	8	38	600	Negro
42006438216	38	1,5	35	M16	8	38	650	Negro
42006442210	42,4	1,5	39,4	M10	8	38	700	Negro
42006442212	42,4	1,5	39,4	M12	8	38	750	Negro
42006442214	42,4	1,5	39,4	M14	8	38	800	Negro
42006442216	42,4	1,5	39,4	M16	8	38	850	Negro
42006442220	42,4	1,5	39,4	M20	8	38	900	Negro
42006448212	48,3	1,5	45,3	M12	10	45	800	Negro
42006448214	48,3	1,5	45,3	M14	10	45	850	Negro
42006448216	48,3	1,5	45,3	M16	10	45	900	Negro
42006448220	48,3	1,5	45,3	M20	10	45	950	Negro
42006460310	60,3	2	56,3	M10	12	52	750	Negro
42006460312	60,3	2	56,3	M12	12	52	800	Negro
42006460314	60,3	2	56,3	M14	12	52	850	Negro
42006460316	60,3	2	56,3	M16	12	52	900	Negro
42006460320	60,3	2	56,3	M20	12	52	950	Negro
42006460324	60,3	2	56,3	M24	12	52	1000	Negro
42006460410	60,3	2,5	55,3	M10	12	52	750	Negro
42006460412	60,3	2,5	55,3	M12	12	52	800	Negro
42006460414	60,3	2,5	55,3	M14	12	52	850	Negro
42006460416	60,3	2,5	55,3	M16	12	52	900	Negro
42006460420	60,3	2,5	55,3	M20	12	52	950	Negro
42006460424	60,3	2,5	55,3	M24	12	52	1000	Negro

420068 CONTERA PARA TUBO CUADRADO, CASQUILLO EN LATÓN ROSCADO

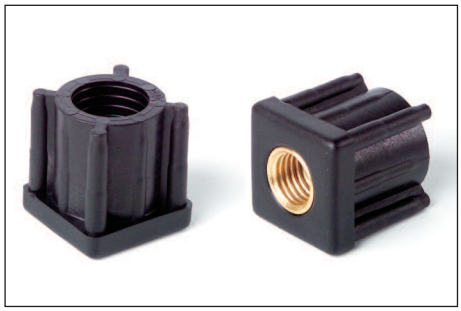

Poliamida negra reforzada con casquillo de latón.
D1=Dimensión exterior del tubo.
D2=Dimensión interior del tubo.
* Peso max. estático.

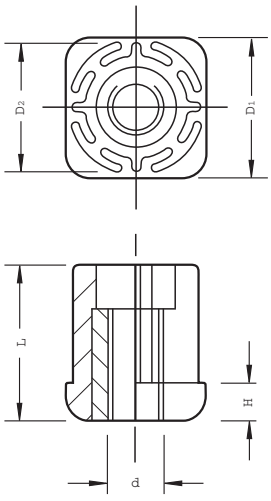

Código	D1	Sección tubo	D2	d	H	L	* Kg	Color
42006820208	20x20	1,5	17	M8	5	23	450	Negro
42006825208	25x25	1,5	22	M8	6	26	450	Negro
42006825210	25x25	1,5	22	M10	6	26	500	Negro
42006825212	25x25	1,5	22	M12	6	26	550	Negro
42006830210	30x30	1,5	27	M10	6	31	500	Negro
42006830212	30x30	1,5	27	M12	6	31	550	Negro
42006830214	30x30	1,5	27	M14	6	31	600	Negro
42006830216	30x30	1,5	27	M16	6	31	650	Negro
42006835210	35x35	1,5	32	M10	8	38	700	Negro
42006835212	35x35	1,5	32	M12	8	38	750	Negro
42006835214	35x35	1,5	32	M14	8	38	800	Negro
42006835216	35x35	1,5	32	M16	8	38	850	Negro
42006835220	35x35	1,5	32	M20	8	38	900	Negro
42006840210	40x40	1,5	37	M10	8	38	750	Negro
42006840212	40x40	1,5	37	M12	8	38	800	Negro
42006840214	40x40	1,5	37	M14	8	38	850	Negro
42006840216	40x40	1,5	37	M16	8	38	900	Negro
42006840220	40x40	1,5	37	M20	8	38	950	Negro
42006840310	40x40	2	36	M10	8	38	750	Negro
42006840312	40x40	2	36	M12	8	38	800	Negro
42006840314	40x40	2	36	M14	8	38	850	Negro
42006840316	40x40	2	36	M16	8	38	900	Negro
42006840320	40x40	2	36	M20	8	38	950	Negro
42006845310	45x45	2	41	M10	8	38	750	Negro
42006845312	45x45	2	41	M12	8	38	800	Negro
42006845314	45x45	2	41	M14	8	38	850	Negro
42006845316	45x45	2	41	M16	8	38	900	Negro
42006850212	50x50	1,5	47	M12	10	45	750	Negro

420068 CONTERA PARA TUBO CUADRADO, CASQUILLO EN LATÓN ROSCADO

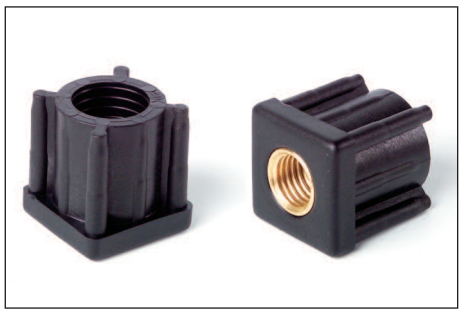

Poliamida negra reforzada con casquillo de latón.
D1=Dimensión exterior del tubo.
D2=Dimensión interior del tubo.
* Peso max. estático.

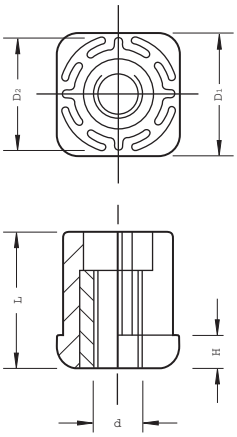

Código	D1	Sección tubo	D2	d	H	L	* Kg	Color
42006850214	50x50	1,5	47	M14	10	45	850	Negro
42006850216	50x50	1,5	47	M16	10	45	900	Negro
42006850220	50x50	1,5	47	M20	10	45	950	Negro
42006850312	50x50	2	47	M12	10	45	800	Negro
42006850314	50x50	2	46	M14	10	45	850	Negro
42006850316	50x50	2	46	M16	10	45	900	Negro
42006850320	50x50	2	46	M20	10	45	950	Negro
42006860512	60x60	3	54	M12	10	45	800	Negro
42006860514	60x60	3	54	M14	10	45	850	Negro
42006860516	60x60	3	54	M16	10	45	900	Negro
42006860520	60x60	3	54	M20	10	45	950	Negro
42006880516	80x80	3	74	M16	10	45	900	Negro
42006880520	80x80	3	74	M20	10	45	950	Negro

820068 CONTERA PARA TUBO CUADRADO, CASQUILLO EN INOX ROSCADO

Poliamida negra reforzada con casquillo de acero inoxidable AISI-303.
D1=Dimensión exterior del tubo.
D2=Dimensión interior del tubo.
* Peso max. estático.

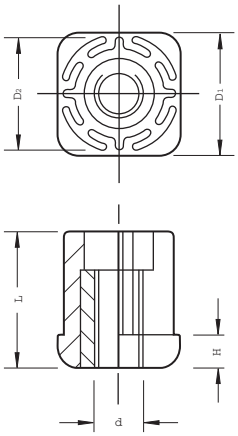

Código	D1	Sección tubo	D2	d	H	L	Kg*	Color
82006830210	30X30	1.5	27	M10	8	43	500	Negro
82006830212	30X30	1.5	27	M12	8	43	500	Negro
82006830216	30X30	1.5	27	M16	8	43	500	Negro
82006840210	40X40	1.5	37	M10	8	43	1000	Negro
82006840212	40X40	1.5	37	M12	8	43	1000	Negro
82006840216	40X40	1.5	37	M16	8	43	1000	Negro
82006840220	40X40	1.5	37	M20	8	43	1000	Negro
82006840310	40X40	2	36	M10	8	43	1000	Negro
82006840312	40X40	2	36	M12	8	43	1000	Negro
82006840316	40X40	2	36	M16	8	43	1000	Negro
82006840320	40X40	2	36	M20	8	43	1000	Negro
82006850216	50X50	1.5	47	M16	10	55	1200	Negro
82006850220	50X50	1.5	47	M20	10	55	1200	Negro
82006850224	50X50	1.5	47	M24	10	55	1200	Negro
82006850316	50X50	2	46	M16	10	55	1200	Negro
82006850320	50X50	2	46	M20	10	55	1200	Negro
82006850324	50X50	2	46	M24	10	55	1200	Negro

INOX
Acero Inoxidable

420082 CONTERA PARA TUBO RECTANGULAR, CASQUILLO EN LATÓN ROSCADO

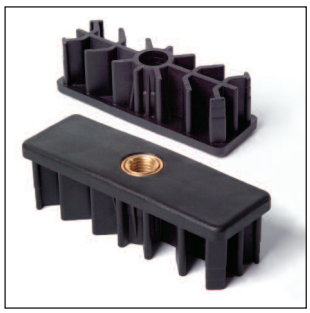

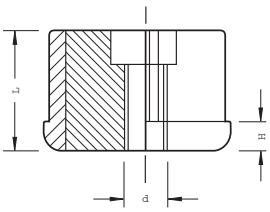

Poliamida negra reforzada con casquillo de latón.
D1=Dimensión exterior del tubo.
D2=Dimensión interior del tubo.
* Peso max. estático.

Código	D1	Sección tubo	D2	d	H	L	* Kg	Color
42008220308	20x50	2	16x46	M8	5	38	450	Negro
42008230308	30x60	2,5	25x55	M8	8	38	450	Negro
42008230310	30x60	2,5	25x55	M10	8	38	500	Negro
42008230312	30x60	2,5	25x55	M12	8	38	550	Negro
42008230316	30x60	2,5	25x55	M16	8	38	650	Negro
42008240316	40x80	2	36x76	M16	10	45	900	Negro
42008240320	40x80	2	36x76	M20	10	45	950	Negro
42008250302	50x100	2	46x96	M16	10	45	900	Negro
42008250303	50x100	2	46x96	M20	10	45	950	Negro
42008250305	50x100	3	44x94	M16	10	45	900	Negro
42008250306	50x100	3	44x94	M20	10	45	950	Negro
42008250316	50x150	3	44x144	M16	10	45	900	Negro
42008250320	50x150	3	44x144	M20	10	45	950	Negro
42008260316	60x120	3	54x114	M16	10	45	900	Negro
42008260320	60x120	3	54x114	M20	10	45	950	Negro

820073-820074-820075 PLATO TIPO P30 / P40 / P50

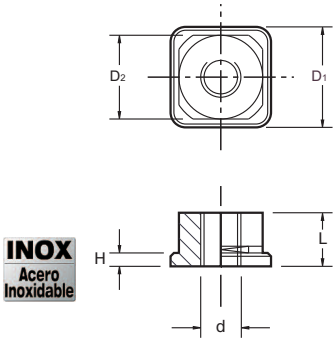

INOX
Acero Inoxidable

Plato con rosca interior para soldar a tubos cuadrados.
Acero inoxidable AISI-303.
*Peso max. recomendado.
s= Espesor del tubo.

Código	D1	s	D2	d	H	L	Kg*	Color
82007300112	30x30	2	26x26	M12	4	12	1500	Natural
82007300016	30x30	2	26x26	M16	4	16	2000	Natural
82007300212	30x30	3	24x24	M12	4	12	1500	Natural
82007300116	30x30	3	24x24	M16	4	16	2000	Natural
82007400116	40x40	2	36x36	M16	5	16	2000	Natural
82007400120	40x40	2	36x36	M20	5	20	3000	Natural
82007400216	40x40	3	34x34	M16	5	16	2000	Natural
82007400220	40x40	3	34x34	M20	5	20	3000	Natural
82007400024	40x40	3	34x34	M24	5	24	4000	Natural
82007500116	50x50	2	46x46	M16	6	16	2000	Natural
82007500120	50x50	2	46x46	M20	6	20	3000	Natural
82007500024	50x50	2	46x46	M24	6	24	4000	Natural
82007500216	50x50	3	44x44	M16	6	16	2000	Natural
82007500220	50x50	3	44x44	M20	6	20	3000	Natural
82007500124	50x50	3	44x44	M24	6	24	4000	Natural

Bridas de cierre rápido Brauer

Las soluciones más apropiadas para blocaje y sujeción

BRIDAS VERTICALES

74001106101

74001110201

74001110101

74001110501

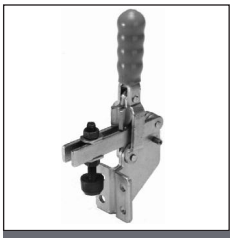
74001110701

74001403101

BRIDAS HORIZONTALES

74000107201

74000107601

74000107101

74000107501

74000135401

74000435101

BRIDAS DE PRESIÓN-TRACCIÓN

74002105050

74002125000

74002110000

74002110050

74002235000

74002312000

BRIDAS TIRANTES Y DE GANCHO

74003102000

74003502000

74003340000

74003303101

74003303100

74003104050

BRIDAS NEUMÁTICAS

BPC40

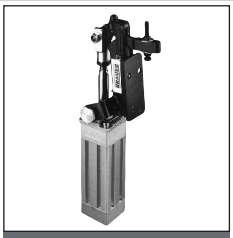
74003903000

74004104500

74003806000

74004120000

74003606102

Consulte las características y los detalles técnicos en nuestra web.

470054K BISAGRA PLANA K CON INSERTOS ROSCADOS

Poliamida negra reforzada resistente a grasas y aceites. Eje de acero cincado y casquillos de latón.

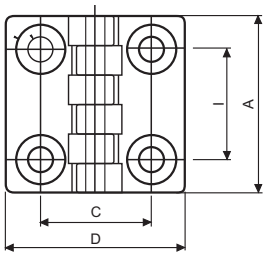

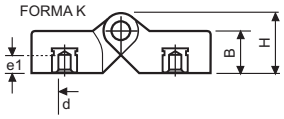

Código	A	D	I	C	H	B	d	e1	Color
47005404301	48	48	30	30	15,5	10.5	M5	7	Negro
47005406301	64	64	40	40	19	13	M6	9	Negro
47005406302	64	64	40	40	19	13	M8	9	Negro
47005409301	95	95	60	63	28,5	19	M8	13	Negro
47005409302	95	95	60	63	28,5	19	M10	13	Negro

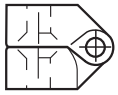

180°

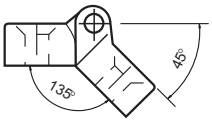

470054M BISAGRA PLANA M CON INSERTOS ROSCADOS Y ESPIGAS DE ACERO

Poliamida negra reforzada resistente a grasas y aceites. Eje de acero cincado, casquillos de latón y espigas de acero cincado.

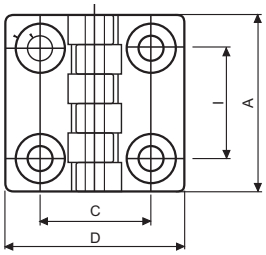

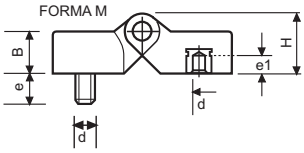

Código	A	D	I	C	H	B	d	e	e1	Color
47005404701	48	48	30	30	15,5	10,5	M5	15	7	Negro
47005404702	48	48	30	30	15,5	10,5	M6	15	7	Negro
47005406701	64	64	40	40	19	13	M6	20	9	Negro
47005406702	64	64	40	40	19	13	M8	20	9	Negro
47005409701	95	95	60	63	28,5	19	M8	20	13	Negro
47005409702	95	95	60	63	28,5	19	M10	20	13	Negro

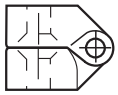

180°

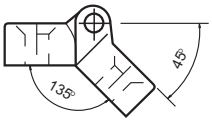

470054N BISAGRA PLANA N, INSERTOS ROSCADOS Y TALADROS PASANTES

Poliamida negra reforzada resistente a grasas y aceites con taladros pasantes. Eje de acero cincado y casquillos de latón.

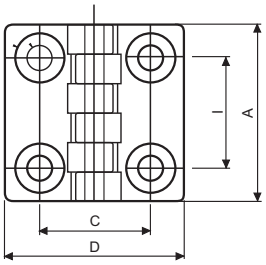

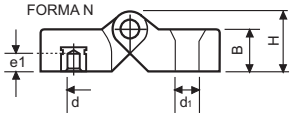

Código	A	D	I	C	H	B	d	d1	e1	Color
47005404402	48	48	30	30	15,5	10,5	M6	6,5	7	Negro
47005406401	64	64	40	40	19	13	M6	6,5	9	Negro

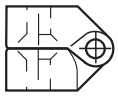

180°

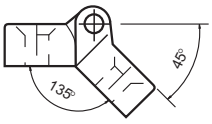

470054T BISAGRA PLANA T CON ESPIGAS DE ACERO

Poliamida negra reforzada resistente a grasas y aceites. Eje de acero cincado y espigas de acero tratado.

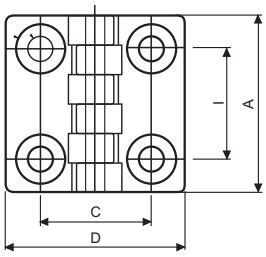

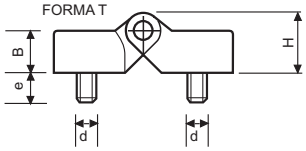

Código	A	D	I	C	H	B	d	e	Color
47005404501	48	48	30	30	15,5	10,5	M5	15	Negro
47005404502	48	48	30	30	15,5	10,5	M6	15	Negro
47005406501	64	64	40	40	19	13	M6	20	Negro
47005406502	64	64	40	40	19	13	M8	20	Negro
47005409501	95	95	60	63	28,5	19	M8	20	Negro
47005409502	95	95	60	63	28,5	19	M10	20	Negro

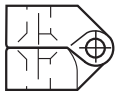

180°

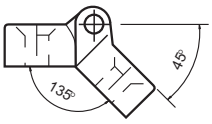

470055K BISAGRA HK CON INSERTOS ROSCADOS

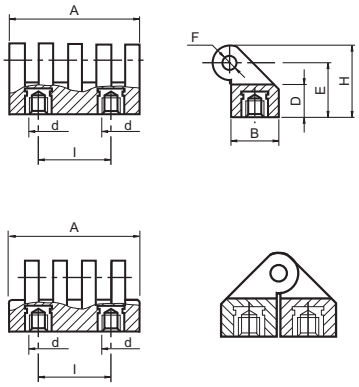

Código	A	D	I	d	E	B	H	F	Color
47005503551	30	11	15	M5	19	17	25	4	Negro
47005505351	54	13	30	M6	22	21	30	5	Negro
47005507351	78	18	42	M8	31	30	42	8	Negro

Poliamida negra reforzada resistente a aceites y grasas. Eje de acero cincado y casquillos de latón.
Rotación completa: 180º.

470055K* BISAGRA HK*CON INSERTOS ROSCADOS

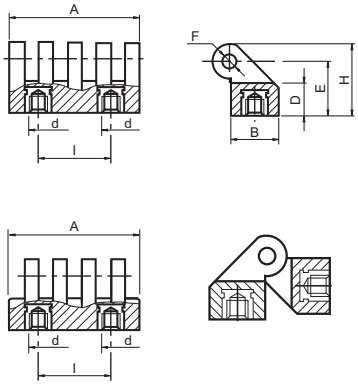

Código	A	D	I	d	E	B	H	F	Color
47005503553	30	11	15	M5	19	17	25	4	Negro
47005505353	54	13	30	M6	22	21	30	5	Negro
47005507353	78	18	42	M8	31	30	42	8	Negro

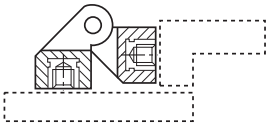

EJEMPLO DE MONTAJE

Poliamida negra reforzada resistente a aceites y grasas. Eje de acero cincado y casquillos de latón.
Rotación completa: 180º.

470055T BISAGRA HT CON ESPIGAS DE ACERO

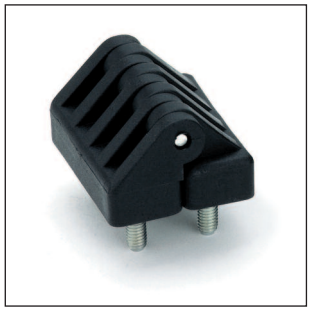

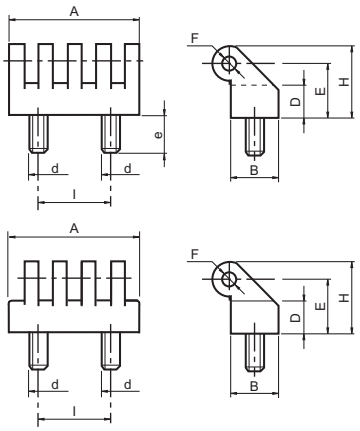

Código	A	D	I	d	e	E	B	H	F	Color
47005503552	30	11	15	M5	10	19	17	25	4	Negro
47005505352	54	13	30	M6	15	22	21	30	5	Negro
47005507352	78	18	42	M8	20	31	30	42	8	Negro

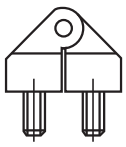

Poliamida negra reforzada resistente a aceites y grasas. Eje de acero cincado y espigas de acero tratado.
Rotación completa: 180º.

470055T* BISAGRA HT* CON ESPIGAS DE ACERO

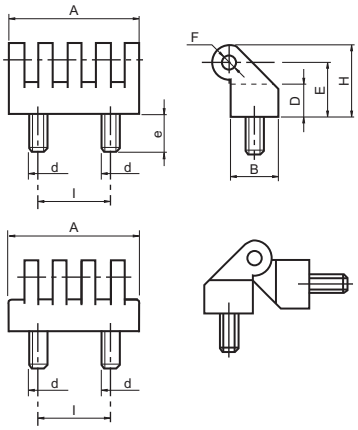

Código	A	D	I	d	e	E	B	H	F	Color
47005503554	30	11	15	M5	10	19	17	25	4	Negro
47005505354	54	13	30	M6	15	22	21	30	5	Negro
47005507354	78	18	42	M8	20	31	30	42	8	Negro

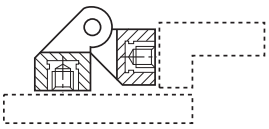

EJEMPLO DE MONTAJE

Poliamida negra reforzada resistente a aceites y grasas. Eje de acero cincado y espigas de acero tratado.
Rotación completa: 180º.

470056 BISAGRA TALADROS PASANTES

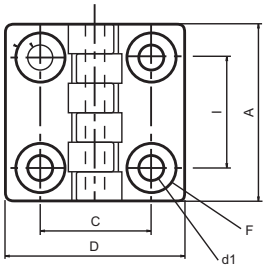

Código	A	D	I	C	d1	B	H	F	Color
47005603050	32	32	20	20	4,5	7	10,5	8	Negro
47005604055	48	48	30	30	6,5	10,5	15,5	13	Negro
47005606056	64	64	40	40	6,5	13	19	13	Negro
47005609050	96	96	60	63	8,5	16	24	16	Negro
47005610050	96	96	60	63	10,5	16	24	20	Negro

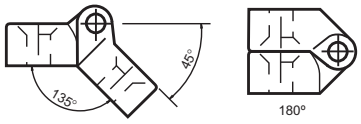

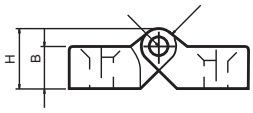

Poliamida negra reforzada resistente a aceites y grasas. Eje de acero cincado.

470056 BISAGRA TALADROS PASANTES, EJE DE ACERO INOXIDABLE

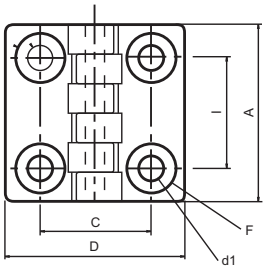

Código	A	D	I	C	d1	B	H	F	Color
47005603150	32	32	20	20	4,5	7	10,5	8	Negro
47005604150	48	48	30	30	6,5	10,5	15,5	13	Negro
47005606150	64	64	40	40	6,5	13	19	13	Negro
47005609150	96	96	60	63	8,5	16	24	16	Negro
47005610150	96	96	60	63	10,5	16	24	20	Negro

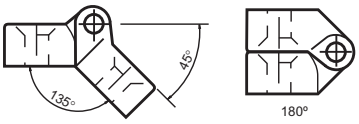

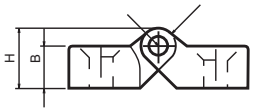

INOX
Acero Inoxidable

Poliamida negra reforzada resistente a aceites y grasas. Eje de acero inoxidable.

470057 SUPLEMENTO PARA BISAGRA 4756

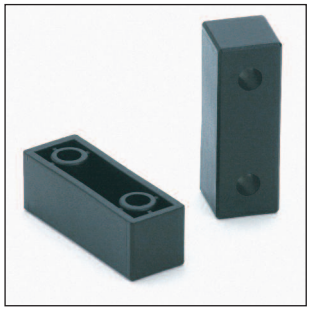

Código	A	I	C	d1	B	H	Color
47005741030	48	30	8	8,5	22	22,5	Negro
47005741140	65	40	11	8,5	22	22,5	Negro

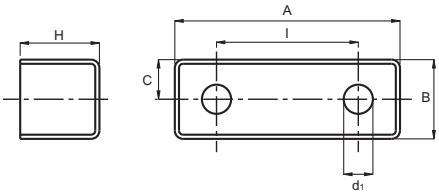

Poliamida negra reforzada resistente a aceites y grasas.

420046 BISAGRA 233 TALADROS PASANTES, EJE DE ACERO INOXIDABLE

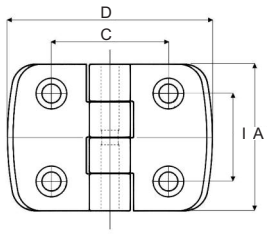

Código	A	D	I	C	d1	F	B	E	H	Color
42004680970	50	50	34	34	5,5	10,5	8,5	3,5	16	Negro
42004680772	50	50	30	31	5,5	9	8,5	5	16	Negro
42004680773	50	70	30	40	6,5	10,5	8,5	6	16	Negro
42004680774	50	70	30	46	6,5	10,5	8,5	6	16	Negro
42004680775	50	70	30	46	8,5	13,5	8,5	5	16	Negro

Poliamida negra reforzada
resistente a aceites y grasas.
Eje de acero inoxidable.
Rotación max: 270º.

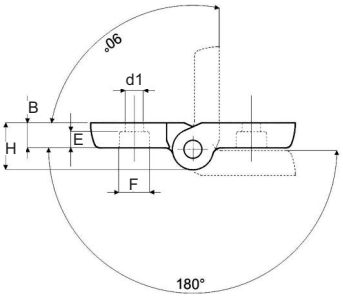

420047 BISAGRA 234 TALADROS PASANTES, EJE DE ACERO INOXIDABLE

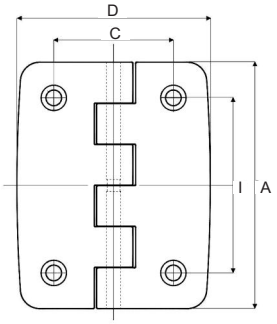

Código	A	D	I	C	d1	F	B	E	H	Color
42004780776	102	80	72,5	49,5	6,5	10,5	11,5	6	20	Negro
42004780777	102	80	72,5	49,5	8,5	13,5	11,5	8	20	Negro

Poliamida negra reforzada
resistente a aceites y grasas.
Eje de acero inoxidable.
Rotación max: 270º.

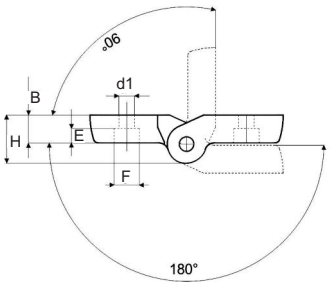

470056 BK BISAGRA METÁLICA NEGRA TALADROS PASANTES

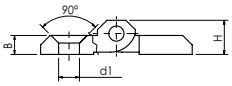

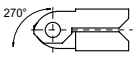

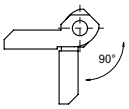

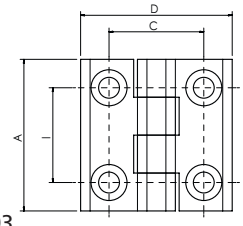

Código	A	D	I	C	d1	B	H	Color
47005604910	40	40	25	25	5,5	5	9	Negro
47005605910	50	50	30	30	6,5	6	11,5	Negro
47005606910	60	60	36	36	6,5	8	15	Negro
47005607910	64	64	40	40	6,5	6	11,5	Negro

Aleación ligera de aluminio.
Eje de acero inoxidable AISI 303.

470056 CR BISAGRA METÁLICA CINCADA TALADROS PASANTES

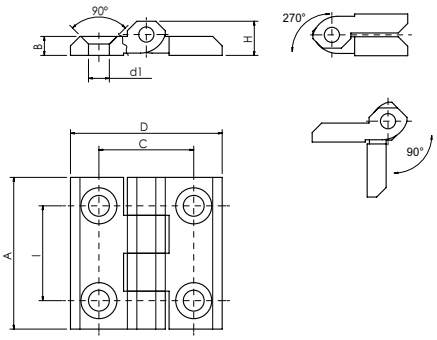

Código	A	D	I	C	d1	B	H	Color
47005604920	40	40	25	25	5,5	5	9	Cromado
47005605920	50	50	30	30	6,5	6	11,5	Cromado
47005606920	60	60	36	36	8,5	8	15	Cromado

Aleación ligera de aluminio cincada.
Eje de acero inoxidable AISI 303.

470056 ZK BISAGRA METÁLICA DE ZAMAK CON TALADROS PASANTES

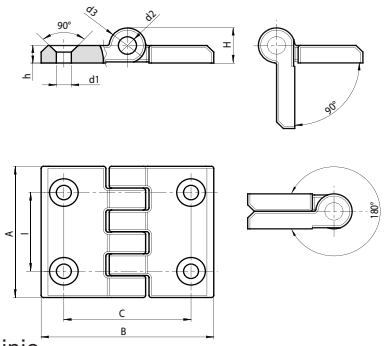

Código	I	C	A	B	h	H	d2	d3	d1
47005606250	36	56	60	76	8	16	8	15,5	6,5

Material: Aleación ligera de aluminio.
Eje de acero cincado
Acabado mate.
Temperaturas de trabajo de +200° a -30°.

470056 INOX BISAGRA EN ACERO INOXIDABLE TALADROS PASANTES

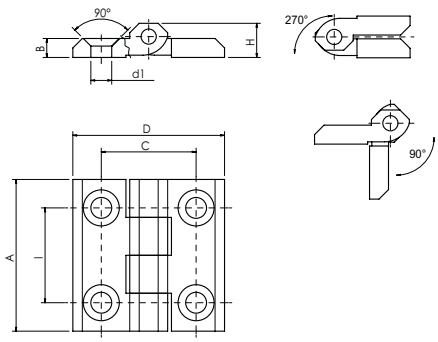

Código	A	D	I	C	d1	B	H	Color
47005604930	40	40	25	25	5,5	5	9	Natural
47005605930	50	50	30	30	6,5	5,5	11,5	Natural
47005606930	60	60	36	36	8,5	7,7	11,5	Natural

Acero inoxidable AISI 316.
Eje de acero inoxidable AISI 303.

INOX
Acero Inoxidable

470066 FR BISAGRA CON FRICCIÓN AJUSTABLE Y TALANDROS PASANTES

Código	la	lb	A	B	H	h	h1	d2	d1	F1(N)	F2(N)
47006604201	32	25,5	45	38	13,5	6	7,5	9	4,5(M04)	700	1400
47006606201	47,5	38	63,5	58	18,5	8,5	11,5	12,5	6,5(M06)	1500	2250

Poliamida negra reforzada.
Resistente a aceites y grasas.
(1)(2) Tornillo y tuerca de ajuste de la fricción en acero inoxidable AISI 304.
(3) Tapón protector del eje en PA6.
(4) Eje de acero cincado.
Temperaturas de trabajo de +65° a -10°.

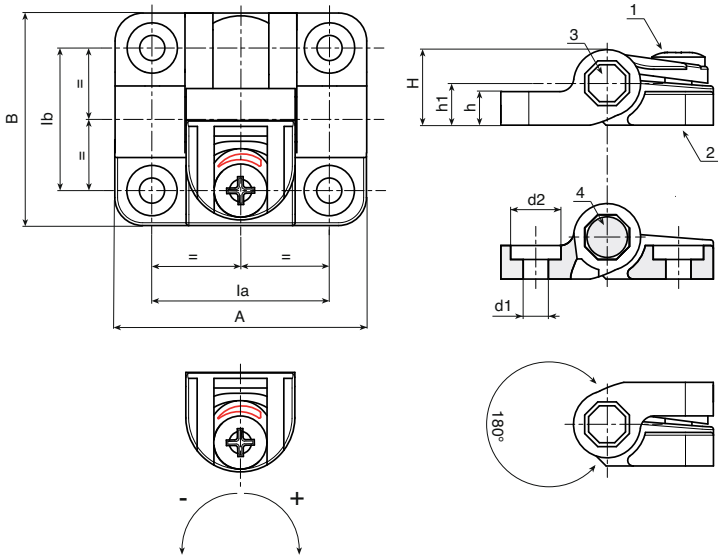

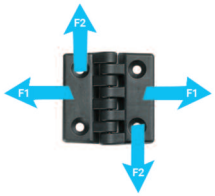

470066 V BISAGRA PLANA CON EJE INFERIOR Y TALADROS PASANTES

Código	l	C	A	B	E	F	h	h1	H	d2	d3	d1
47006607101	45	50	63	70	10	9	11	6	21,5	5	12	6,5

Poliamida negra reforzada.
Resistente a aceites y grasas.
Eje de acero cincado.
Agujeros preparados para tornillos de cabeza hexagonal UNI 5727.
Temperaturas de trabajo de +135° a -30°.

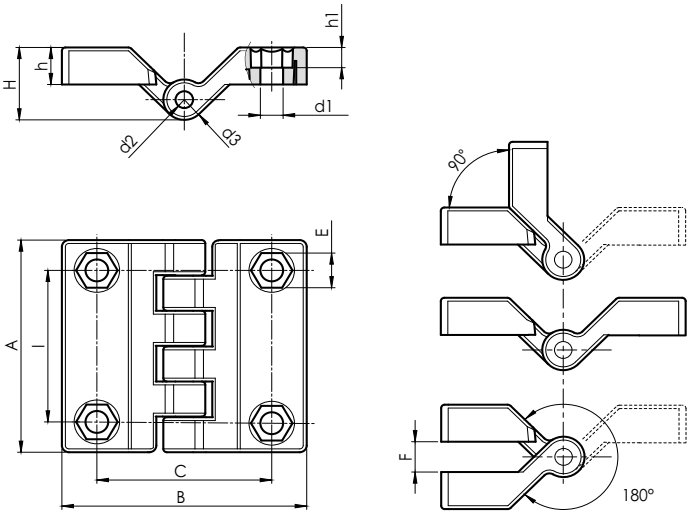

470066 PR BISAGRA CON POSICIONES PREESTABLECIDAS Y TAPA PARA LOS TALADROS

Código	l	A°	Nm	A	B	H	h	h1	d1	d2
47006605301	34	-	-	51	57	18	10	9	5,5	10,5
47006605302	34	80°	0,7	51	57	18	10	9	5,5	10,5
47006605303	34	80°	1,1	51	57	18	10	9	5,5	10,5
47006605304	34	80°	1,7	51	57	18	10	9	5,5	10,5
47006605305	34	115°	0,7	51	57	18	10	9	5,5	10,5
47006605306	34	115°	1,1	51	57	18	10	9	5,5	10,5
47006605307	34	115°	1,7	51	57	18	10	9	5,5	10,5
47006605308	34	150°	0,7	51	57	18	10	9	5,5	10,5
47006605309	34	150°	1,1	51	57	18	10	9	5,5	10,5
47006605310	34	150°	1,7	51	57	18	10	9	5,5	10,5

Poliamida negra reforzada.
Resistente a aceites y grasas.
Eje de poliamida reforzada.
(1) Tapón protector en PA6 negro.
(2) Cubierta protectora de los taladros en PA6 negro.
Los muelles que actuan en el eje tienen tres calibrados del par: 0,7Nm -1,1Nm -1,7Nm.
Las posiciones de bloqueo son: 80° - 115° - 150°
* Versión libre, sin bloqueo hasta los 180°.
Temperaturas de trabajo de +65° a -10°.

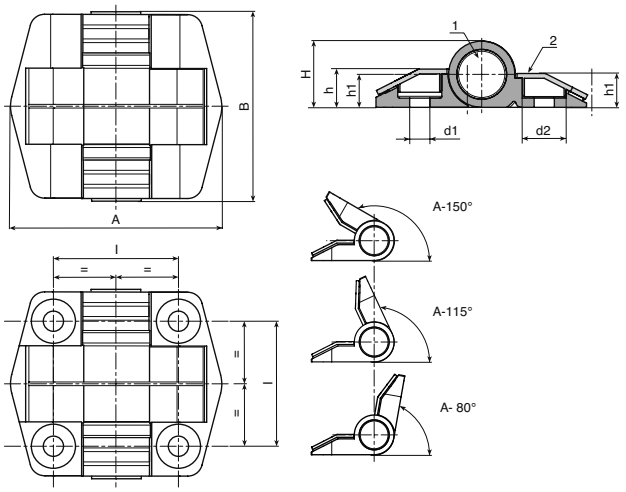

470066 DS BISAGRA PLANA DESMONTABLE CON ESPIGAS ROSCADAS

Código	la	lb	A	B	h	H	h1	d1(6g)	Q	Apertura	Acabado
47006607401	45	60	70	80	8	18	11	M08	14	Derecha	Pintada
47006607402	45	60	70	80	8	18	11	M08	15	Izquierda	Pintada
47006607501	45	60	70	80	8	18	11	M08	14	Derecha	Cincada
47006607502	45	60	70	80	8	18	11	M08	15	Izquierda	Cincada

Aleación ligera de aluminio.
(1) Acabada con pintura epoxi negra ó cincada.
(2) Espigas roscadas de acero cincado.
(3)(4) Eje y arandela de separación en acero inoxidable AISI 304.
Opción de montaje a DERECHA ó IZQUIERDA.
Temperaturas de trabajo de +200° a -30°.

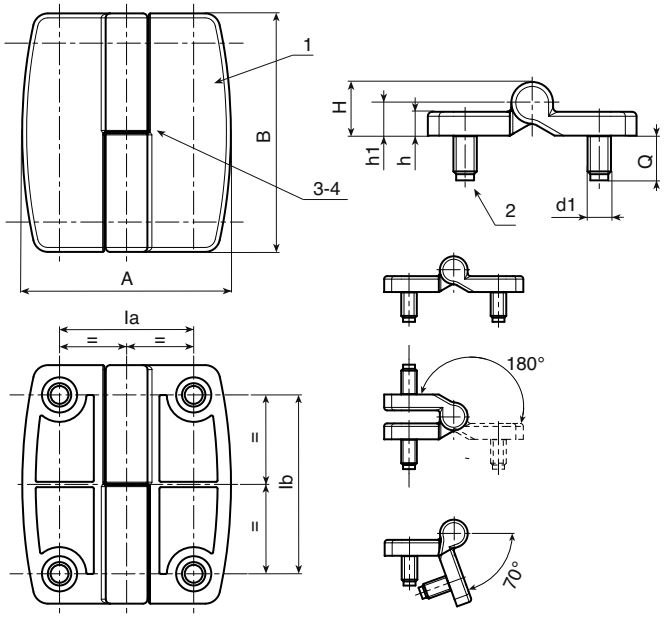

470066 AS BISAGRA PLANA ASIMÉTRICA CON ESPIGAS ROSCADAS

Código	Ia	Ia1	Ia2	Ib	A	B	C	E	h	H	d1(6g)	Q	Acabado
47006610601	22,5	45	77,5	60	110	80	34	76	8	18	M08	14	Pintada
47006610701	22,5	45	77,5	60	110	80	34	76	8	18	M08	14	Cincada

Aleación ligera de aluminio.
(1) Acabada con pintura epoxi negra ó cincada.
(2) Espigas roscadas de acero cincado.
(3)(4) Eje en acero inoxidable AISI 304.
Temperaturas de trabajo de +200° a -30°.

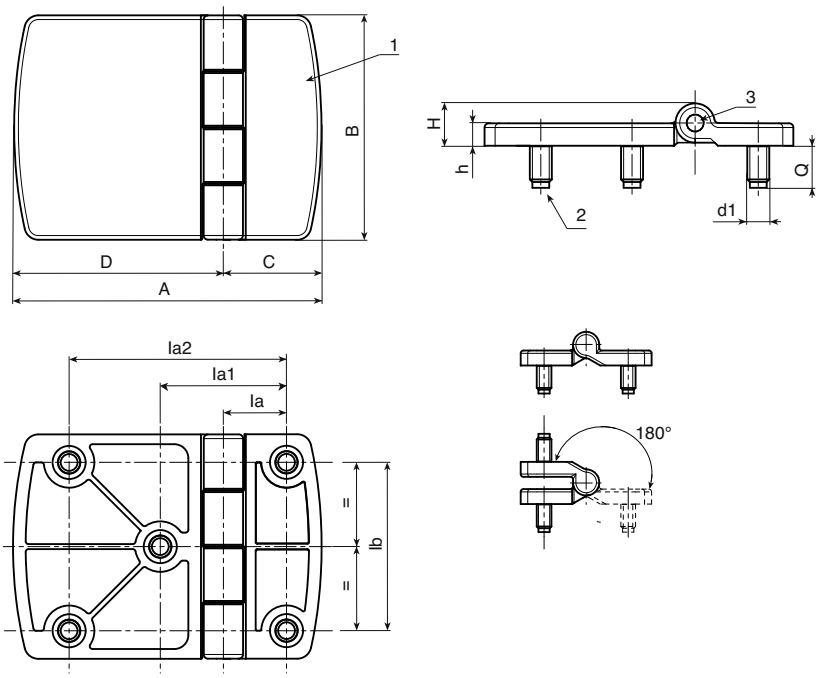

470067 BISAGRA ESTAMPADA METÁLICA CON TALADROS PASANTES

Código	A	B	IA	IB	H	h	h1	d1	Acabado
47006706301	60	60	40	40	17	4	9	6,5	Pintada en negro
47006706401	60	60	40	40	17	4	9	6,5	Cincada

Acero estampado plegado.
(1) Acabado cincado o pintada en negro epoxi.
(2) Eje de acero inoxidable AISI 304.
(3) Arandelas de separación de PA6 natural.
Temperatura de trabajo de -40° hasta +180°.

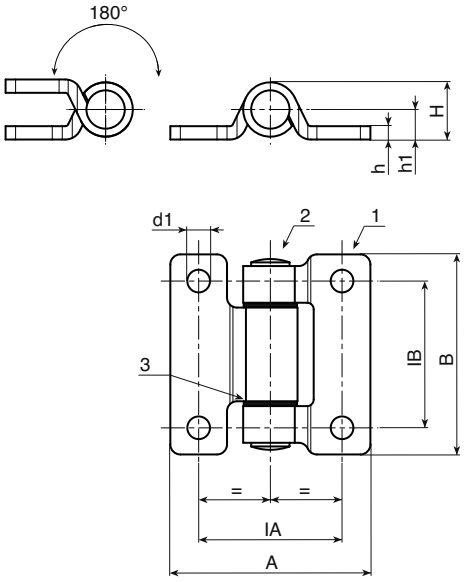

470067 EX BISAGRA VERTICAL CON EXTENSIÓN

Código	lb	lB	A	a	B	b	H	Ht	h	h1	h2	h3	d1	Acabado
47006702101	54	34	19,5	14	60	66	19	-	5	12,5	9	6	5,3	Pintada
47006702102	54	34	19,5	14	60	66	-	25	5	12,5	9	6	5,3	Pintada
47006702201	54	34	19,5	14	60	66	19	-	5	12,5	9	6	5,3	Cincada
47006702202	54	34	19,5	14	60	66	-	25	5	12,5	9	6	5,3	Cincada

(1)(2)(5) Aleación ligera de aluminio.
Acabada con pintura epoxi negra ó cincada.
(3) Eje de acero inoxidable AISI 304.
(4) Distanciadores de PA6 natural.
La bisagra se entrega con el eje desmontado ya que es imprescindible para su montaje en la puerta.
Temperaturas de trabajo de +200° a -30°.

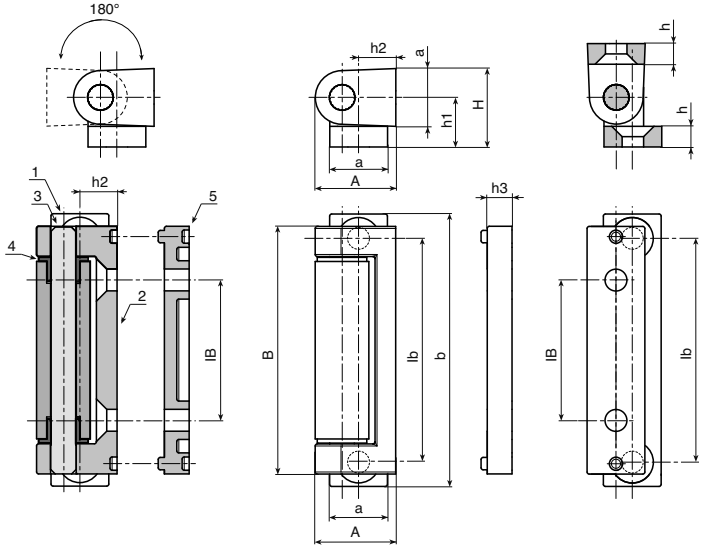

470067 MN BISAGRA VERTICAL CON AGUJEROS ROSCADOS

Código	l	la	A	B	C	E	F	d1	Acabado
47006702501	32	12	14	50	19	24	17,5	M06	Pintada
47006702601	32	12	14	50	19	24	17,5	M06	Cincada

(1)(2) Aleación ligera de aluminio.
Acabada con pintura epoxi negra ó cincada.
(3) Eje de acero inoxidable AISI 304.
(4) Distanciador en PA6 natural.
Temperaturas de trabajo de +200° a -30°.

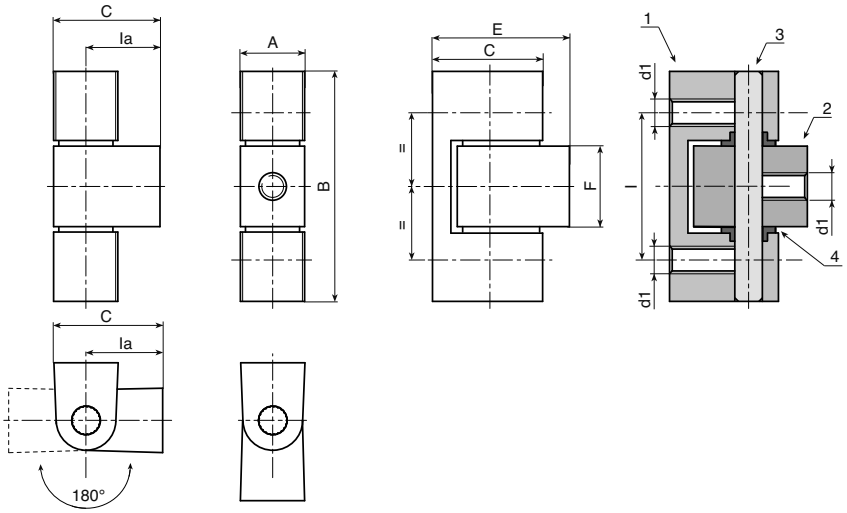

470067 DS BISAGRA VERTICAL BÁSICA DESMONTABLE

Código	I	IB	IC	A	B	C	d1	Acabado
47006702701	19	25,5	10	14	64,5	17	M05	Pintado
47006702801	19	25,5	10	14	64,5	17	M05	Cincado

(1)(2) Aleación ligera de aluminio.
Acabada con pintura epoxi negra ó cincada.
(3) 4 tornillos M5x6 en acero cincado con arandela glover dentada.
(4) Distanciador de acero pavonado.
(5) Eje de zamak.
Temperaturas de trabajo de +200° a -30°.

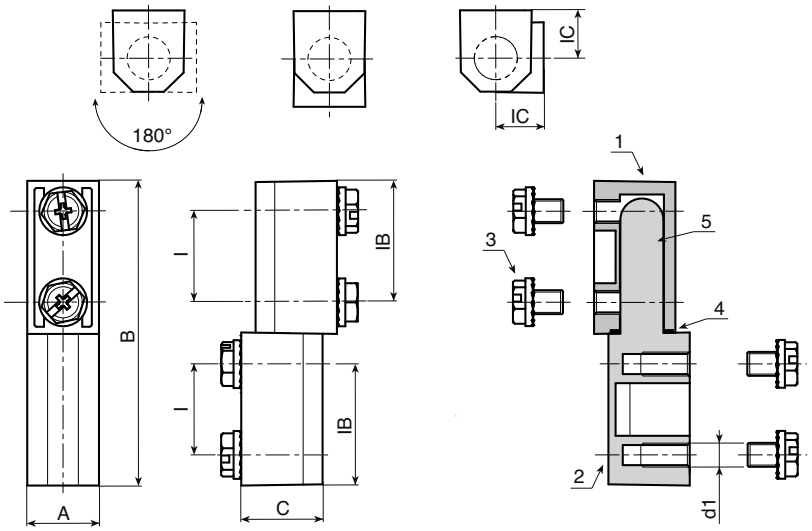

Accesorios para mobiliario

Disponemos de una extensa gama de accesorios para mobiliario, desde conteras de diversas formas, topes para sillas y mesas, reguladores de altura, conectores para tubos, organizadores para cables y muchos más. En este resumen de productos encontrará los artículos más habituales, pero si no localiza el producto que necesita, no dude en consultarnos.

Puede ver información detallada de estos productos y otros en nuestra página web www.tecnodin.es

Soportes de rodamiento

420030

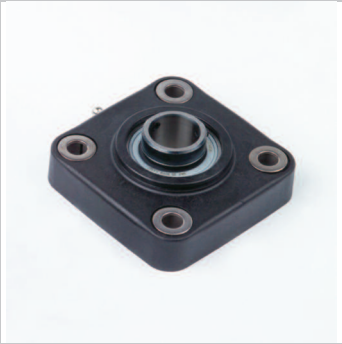

420031

420032

420033

420034

420011

Vallas de protección

El sistema de vallas de protección SZ se ha desarrollado con el objetivo de satisfacer las nuevas necesidades de las empresas en términos de seguridad personal. El sistema cumple con las nuevas directrices europeas ISO 13857. Permite una instalación sencilla y rápida, incluso en suelos irregulares. Montaje rápido.

Sistema
sin marco

Sistema
con marco

Accesorios para
sistema con marco

Consulte los detalles de los productos en www.tecnodin.es

Ruedas para grandes cargas

Todo para el desplazamiento de grandes cargas

- Ruedas para rail con pestaña
- Ruedas para rail con doble pestaña
- Ruedas con banda de rodadura lisa
- Ruedas lisas de nylon
- Ruedas de fundición con banda lisa
- Railes
- Ruedas con banda de poliuretano
- Ruedas con horquilla

Amplificadores de aire y complementos

Si se busca transportar materiales ligeros, extraer gases, humo o aire, o simplemente enfriar rápidamente una zona caliente de un producto, entonces los airmovers proporcionan un medio fácil y rentable de alcanzar el objetivo. Disponemos de airmovers con abertura fija, airmovers con abertura variable y otros productos relacionados como cortinas de aire, pistolas de aire, anillos de aire, boquillas airmiser, tubos de vórtice y productos antiestáticos.

Para más detalles consúltenos o bien visite nuestra página web www.tecnodin.es

470091 CONTADOR DE VUELTAS DE 3 DÍGITOS

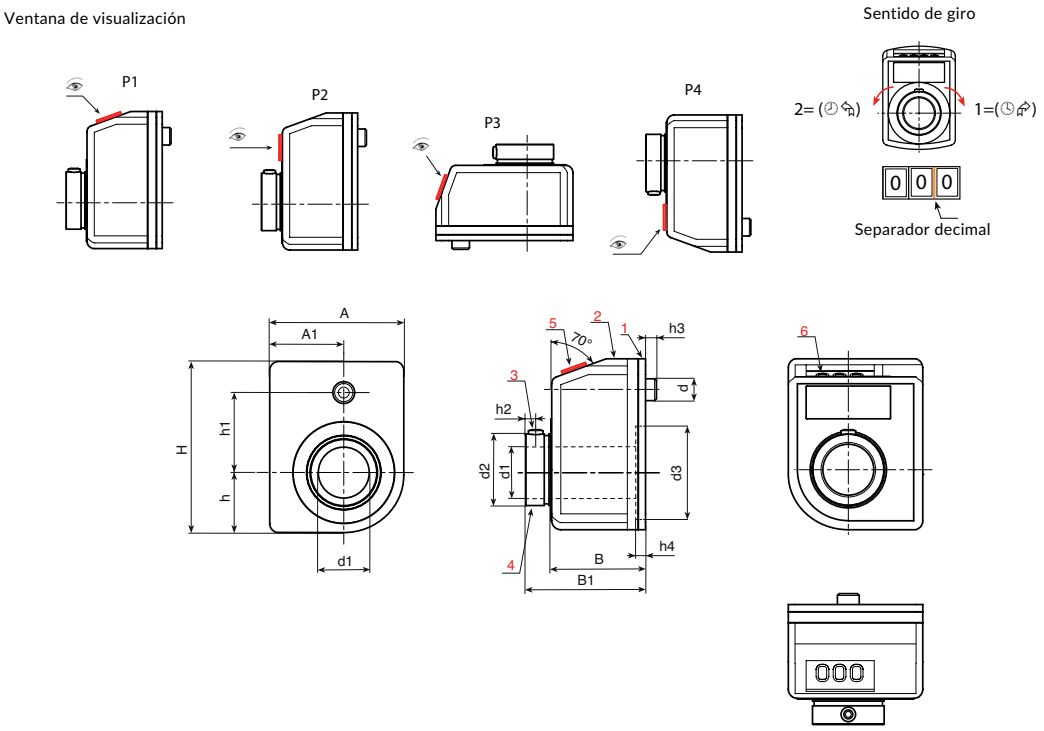

Código	H	A	h	h1	h2	h3	h4	A1	B	B1	d	d2	d3	d1(H7)	GR
470091xyz00	33	22	9,3	18	2,5	5	3,4	12,7	21	26	6	13,8	16	10	7/5
470091xyz01	33	22	9,3	18	2,5	5	3,4	12,7	21	26	6	13,8	16	10	10
470091xyz02	33	22	9,3	18	2,5	5	3,4	12,7	21	26	6	13,8	16	10	12/5
470091xyz03	33	22	9,3	18	2,5	5	3,4	12,7	21	26	6	13,8	16	10	15
470091xyz04	33	22	9,3	18	2,5	5	3,4	12,7	21	26	6	13,8	16	10	17/5
470091xyz05	33	22	9,3	18	2,5	5	3,4	12,7	21	26	6	13,8	16	10	20
470091xyz06	33	22	9,3	18	2,5	5	3,4	12,7	21	26	6	13,8	16	10	25
470091xyz07	33	22	9,3	18	2,5	5	3,4	12,7	21	26	6	13,8	16	10	30
470091xyz08	33	22	9,3	18	2,5	5	3,4	12,7	21	26	6	13,8	16	10	35
470091xyz09	33	22	9,3	18	2,5	5	3,4	12,7	21	26	6	13,8	16	10	40
470091xyz10	33	22	9,3	18	2,5	5	3,4	12,7	21	26	6	13,8	16	10	50
470091xyz11	33	22	9,3	18	2,5	5	3,4	12,7	21	26	6	13,8	16	10	60
470091xyz12	33	22	9,3	18	2,5	5	3,4	12,7	21	26	6	13,8	16	10	80
470091xyz13	33	22	9,3	18	2,5	5	3,4	12,7	21	26	6	13,8	16	10	100

/ No se muestran los valores aritméticos.
Por ejemplo con un GR=17/5=17,5 después de tres vueltas completas mostrará 052.

Materiales:
1-2. Cubierta del contador de poliamida reforzada naranja RAL 2004 resistente a aceite y grasa.
3. Tornillo prisionero del eje en acero C45 pavonado ó acero inoxidable AISI 303.
4. Alojamiento para el eje de acero pavonado ó acero inoxidable AISI 303.
5. Ventana de polimetilmetacrilato (PMMA).
6. Anillos de numeración de poliamida negra, números impresos en blanco con una altura aprox. de 4 mm.

Relación de reducción (GR):
La relación de reducción establece que número aparecerá en el contador después de un giro completo (360°). Por ejemplo, escogiendo una relación de reducción de 15, después de un giro completo del eje en la ventana de lectura aparecerán los dígitos 015.
La posición decimal ayuda a reducir la medición, ya que escogiendo una posición decimal, el 015 se convierte en 01,5.

Sentido de giro (x):
x=1: incrementa los valores en sentido horario.
x=2: incrementa los valores en sentido antihorario.

Forma de montaje y lectura (y):
El bloque contador puede suministrarse en varias posiciones de lectura.
P1 y=1: Vertical con la ventana en la parte superior.
P2 y=2: Vertical con la ventana en la parte frontal.
P3 y=3: Horizontal con la ventana en la parte frontal inclinada.
P4 y=4: Horizontal con la ventana en la parte frontal recta.

Separador decimal (z):
Teniendo en cuenta que este contador tiene 3 dígitos, la posición decimal puede ser:
z=0 - sin posición decimal (000).
z=1 - una posición decimal (00,0).
z=2 - dos posiciones decimales (0,00)

Temperatura de trabajo de +80°C a 0°C.
Se incluye junta de espuma de poliuretano de color negro.
Se puede suministrar con el eje en acero inoxidable.

En sus pedidos debe indicar, para una relación de reducción determinada (GR), el sentido de giro (x), el tipo de montaje/lectura (y) y el separador decimal (z).

Ejemplo: Un contador con reducción 20, sentido de giro horario (x=1), forma de montaje/lectura (y=2) y sin posición decimal (z=0) tendría el código **47009112005**.

470092 CONTADOR DE VUELTAS DE 4 DÍGITOS

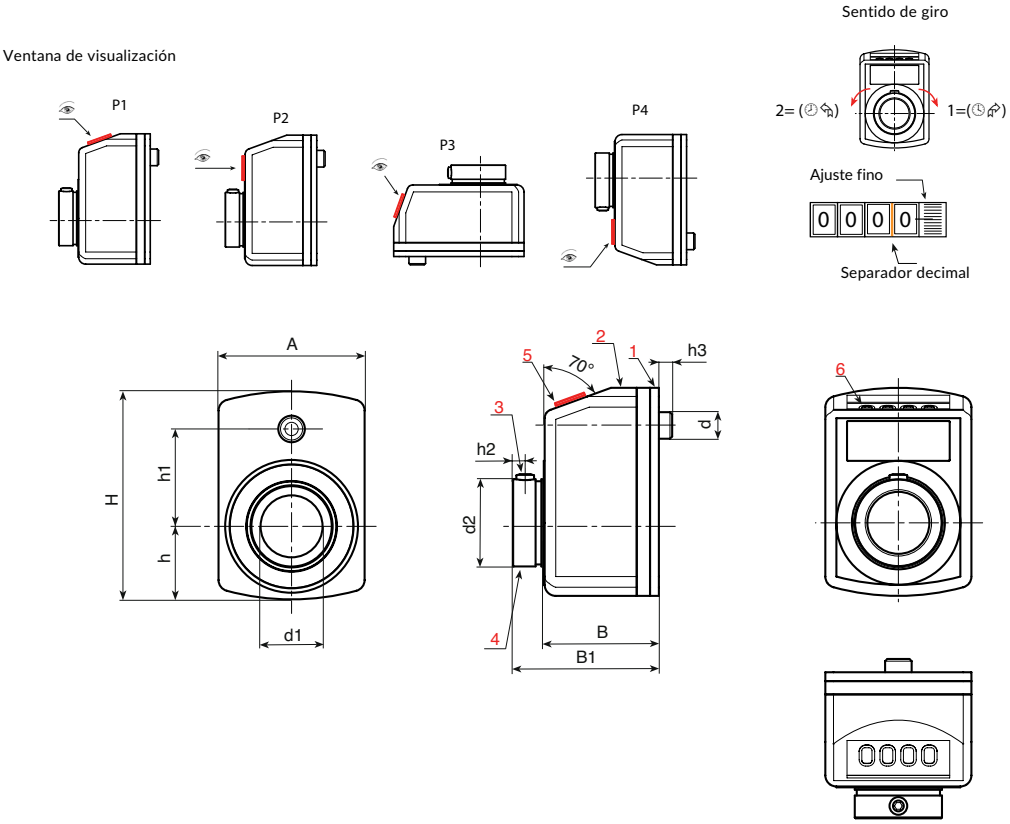

Código	H	A	h	h1	h2	h3	B	B1	d	d2	d1(H7)	GR
470092xyz00	47	33	16,5	22	2,5	5	24	31	6	19,7	14	10
470092xyz01	47	33	16,5	22	2,5	5	24	31	6	19,7	14	12/5
470092xyz02	47	33	16,5	22	2,5	5	24	31	6	19,7	14	15
470092xyz03	47	33	16,5	22	2,5	5	24	31	6	19,7	14	17/5
470092xyz04	47	33	16,5	22	2,5	5	24	31	6	19,7	14	20
470092xyz05	47	33	16,5	22	2,5	5	24	31	6	19,7	14	25
470092xyz06	47	33	16,5	22	2,5	5	24	31	6	19,7	14	30
470092xyz07	47	33	16,5	22	2,5	5	24	31	6	19,7	14	35
470092xyz08	47	33	16,5	22	2,5	5	24	31	6	19,7	14	40
470092xyz09	47	33	16,5	22	2,5	5	24	31	6	19,7	14	50
470092xyz10	47	33	16,5	22	2,5	5	24	31	6	19,7	14	60
470092xyz11	47	33	16,5	22	2,5	5	24	31	6	19,7	14	80
470092xyz12	47	33	16,5	22	2,5	5	24	31	6	19,7	14	100

/ No se muestran los valores aritméticos.
Por ejemplo con un GR=17/5=17,5 después de tres vueltas completas mostrará 0052.

Materiales:
1-2. Cubierta del contador de poliamida reforzada naranja RAL 2004 resistente a aceite y grasa.
3. Tornillo prisionero del eje de acero C45 pavonado ó acero inoxidable AISI 303.
4. Alojamiento para el eje de acero pavonado ó acero inoxidable AISI 303.
5. Ventana de polimetilmetacrilato (PMMA).
6. Anillos de numeración de poliamida negra, números impresos en blanco con una altura aprox. de 6 mm.

Relación de reducción (GR):
La relación de reducción establece que número que aparecerá en el contador después de un giro completo (360°). Por ejemplo, escogiendo una relación de reducción de 15, después de un giro completo del eje en la ventana de lectura aparecerán los dígitos 0015.
La posición decimal ayuda a reducir la medición, ya que escogiendo una posición decimal, el 0015 se convierte en 001,5.

Sentido de giro (x):
x=1: incrementa los valores en sentido horario.
x=2: incrementa los valores en sentido antihorario.

Forma de montaje y lectura (y):
El bloque contador puede suministrarse en varias posiciones de lectura.
P1 y=1: Vertical con la ventana en la parte superior.
P2 y=2: Vertical con la ventana en la parte frontal.
P3 y=3: Horizontal con la ventana en la parte frontal inclinada.
P4 y=4: Horizontal con la ventana en la parte frontal recta.

Separador decimal (z):
Teniendo en cuenta que este contador tiene 4 dígitos, la posición decimal puede ser:
z=0 - sin posición decimal (0000).
z=1 - una posición decimal (000,0).
z=2 - dos posiciones decimales (00,00)
z=3 - tres posiciones decimales (0,000)

Temperatura de trabajo de +80°C a 0°C.
Se incluye junta de espuma de poliuretano de color negro.
Se puede suministrar con el eje en acero inoxidable.

En sus pedidos debe indicar, para una relación de reducción determinada (GR), el sentido de giro (x), el tipo de montaje/lectura (y) y el separador decimal (z).

Ejemplo: Un contador con reducción 20, sentido de giro horario (x=1), forma de montaje/lectura (y=2) y sin posición decimal (z=0) tendría el código **47009212005**.

470094 CONTADOR DE VUELTAS DE 5 DÍGITOS

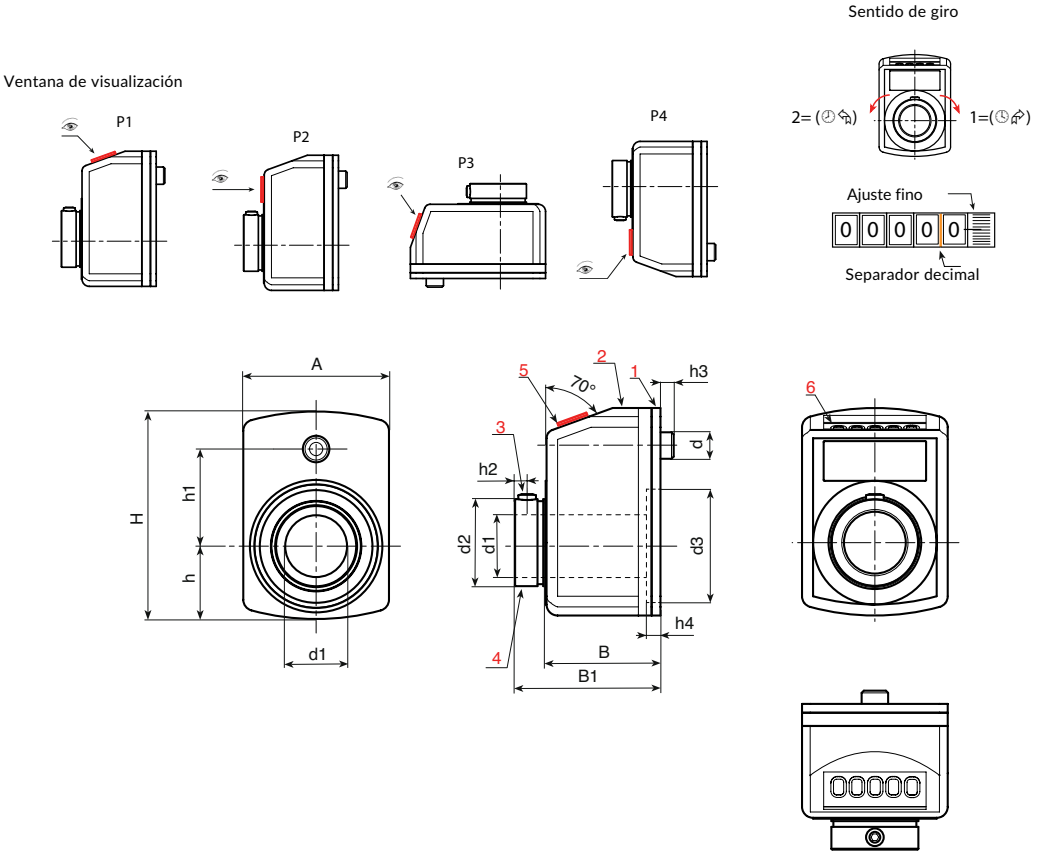

Código	H	A	h	h1	h2	h3	h4	B	B1	d	d2	d3	d1(H7)	GR
470094xyz00	67,5	48	25,5	30	3,5	6	2	30	38,5	6	27	40	20	10
470094xyz01	67,5	48	25,5	30	3,5	6	2	30	38,5	6	27	40	20	12/5
470094xyz02	67,5	48	25,5	30	3,5	6	2	30	38,5	6	27	40	20	15
470094xyz03	67,5	48	25,5	30	3,5	6	2	30	38,5	6	27	40	20	15/75
470094xyz04	67,5	48	25,5	30	3,5	6	2	30	38,5	6	27	40	20	17/5
470094xyz05	67,5	48	25,5	30	3,5	6	2	30	38,5	6	27	40	20	20
470094xyz06	67,5	48	25,5	30	3,5	6	2	30	38,5	6	27	40	20	25
470094xyz07	67,5	48	25,5	30	3,5	6	2	30	38,5	6	27	40	20	30
470094xyz08	67,5	48	25,5	30	3,5	6	2	30	38,5	6	27	40	20	39/375
470094xyz09	67,5	48	25,5	30	3,5	6	2	30	38,5	6	27	40	20	40
470094xyz10	67,5	48	25,5	30	3,5	6	2	30	38,5	6	27	40	20	50
470094xyz11	67,5	48	25,5	30	3,5	6	2	30	38,5	6	27	40	20	60
470094xyz12	67,5	48	25,5	30	3,5	6	2	30	38,5	6	27	40	20	78/75
470094xyz13	67,5	48	25,5	30	3,5	6	2	30	38,5	6	27	40	20	80
470094xyz14	67,5	48	25,5	30	3,5	6	2	30	38,5	6	27	40	20	100

/ No se muestran los valores aritméticos.
Por ejemplo con un GR=17/5=17,5 después de tres vueltas completas mostrará 00052.

Materiales:
1-2. Cubierta del contador de poliamida reforzada naranja RAL 2004 resistente a aceite y grasa.
3. Tornillo prisionero del eje de acero C45 pavonado ó acero inoxidable AISI 303.
4. Alojamiento para el eje de acero pavonado ó acero inoxidable AISI 303.
5. Ventana de polimetilmetacrilato (PMMA).
6. Anillos de numeración de poliamida negra, números impresos en blanco con una altura aprox. de 7 mm.

Relación de reducción (GR):
La relación de reducción establece que número que aparecerá en el contador después de un giro completo (360°). Por ejemplo, escogiendo una relación de reducción de 15, después de un giro completo del eje en la ventana de lectura aparecerán los dígitos 00015.
La posición decimal ayuda a reducir la medición, ya que escogiendo una posición decimal, el 00015 se convierte en 0001,5.

Sentido de giro (x):
x=1: incrementa los valores en sentido horario.
x=2: incrementa los valores en sentido antihorario.

Forma de montaje y lectura (y):
El bloque contador puede suministrarse en varias posiciones de lectura.
P1 y=1: Vertical con la ventana en la parte superior.
P2 y=2: Vertical con la ventana en la parte frontal.
P3 y=3: Horizontal con la ventana en la parte frontal inclinada.
P4 y=4: Horizontal con la ventana en la parte frontal recta.

Separador decimal (z):
Teniendo en cuenta que este contador tiene 4 dígitos, la posición decimal puede ser:
z=0 - sin posición decimal (00000).
z=1 - una posición decimal (0000,0).
z=2 - dos posiciones decimales (000,00)
z=3 - tres posiciones decimales (00,000)
z=4 - cuatro posiciones decimales (0,0000) Temperatura de trabajo de +80°C a 0°C.
Se incluye junta de espuma de poliuretano de color negro.
Se puede suministrar con el eje en acero inoxidable.

En sus pedidos debe indicar, para una relación de reducción determinada (GR), el sentido de giro (x), el tipo de montaje/lectura (y) y el separador decimal (z).

Ejemplo: Un contador con reducción 20, sentido de giro horario (x=1), forma de montaje/lectura (y=2) y sin posición decimal (z=0) tendría el código **47009412005**.

470093 CONTADOR DE VUELTAS DE 4 DÍGITOS CON POMO

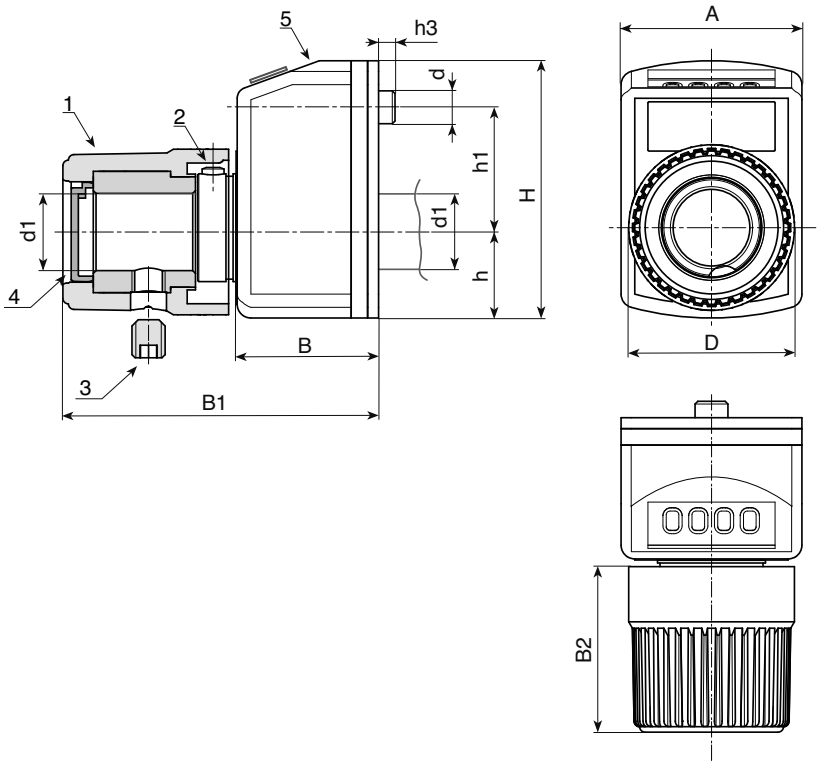

Código	A	H	B	B1	B2	h	h1	h3	D	d	d1 H10	GR
470093xyz00	33	47	24	55	32	16,5	22	5	30	6	14	10
470093xyz01	33	47	24	55	32	16,5	22	5	30	6	14	12/5
470093xyz02	33	47	24	55	32	16,5	22	5	30	6	14	15
470093xyz03	33	47	24	55	32	16,5	22	5	30	6	14	17/5
470093xyz04	33	47	24	55	32	16,5	22	5	30	6	14	20
470093xyz05	33	47	24	55	32	16,5	22	5	30	6	14	25
470093xyz06	33	47	24	55	32	16,5	22	5	30	6	14	30
470093xyz07	33	47	24	55	32	16,5	22	5	30	6	14	35
470093xyz08	33	47	24	55	32	16,5	22	5	30	6	14	40
470093xyz09	33	47	24	55	32	16,5	22	5	30	6	14	50
470093xyz10	33	47	24	55	32	16,5	22	5	30	6	14	60
470093xyz11	33	47	24	55	32	16,5	22	5	30	6	14	80
470093xyz12	33	47	24	55	32	16,5	22	5	30	6	14	100

Materiales:
1. Pomo de control en color negro.
2. Tornillo prisionero para fijar el eje al bloque.
3. Tornillo prisionero para fijar el pomo al eje.
4. Tapa central del pomo en color naranja RAL 2004.
5. Cubierta del contador de poliamida reforzada naranja RAL 2004 resistente a aceite y grasa.

Sistema de fijación:
El pomo de control y el bloque contador no están fijados el uno con el otro. Primero se ha de fijar el eje al bloque contador con el tornillo 2 y posteriormente fijar el pomo de control al eje con el tornillo 3.

Para especificar en el código las características (xyz) del contador, consulte las especificaciones del producto 470092.

Elementos y dispositivos para maquinaria

Posicionadores

EH 22030.
Posicionadores
con bola y hexágono interior

EH 22030.
Posicionadores
con vástago esférico y hexágono interior

EH 22030.
Posicionadores
con cabeza, con bola y hexágono interior

EH 22031.
Posicionadores
con bola móvil y hexágono interior

EH 22040.
Posicionadores
ejecución en plástico

EH 22050.
Posicionadores
con bola y ranura

EH 22050.
Posicionadores
con bola de cerámica y ranura, acero inoxidable A4

EH 22050.
Posicionadores
con vástago esférico y ranura

EH 22050.
Posicionadores
con cabeza, bola y ranura

EH 22051.
Posicionadores
con bola móvil y ranura

EH 22060.
Posicionadores
con hexágono interior

EH 22060.
Posicionadores
con hexágono interior y junta hermética

EH 22070.
Posicionadores
lisos

EH 22070.
Posicionadores
largos

EH 22080.
Posicionadores
lisos, con cuello y bola

EH 22080.
Posicionadores
lisos, largos, con cuello y bola

EH 22080.
Posicionadores
lisos, con cuello y bola, autoajustables

EH 22080.
Posicionadores
lisos, con cuello y vástago esférico

EH 22080.
Posicionadores
lisos, sin cuello

EH 22081.
Posicionadores
lisos, sin cuello, con bola móvil

EH 22082.
Soportes
para posicionadores

EH 22090.
Posicionadores
bilateral

EH 22100.
Cuerpos Elásticos

EH 2B020.
Posicionadores
con vástago esférico y ranura - PULGADAS

Elementos y dispositivos para maquinaria

EH 2B030.
Posicionadores
con vástago esférico y hexágono interior - PULGADAS

EH 2B050.
Posicionadores
con bola y ranura - PULGADAS

EH 2B080.
Posicionadores
lisos, con cuello y bola, autoajustables – PULGADAS

Posicionadores Retráctiles / Empuñaduras Índice

EH 22110.
Posicionadores Retráctiles Mini

EH 22110.
Posicionadores Retráctiles Mini
tipo básico

EH 22110.
Posicionadores Retráctiles Mini
acero inoxidable

EH 22110.
Posicionadores Retráctiles Compactos
con cuello hexagonal

EH 22110.
Posicionadores Retráctiles Compactos
con cuello hexagonal y bloqueo

EH 22110.
Posicionadores Retráctiles Compactos
con cuello hexagonal, con empuñadura en T

EH 22110.
Posicionadores Retráctiles Compactos
con cuello hexagonal y bloqueo, con empuñadura en T

EH 22110.
Posicionadores Retráctiles
con pletina de fijación, horizontal

EH 22110.
Elementos de Sujeción
para posicionadores retráctiles y empuñaduras índice, de fundición

EH 22110.
Casquillos de Posicionamiento
para posicionadores retráctiles y empuñaduras índice

EH 22110.
Casquillos de Centraje
para posicionadores retráctiles y empuñaduras índice

EH 22120.
Posicionadores Retráctiles
con cuello hexagonal

EH 22120.
Posicionadores Retráctiles
con cuello hexagonal, acero inoxidable

EH 22120.
Posicionadores Retráctiles
con cuello hexagonal y bloqueo

EH 22120.
Posicionadores Retráctiles
con cuello hexagonal y bloqueo, acero inoxidable

EH 22120.
Posicionadores Retráctiles
sin cuello hexagonal

EH 22120.
Posicionadores Retráctiles
sin cuello hexagonal, acero inoxidable

EH 22120.
Posicionadores Retráctiles
sin rosca, soldable

EH 22120.
Posicionadores Retráctiles
con cuello hexagonal, ejecución corta

EH 22120.
Anillos Distanciadores
para posicionadores retráctiles

Elementos y dispositivos para maquinaria

EH 22120.
Posicionadores Retráctiles
con pletina de fijación

EH 22120.
Posicionadores Retráctiles
acabado simple

EH 22120.
Posicionadores Retráctiles
para piezas de pared delgada

EH 22120.
Posicionadores Retráctiles
con anilla

EH 22122.
Posicionadores Retráctiles
con botón de seguridad

EH 22122.
Posicionadores Retráctiles
con pomo de bloqueo rápido

EH 22120.
Empuñaduras Indice

EH 22120.
Elementos de Sujeción
para posicionadores retráctiles y empuñaduras índice

EH 22120.
Empuñaduras Indice
con pletina de fijación

EH 22120.
Empuñaduras Indice
con pletina de fijación, horizontal

EH 22121.
Empuñaduras Indice
acabado simple

EH 22130.
Posicionadores de Precisión
con vástago cilíndrico

EH 22130.
Posicionadores de Precisión
con vástago cónico

Posicionadores Laterales

EH 22140.
Posicionadores Laterales

EH 22150.
Posicionadores Laterales
lisos, no herméticos

EH 22150.
Posicionadores Laterales
lisos, herméticos

EH 22150.
Posicionadores Laterales
con muelle de plástico y vástago

EH 22150.
Posicionadores Laterales
lisos, no herméticos, con rosca hembra

EH 22150.
Posicionadores Laterales
lisos, herméticos, con rosca hembra

EH 22150.
Excéntricas
para posicionadores laterales, lisos

EH 22150.
Posicionadores Laterales
con rosca, no herméticos

Elementos y dispositivos para maquinaria

Pasadores de Elevación / Pasadores de Elevación con Rosca

EH 22330.
Conectores de Bolas
autoblocantes, con soporte

EH 22330.
Conectores de Bolas
autoblocantes, con soporte, construcción compacta

EH 22340.
Conectores de Bolas
autoblocantes,con anillas de sujeción

EH 22350.
Pasadores de Elevación
autoblocantes

EH 22350.
Pasadores de Elevación
autoblocantes, acero inoxidable

EH 22350.
Casquillos de Posicionamiento
para pasadores de elevación

EH 22350.
Casquillos de Posicionamiento, lisos
para pasadores de elevación

EH 22350.
Casquillos de Posicinamiento con Junta, lisos
para pasadores de elevación

EH 22351.
Pasadores de Elevación
autoblocantes, con empuñadura

EH 22352.
Pasadores de Elevación con Rosca
autoblocantes

Pasadores de Bolas

EH 22340. /EH 22350.
Pasadores de Bolas
autoblocantes, con empuñadura en T

EH 22340. /EH 22350.
Pasadores de Bolas
autoblocantes, con empuñadura en L

EH 22340. /EH 22350.
Pasadores de Bolas
autoblocantes, con empuñadura de botón

EH 22340. /EH 22350.
Pasadores de Bolas
autoblocantes, con empuñadura de seguridad

EH 22360.
Pasadores de Sujeción
autoblocantes, ajustables

EH 22370. /EH 22380.
Pasadores de Bolas
autoblocantes, con empuñadura simple

EH 22390.
Pasadores de Bolas
autoblocantes, con empuñadura simple, titanio

EH 22370. /EH 22380.
Pasadores de Bolas
autoblocantes, con empuñadura elástica

Elementos y dispositivos para maquinaria

EH 22370.
Pasadores de Bolas
autoblocantes, con empuñadura combinada

EH 22380.
Pasadores de Bolas
autoblocantes, con empuñadura combinada, endurecidos por precipitación

EH 22370. /EH 22380.
Pasadores de Bolas
autoblocantes, con empuñadura ajustable

EH 22400.
Ejes de Fijación
con bolas a presión

EH 22400.
Casquillos de Posicionamiento
para pasadores de bolas y ejes de fijación

EH 22400.
Casquillos de Posicionamiento
con pestaña, para pasadores de bolas y ejes de fijación

EH 22400.
Cables de Retención

EH 22410. /EH 22420.
Pasadores de Fijación
con empuñadura de botón

EH 4210.
Pasadores de Bolas
efecto simple - según NASM / MS17984

EH 4211.
Pasadores de Bolas
efecto simple - según NASM / MS17985

EH 4212.
Pasadores de Bolas
efecto simple - según NASM / MS17986

EH 4213.
Pasadores de Bolas
efecto simple - según NASM / MS17987

Espigas Roscadas / Patines

EH 22540.
Espigas Roscadas
DIN 6332 con punta de golpe

EH 22560.
Patines
DIN 6311 y ejecución baja

EH 22570.
Patines
plástico

EH 22570.
Espigas Roscadas
con cabeza esférica

Patines Articulados / Roscas de Unión

EH 22590.
Patines Articulados

EH 22590.
Patines Articulados
con antideslizante

EH 22590.
Patines Articulados
con agujeros de fijación

EH 22591.
Roscas de Unión

Elementos y dispositivos para maquinaria

Pies de Apoyo

EH 22593.
Pies de Apoyo

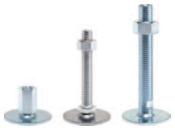

EH 22593.
Pies de Apoyo
con antideslizante

EH 22594.
Pies de Apoyo
amortiguación del golpe

Apoyos y Centradores

EH 22600.
Elementos de Apoyo
con superície de contacto de plástico, orientable

EH 22620.
Apoyos de bridaje redondos/cuadrados
con inserto de metal duro, estriado

EH 22620.
Insertos de Metal Duro
para alojamiento

EH 22620.
Insertos de Metal Duro
montaje frontal

EH 22620.
Insertos de Metal Duro

EH 22630.
Apoyos y Centradores
DIN 6321

EH 22630.
Soportes
parcialmente DIN 6321 (norma antigua)

EH 22630.
Centradores
con orificio similar al DIN 6321

EH 22630.
Centradores
con punta de bola

EH 22640.
Pies
DIN 6320 con espiga roscada

EH 22680.
Soportes
estriados o con punta

EH 22680.
Soportes
forma de perno

EH 22690.
Vástagos

EH 22690.
Soportes
regulable

EH 22691.
Vástagos
con superfície de contacto de plástico

Elementos y dispositivos para maquinaria

Tornillos de Bola / Elementos de Empuje

EH 22700.
Tornillos de Bola
con cabeza, bloqueo que impide el giro de la bola

EH 22700.
Tornillos de Bola
sin cabeza, con bloqueo que impide el giro de la bola

EH 22710.
Tornillos de Bola
con cabeza, bola completa

EH 22710.
Tornillos de Bola
con cabeza, bola truncada

EH 22720.
Tornillos de Bola
sin cabeza, bola completa

EH 22720.
Tornillos de Bola
sin cabeza, bola truncada

EH 22720.
Tornillos de Bola
sin cabeza, con rosca fina

EH 22720.
Tornillos de Bola
sin cabeza, cortos

EH 22720.
Tornillos de Bola
sin cabeza, bola completa y casquillo hexalobular

EH 22720.
Tornillos de Bola
sin cabeza, bola truncada y casquillo hexalobular

EH 22760.
Tornillos de Bola
con vástago latón

EH 22760.
Tornillos de Bola
con vástago de termoplástico

Soportes Ajustables

EH 22730.
Soportes Ajustables

EH 22730.
Soportes Ajustables
con inserto de metal duro, estriado

EH 22731.
Soportes Ajustables
regulables

EH 22731.
Soportes Ajustables
con inserto de metal duro, estriado y regulables

EH 22740.
Soportes Ajustables
regulable

EH 22741.
Soportes Ajustables
regulables con auto-ajuste

Elementos y dispositivos para maquinaria

Tapones de Cierre a Expansión Expander®

EH 22880.
Tapones de Cierre a Expansión Expander®
cuerpo de acero cementado

EH 22880.
Tapones de Cierre a Expansión Expander®
cuerpo de acero inoxidable

EH 22880.
Herramientas de Montaje
para tapón de cierre a expansión Expander®

EH 22880.
Tapones de Cierre a Expansión Expander®
con vástago a tracción

EH 22880.
Tapones de Cierre a Expansión Expander®
con vástago a tracción largo

EH 22880.
Distanciadores
para tapones de cierre a expansión Expander® con vástago largo

EH 22880.
Herramientas de Montaje
para tapones de cierre a expansión Expander® con vástago

Tornillos de Articulación

EH 22980.
Tornillos de Articulación
DIN 444, forma B

EH 22980.
Tornillos de Articulación
DIN 444, forma B, calidad 8.8
con diseño de precisión

Cabezas de Rótula

EH 22982.
Cabezas de Rótula
DIN 12240-4, con rosca macho

EH 22982.
Cabezas de Rótula
DIN 12240-4, con rosca hembra

Rodamientos de Bolas

EH 22750.
Rodamientos de Bolas
con alojamiento de chapa de acero

EH 22750.
Anillos de Tolerancia

EH 22750.
Sistema de Rodamientos de Bolas
con elementos de fijación

EH 22751.
Rodamientos de Bolas
plástico

Elementos de sujeción

Tuercas para Ranuras en T

EH 23010.
Tuercas para Ranuras en T
DIN 508

EH 23010.
Tuercas para Ranuras en T
DIN 508, semi-acabada

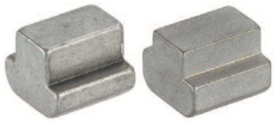

EH 23010.
Tuercas para Ranuras en T
DIN 508 con sistema antideslizante

EH 23020.
Tuercas para Ranuras en T
alargado

EH 23020.
Tuercas para Ranuras en T
rombo

EH 23020.
Tuercas para Ranuras en T
rombo, semi-acabado

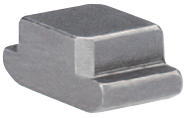

Tornillos de Sujeción

EH 23030.
Tornillos Cabeza en T
DIN 787

EH 23040.
Tensores sin Cabeza
DIN 6379 para tuercas en T

EH 23040.
Tensores sin Cabeza
DIN 6379 b_1 largo para tuercas en T

EH 23040.
Tensores sin Cabeza
con hexágono interior, similar al DIN 6379, para tuercas en T

Arandelas Esféricas / Planas

EH 23050.
Arandelas Esféricas / Asientos Cónicos
DIN 6319

EH 23050.
Arandelas Esféricas / Asientos Cónicos
similar a DIN 6319, acero inoxidable

EH 23050.
Arandelas Cónicas Compactas / Asientos Cónicos
similar al DIN 6319

EH 23060.
Arandelas Esféricas / Planas
DIN 6340 endurecidas

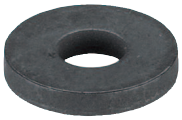

EH 23060.
Arandelas
con diseño de alta precisión

EH 23061.
Arandelas Esféricas / Planas

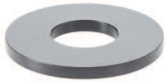

Elementos de sujeción

Tuercas de Sujeción

EH 23070.
Tuercas Hexagonales
DIN 6330 (altura 1,5 d)

EH 23080.
Tuercas Hexagonales con Base
DIN 6331 (altura 1,5 d)

EH 23080.
Tuercas Hexagonales con Asiento Cónico

EH 23090.
Tuercas de Prolongación
(altura 3 d)

Tuercas Guía de Precisión

EH 23100.
Dados-Guía
DIN 2079

EH 23110.
Regletas-Guía con Agujero Pasante

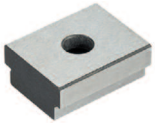

EH 23110.
Regletas-Guía con Agujero Pasante
con rosca interior

EH 23110.
Casquillos de Centraje

EH 23110.
Casquillos de Centraje
con rebaje

EH 23120.
Dados de Alineación
DIN 6323

EH 23130.
Dados Planos

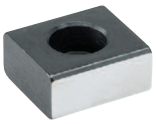

Elementos de Sujeción y Posición

EH 23111.
Pasadores de Sujeción y Posición

EH 23111.
Empuñaduras Manuales
para posicionar pasadores de sujeción

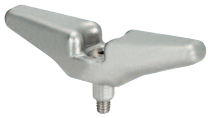

EH 23111.
Casquillos
para posicionar pasadores de sujeción

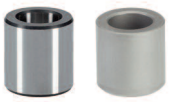

EH 23111.
Casquillos de Posicionamiento
para pasadores de sujeción y posición, montaje a presión

EH 23111.
Casquillos de Posicionamiento
para pasadores de sujeción y posición, montaje con tornillo

Elementos de sujeción

Casquillos de Centraje

EH 23112.
Casquillos de Centraje
con cuello, DIN 172 A

EH 23112.
Casquillos de Centraje
sin cuello, DIN 179 A

Bridas

EH 23140.
Bridas
DIN 6314 planas

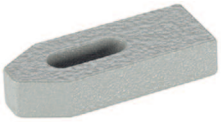

EH 23150.
Bridas
DIN 6315 B con horquilla

EH 23160.
Bridas
DIN 6316 acodadas

EH 23160.
Bridas
con rebaje

EH 23170.
Bridas
con nariz, cerradas

EH 23180.
Bridas
con bola plana, similar a DIN 6314

EH 23180.
Bridas
con nariz

EH 23190.
Bridas
con cara lisa, similar a DIN 6314

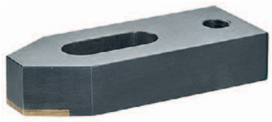

EH 23190.
Bridas
con mordaza blanda intercambiable

EH 23200.
Elementos de Apoyo
para bridas

Bridas, acanaladas

EH 23185.
Bridas
acanaladas, con parte de apoyo ajustable

EH 23185.
Bridas
acanaladas, con parte de apoyo ajustable, con tornillo en T

EH 23185.
Bridas
acanaladas, con parte de apoyo ajustable, con tensor

EH 23185.
Bridas
acanaladas, con parte de apoyo ajustable, con tensor con hexágono interior

Elementos de sujeción

Bridas de Cierre Rápido

EH 23330.
Bridas Verticales
con base horizontal

EH 23330.
Bridas Verticales
con base vertical

EH 23330.
Bridas Verticales
con base vertical y brazo de apoyo sólido

EH 23330.
Bridas Verticales
con base vertical y cierre de seguridad

EH 23330.
Bridas Verticales
con escuadra

EH 23330.
Bridas Verticales
con escuadra y cierre de seguridad

EH 23330.
Bridas Verticales
con base horizontal y brazo de soporte sólido

EH 23330.
Bridas Verticales
con base horizontal y cierre de seguridad

EH 23330.
Bridas Horizontales
con base horizontal

EH 23330.
Bridas Horizontales
con base horizontal / mayor fuerza de sujeción

EH 23330.
Bridas Horizontales
con base horizontal y brazo de soporte sólido

EH 23330.
Bridas Horizontales
con base horizontal y cierre de seguridad

EH 23330.
Bridas Horizontales
con base vertical

EH 23330.
Bridas Horizontales
con base vertical y cierre de seguridad

EH 23330.
Bridas Horizontales
con escuadra

EH 23330.
Bridas de Presión - Tracción
con escuadra

EH 23330.
Bridas de Presión - Tracción
con rosca de fijación

EH 23330.
Bridas Tirantes
con base horizontal

EH 23330.
Bridas Tirantes
vertical, con base horizontal

EH 23330.
Bridas Combinadas
con base horizontal

Elementos de Apoyo

EH 23220.
Soportes de Compensación

EH 23220.
Elementos de Apoyo

Elementos de sujeción

Tensores Flotantes

EH 23320.
Tensores Flotantes
diseño compacto, sujeción y bloqueo combinado M 12

EH 23320.
Tensores Flotantes
diseño compacto, sujeción y bloqueo independientes M 12

EH 23320.
Tensores Flotantes
con sujeción y bloqueo combinado M 12

EH 23320.
Tensores Flotantes
con sujeción y bloqueo independiente M 12

EH 23320.
Mordazas Estándar de Sujeción
para tensor flotante M 12

EH 23320.
Mordazas de Cierre
para tensor flotante M 12

EH 23320.
Tensores Flotantes
de sujeción y bloqueo combinado M 16

EH 23320.
Mordazas de Cierre
para tensor flotante M 16

Elementos de Sujeción con Excéntrica

EH 23270.
Blocajes Hexagonales con Excéntrica

EH 23270.
Arandelas de Sujeción Excéntricas

EH 23271.
Tornillos Excéntricos

EH 23380.
Manillas con Excéntrica Doble
con eje de articulación

EH 23390.
Manillas con Excéntrica
con eje de articulación

EH 23390.
Mordazas de Cierre con Excéntrica
con rosca hembra

EH 23390.
Mordazas de Cierre con Excéntrica
con rosca macho

EH 23400.
Ejes de Articulación

Elementos de Maniobra

Cierres

EH 24100.
Cierres
unilateral

EH 24100.
Cierres
bilateral

EH 24101.
Cierres
tipo mariposa, unilateral

Elementos para montajes modulares

EH 22290.
Arandelas Abiertas
DIN 6372

EH 22540.
Espigas Roscadas
DIN 6332 con punta de golpe

EH 22680.
Soportes
estriados o con punta

EH 22680.
Soportes
forma de perno

EH 22690.
Vástagos

EH 22700.
Tornillos de Bola
sin cabeza, con bloqueo que impide el giro de la bola

EH 22730.
Soportes Ajustables

EH 22731.
Soportes Ajustables
regulables

EH 22740.
Soportes Ajustables
regulable

EH 22741.
Soportes Ajustables
regulables, con auto-ajuste

EH 23010.
Tuercas para Ranuras en T
DIN 508

EH 23020.
Tuercas para Ranuras en T
alargado

EH 23020.
Tuercas para Ranuras en T
rombo

EH 23040.
Tensores sin Cabeza
DIN 6379 b_1 largo para tuercas en T

EH 23050.
Arandelas Esféricas / Asientos Cónicos
DIN 6319

EH 23060.
Arandelas Esféricas / Planas
DIN 6340 endurecidas

EH 23070.
Tuercas Hexagonales
DIN 6330 (altura 1,5 d)

EH 23080.
Tuercas Hexagonales con Base
DIN 6331 (altura 1,5 d)

EH 23080.
Tuercas Hexagonales con Asiento Cónico

EH 23090.
Tuercas de Prolongación
(altura 3 d)

EH 23110.
Regletas-Guía con Agujero Pasante
con rosca interior

EH 23110.
Casquillos de Centraje

EH 23110.
Casquillos de Centraje
con rebaje

EH 23120.
Dados de Alineación
DIN 6323

Elementos para montajes modulares

EH 23150.
Bridas
DIN 6315 B con horquilla

EH 23180.
Bridas
con nariz

EH 23700.
Elementos de Bridaje

EH 23700.
Bridas de Fijación
ejecución larga

EH 23700.
Elementos Intermedios

EH 23700.
Elementos de Base

EH 23210.
Bridas de Cierre
sin palanca de sujeción

EH 23280.
Topes
cilíndrico

EH 23220.
Soportes de Compensación

EH 23220.
Elementos de Apoyo

EH 23320.
Tensores Flotantes
diseño compacto, sujeción y bloqueo combinado M 12

EH 23320.
Tensores Flotantes
diseño compacto, sujeción y bloqueo independientes M 12

EH 23320.
Tensores Flotantes
con sujeción y bloqueo combinado M 12

EH 23320.
Tensores Flotantes
con sujeción y bloqueo independiente M 12

EH 23320.
Mordazas Estándar de Sujeción
para tensor flotante M 12

EH 23320.
Mordazas de Cierre
para tensor flotante M 12

EH 23310.
Mordazas Rápidas Verticales
giratoria, tamaño 25

EH 23310.
Mordazas Rápidas Verticales
giratoria, tamaño 40

EH 23310.
Mordazas Rápidas Verticales
móvil, tamaño 40

EH 23310.
Anillos de Posicionamiento
para mordaza rápida vertical

EH 23310.
Cilindros de Prolongación

EH 23690.
Bridas Compactas

EH 23690.
Adaptadores de Altura
para brida compacta

Elementos de base

Elementos de Base

EH 1000.400 - EH 1000.500
Platos de Fijación

EH 1000.800
Platos de Fijación
dimensiones externas como los palets DIN 55 201

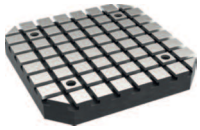

EH 1002.100
Platos de Fijación

EH 1100.300 - EH 1100.500
Platos de Fijación

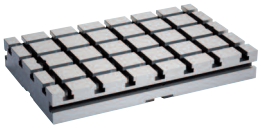

EH 1100.700 - EH 1103.500
Platos de Fijación
dimensiones externas como los palets DIN 55 201

EH 1101.300 - EH 1101.500
Elementos Conectores

EH 1102.100 - EH 1102.200
Platos de Fijación

EH 1200.300 - EH 1200.500
Platos de Fijación
V70eco

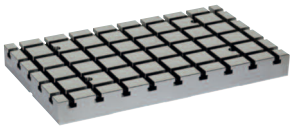

Escuadras de Fijación

EH 1906.
Escuadras de Fijación
semi-acabado

EH 1906.
Escuadras de Fijación

EH 1910.
Escuadras de Fijación
soldado, semi-acabado

EH 1910.
Escuadras de Fijación
soldada, una cara útil, semi-acabada

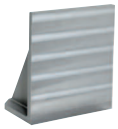

Cubos de Fijación

EH 1908.
Cubos de Fijación
semi-acabado

EH 1910.
Cubos de Fijación
soldado, semi-acabado

Solicite el catálogo detallado
ELEMENTOS NORMALIZADOS

110093A PLACA RCG

Código	L	A	H	d	l	d1	d2	a
11009336503	36	23	8	M3	10	7	3,5	12,5
11009354505	54	34	10	M5	19	10,5	5,5	19

Resina Fenólica color negro y espiga de hierro cincado.
Si desea puentes para estas placas consulte las ref. 110094 / 390019.

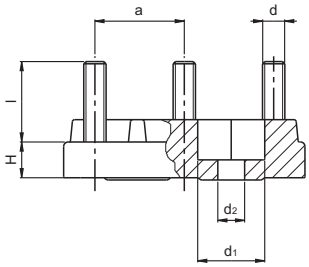

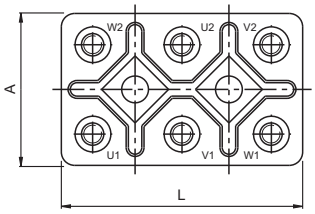

110093B PLACA MCP

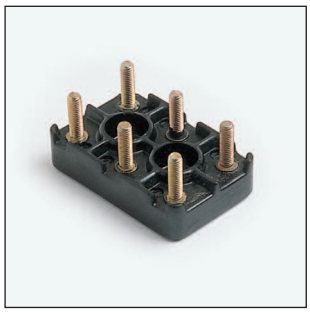

Código	L	A	H	d	l	d1	d2	a
11009364505	64	40	11	M5	19	15	5,1	24

Resina Fenólica color negro y espiga de hierro cincado.
Si desea puentes para estas placas consulte las ref. 110094 / 390019.

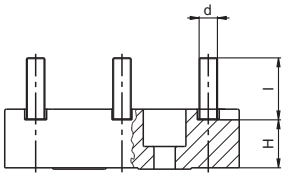

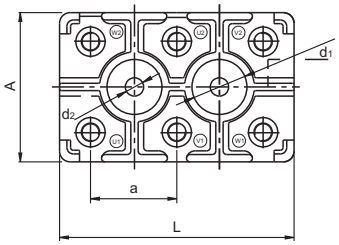

390001 PLACA BORNES TIPO S

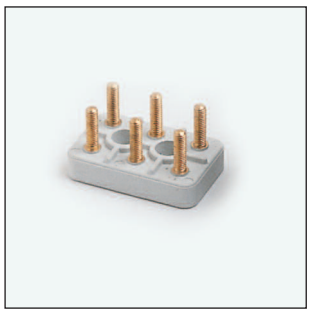

Código	L	A	d	l	a
39000104428	44	28	M4	15	15

Material sintético FS31 DIN 7708 y latón decoletado.
Si desea puentes para estas placas consulte las ref. 110094 / 390019.

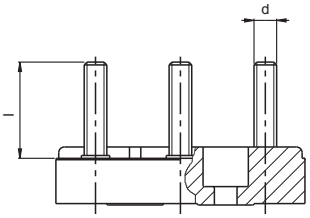

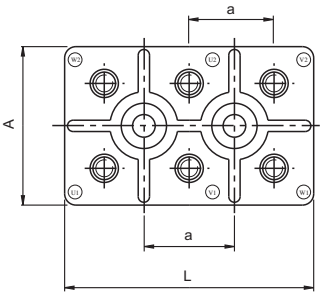

390003 DIN 46294 - FS

Código	L	A	d	l	a
39000305434	54	34	M4	15	20
39000306440	64	40	M5	19	23
39000307848	78	48	M6	24	28
39000309660	96	60	M8	28	35
39000312075	120	75	M10	34	45
39000315095	*150	95	M12	40	55
39000316010	*160	100	M12	40	60
39000319612	*196	121	M16	55	75
39000319613	*196	121	M20	60	75

Material sintético FS31 DIN 7708 y latón decoletado.
Si desea puentes para estas placas consulte las referencias 390019 / 110094.
*Sobre encargo, mínimo 100 unidades.

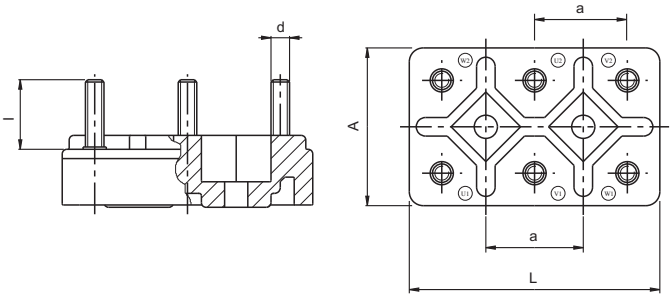

390019 / 110094 PUENTE PLACA BORNES

Código	Para Placa	Tipo	c	d	e	b	a
11009401123	11009336503	A	13	-	3,5	6	19
39001904153	39000104428	C	15	-	4	7	22
39001904202	39000305434 y 11009354505	B	20	2	4,5	8	29
39001905232	39000306440 y 11009364505	B	23	2,5	5,5	10	35
39001906262	39000307848	B	26	4	6,5	12	42
39001908351	39000309660	A	35	-	8,5	14	49
39001910402	39000312075	B	40	5,5	10,5	20	65

Latón.

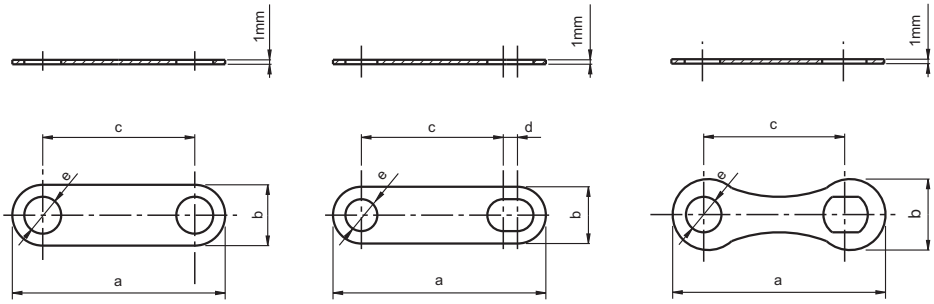

TIPO A TIPO B TIPO C

470070 CAJA CONEXIÓN (CON CONECTOR)

Poliestireno resistente a impactos y autoextinguible. Grado de protección: "IP 54".

Código	A	B	H	h	d	a	b	c	e	d1	d2	d3	d4	d5	d6
47007012016	108	144	67	53	35,5	38	63	29,5	33	M20x1,5	5	M04	6,5	3,5	17,5
47007012021	108	144	67	53	35,5	38	63	29,5	33	M25x1,5	5	M04	6,5	3,5	17,5

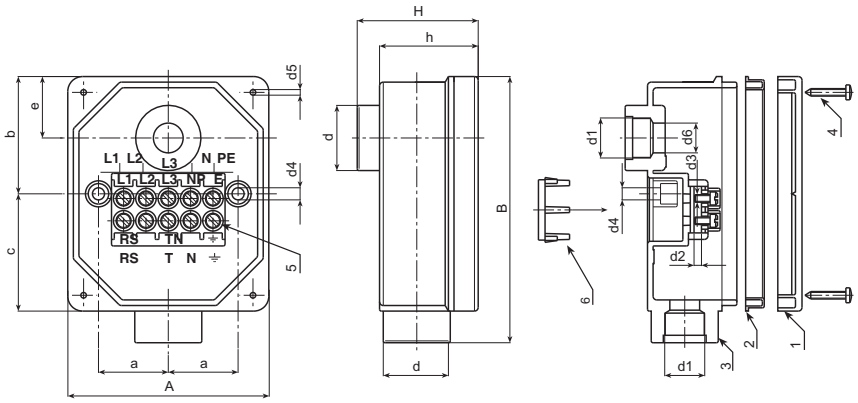

470075 CONECTOR

Poliestireno resistente a impactos y autoextinguible.

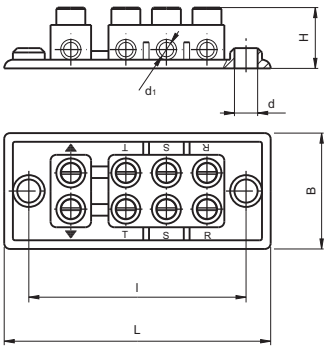

Código	L	B	H	l	d	d1
47007509000	92	40	20	75	7	5

Cajas para componentes electrónicos

Diseñadas con el fin de ofrecer una solución robusta y atractiva para montar circuitos electrónicos y componentes.
La superficie externa incorpora una serie de nervios con el fin de ayudar a disipar el calor y a la vez incorpora unas ranuras en "T"en sus lados para facilitar el montaje.
Material: Aluminio anodizado color negro.
Fabricado a partir de un solo cuerpo extrusionado.

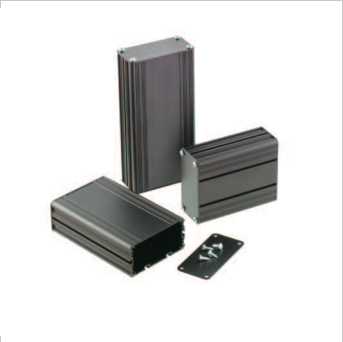

820065

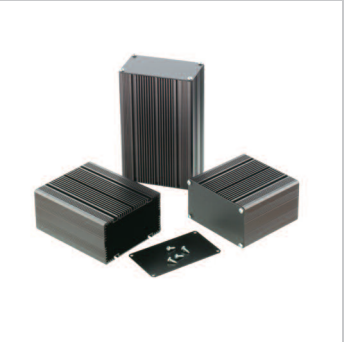

820066

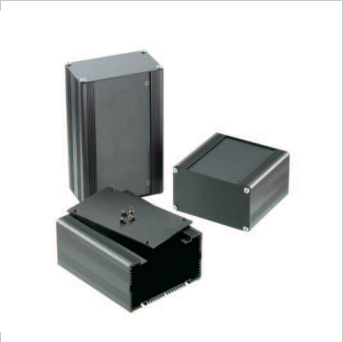

820067

820068

Consulte los detalles de los productos en nuestra web
www.tecnodin.es

Topes Autoadhesivos

Cilíndrico

Código		Colores	Medidas Diametro x Altura	Piezas
2300034		Transparente* Negro Blanco	9.5mm x 3.2mm	300 Por Hoja 6,000 Por Caja
2300035		Transparente Negro Gris	9.5mm x 4.8mm	200 Por Hoja 5,000 Por Caja
2300005		Transparente Negro Marrón Gris Blanco	12.7mm x 1.5mm	200 Por Hoja 5,000 Por Caja
2300018		Transparente* Negro Gris Blanco	12.7mm x 3.5mm	200 Por Hoja 5,000 Por Caja
2300001		Transparente Negro Marrón Gris Blanco	12.7mm x 3.5mm	200 Por Hoja 5,000 Por Caja
2300006		Transparente Negro Blanco	12.7mm x 6.4mm	200 Por Hoja 5,000 Por Caja
2300011		Transparente Negro Gris	16.5mm x 10.2mm	128 Por Hoja 2,560 Por Caja
2300044		Transparente Negro Blanco	19.1mm x 4.1mm	98 Por Hoja 2,450 Por Caja
2300041		Transparente Negro Gris	19.8mm x 5.1mm	84 Por Hoja 3,360 Por Caja
2300024		Transparente Negro Marrón Blanco Gris	20.6mm x 3.0mm	72 Por Hoja 2,520 Por Caja

Cuadrado

Código		Colores	Medidas Ancho x Altura	Piezas
2300020		Transparente Negro Marrón Gris Blanco	10.2mm x 2.5mm	242 Por Hoja 5,082 Por Caja
2300032		Transparente Negro Marrón Gris Blanco	12.7mm x 3.0mm	200 Por Hoja 5,000 Por Caja
2300003		Transparente Negro	12.7mm x 5.8mm	200 Por Hoja 5,000 Por Caja
2300029		Transparente Negro Marrón	19.8mm x 6.4mm	98 Por Hoja 2,940 Por Caja
2300004		Transparente Negro	19.8mm x 9.7mm	1 Por Hoja 2000 Por Caja
2300019		Transparente Negro	20.6mm x 7.6mm	98 Por Hoja 2,646 Por Caja
2300036		Transparente Negro Gris	25.4mm x 4.6mm	55 Por Hoja 2,310 Por Caja

Características

- **No mancha ni marca**
- **Fácil de aplicar**
- **Alta resistencia a la abrasión**
- **Antideslizante**
- **Alto coeficiente de fricción**
- **Resistente a abrirse o romperse**
- **Amortigua la vibración y golpe**
- **UL componente reconocido**

Semiésferico

Código		Colores	Medidas Diametro x Altura	Piezas
2300040		Transparente Negro Blanco	6.4mm x 1.6mm	578 Por Hoja 15,028 Por Caja
2300027		Transparente* Negro Blanco	7.9mm x 2.2mm	450 Por Hoja 5,400 Por Caja
2300007		Transparente Negro Blanco	8.5mm x 2.2mm	450 Por Hoja 5,400 Por Caja
2300012		Transparente* Negro Gris	9.5mm x 3.8mm	200 Por Hoja 5,000 Por Caja
2300022		Transparente* Negro	9.5mm x 5.4mm	300 Por Hoja 6,000 Por Caja
2300002		Transparente* Negro Marrón Gris Blanco	11.1mm x 5.0mm	242 Por Hoja 5,082 Por Caja
2300015		Transparente Negro Marrón Gris Blanco	15.7mm x 7.9mm	128 Por Hoja 3,200 Por Caja
2300008		Transparente Negro Marrón Gris Blanco	18.2mm x 9.6mm	98 Por Hoja 2,254 Por Caja
2300039		Transparente Negro	19.1mm x 1.9mm	84 Por Hoja 5,040 Por Caja

Cónico y Cóncavo

Código		Colores	Medidas Diametro x Altura	Piezas
2300037		Transparente Negro	18.3mm x 14.2	1 Por Hoja 1,500 Por Caja
2300047		Transparente Negro	19.1mm x 19.1mm	1 Por Hoja 1,000 Por Caja
2300057		Transparente Negro	20.0mm x 22.5mm	1 Por Hoja 1,000 Por Caja
2300017		Transparente Negro Marrón Gris Blanco	22.3mm x 10.2mm	72 Por Hoja 1,440 Por Caja
2300030		Transparente Negro Marrón Gris Blanco	46mm x 15.2mm	1 Por Hoja 500 Por Caja

* Disponible en "Durometer Blando".

410001 ANTIVIBRANTE RÁPIDO

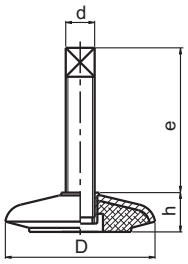

Código	D	d	e	h	Ce
41000108012	80	M12	70	29	253
41000111014	110	M14	105	34	623
41000114016	140	M16	117	45	900
41000120020	200	M20	113	62	3600

Base en acero cincado.
Espiga extraible cincada con dos tuercas y dos arandelas.
Goma antiaceite.
Ce: Carga estática max. (Kg).

410003 ANTIVIBRANTE MÁQUINAS

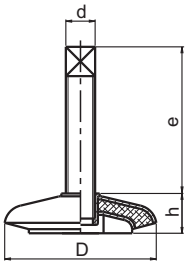

Código	D	d	e	h	Cd	Ce
41000308012	80	M12	53	27	400	1200
41000311014	110	M14	93	32	650	1900
41000314016	140	M16	91	39	900	2850
41000320020	200	M20	113	62	1800	6000

Base en acero cincado.
Espiga extraible cincada con dos tuercas y dos arandelas.
Goma antiaceite.
Dureza de la goma:
1ªcapa: 60ºShore A(±5)
2ªcapa: 80ºShore A(±5)
Refuerzo metálico intermedio con una goma sintética muy elástica que garantiza un alto nivel antivibrante.
Cd: Carga dinámica max. (Kg).
Ce: Carga estática max. (Kg).

410004 PIE ANTIVIBRANTE

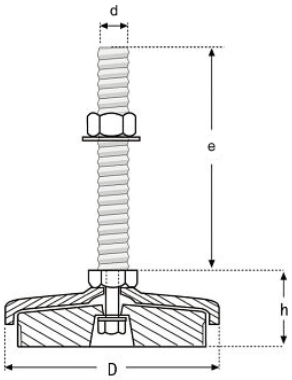

Código	D	h	d	e	Ce
41000404025	40	34	M10	50	600
41000408031	80	44	M12	100	800
41000412035	120	48	M16	100	1000
41000416036	160	63	M20	150	2000
41000420060	200	63	M20	150	3000

Goma NBR 80º shore.
Espiga giratoria y base de acero cincado.
Espiga montada en la base.
Ce: Carga estática max. (Kg).

410005 PIE NIVELADOR ANTIVIBRANTE

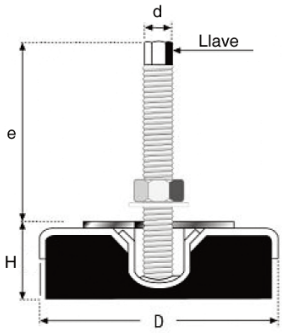

Código	D	H	d x paso	e	Llave	Ce
41000508045	80	42	M12x1,25	120	8	700
41000512045	120	42	M16x1,50	120	12	1000
41000516045	160	47	M20x1,50	170	14	1500
41000520055	200	51	M20x2,50	170	14	4000

Goma NBR 80º shore.
Base de altura regulable.
Espiga y base de acero cincado.
Rosca de paso fino en todos los artículos a excepción del 41000520055.
Base y espiga sin montar.
Ce: Carga estática max. (Kg).

410011 ANTIVIBRANTE P

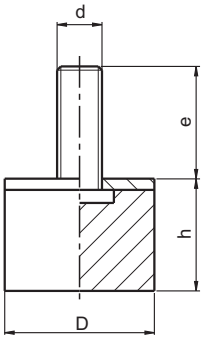

Código	D	h	d	e	Cp
41001101510	15	10	M4	10	10
41001101015	15	15	M4	14	10
41001101610	16	10	M5	12	12
41001102010	20	10	M6	16	16
41001102015	20	15	M6	16	18
41001102020	20	20	M6	16	18
41001102025	20	25	M6	16	18
41001102030	20	30	M6	16	16
41001102515	25	15	M6	18	29
41001102520	25	20	M6	18	29
41001102525	25	25	M6	18	29
41001102530	25	30	M8	20	29
41001103010	30	10	M8	23	42
41001103015	30	15	M8	23	42
41001103020	30	20	M8	23	42
41001103025	30	25	M8	23	42
41001103030	30	30	M8	23	38
41001103040	30	40	M8	23	38
41001104020	40	20	M8	23	57
41001104030	40	30	M8	23	75
41001104035	40	35	M8	23	75
41001104040	40	40	M10	28	75
41001105020	50	20	M10	28	117
41001105030	50	30	M10	28	117
41001105040	50	40	M10	28	117
41001105045	50	45	M10	28	117
41001105050	50	50	M10	28	117
41001106020	60	20	M12	37	169
41001106030	60	30	M12	37	169
41001106040	60	40	M12	37	169
41001106050	60	50	M12	37	169
41001107525	75	25	M12	37	265
41001107540	75	40	M12	37	265
41001107550	75	50	M12	37	265
41001110040	100	40	M16	45	471
41001110050	100	50	M16	45	471
41001110080	100	80	M16	57	380

Goma compuesta NR 60º±5º shore A.
Espiga de acero cincado.
Usado como pie en maquinaria ligera.
Cp: Carga máxima a compresión (Kg).

410010 ANTIVIBRANTE INOXIDABLE PSS

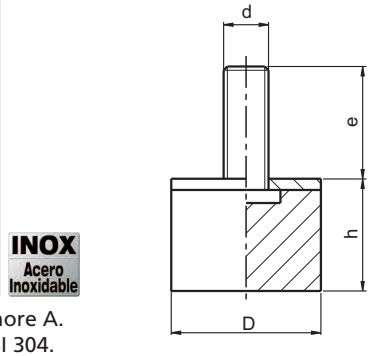

Código	D	h	d	e	Cp
41001091515	15	15	M4	14	15
41001092015	20	15	M6	16	34
41001092520	25	20	M6	18	45
41001093030	30	30	M8	20	61
41001094030	40	30	M8	23	98

Goma compuesta NR 60º±5º shore A.
Espiga de acero inoxidable AISI 304.
Cp: Carga máxima a compresión (Kg).

410012 ANTIVIBRANTE PF

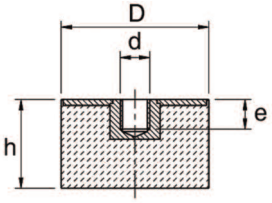

Código	D	h	d	e	Cp
41001202518	25	18	M6	9	29
41001202520	25	20	M6	6	29
41001203020	30	20	M8	8	42
41001204030	40	30	M8	8	75
41001205020	50	20	M10	10	117
41001205030	50	30	M10	10	117

Goma compuesta NR 60º±5º shore A.
Agujero roscado ciego en acero cincado.
Cp: Carga máxima a compresión (Kg).
Disponible en acero inoxidable. Consultar cantidades mínimas.

410013 ANTIVIBRANTE PA

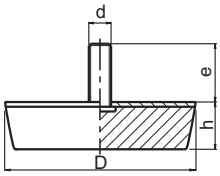

Código	D	h	d	e	Cp
41001308010	80x80	30	M10	27	450
41001312012	120x120	30	M12	36	900

Goma compuesta NBR 70º±5º shore A.
Espiga de acero cincado.
Utilizados como pies para máquinas ligeras.
Cp: Carga máxima a compresión (Kg).

410014 PLACA DE GOMA ANTIVIBRANTE

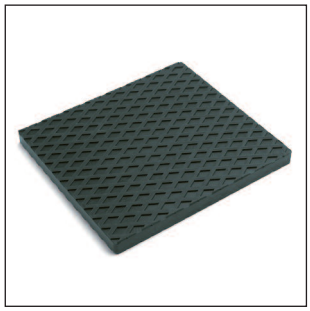

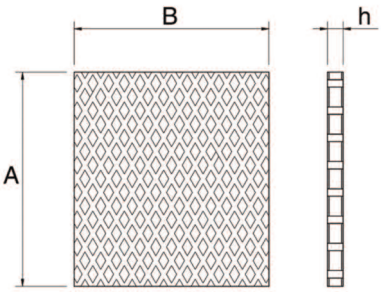

Código	A	B	h	Cp
41001422000	220	201	16	15

Goma compuesta NBR.
Cp: Carga máxima a compresión (Kg/cm²).

410017 ANTIVIBRANTE AV

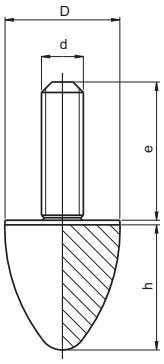

Goma compuesta NR 60º±5º shore A.
Espiga de acero cincado.
Puede utilizarse como paragolpes, finales de carrera, pies de apoyo o limitadores de movimiento.
Cp: Carga máxima a compresión (Kg).
Disponible en acero inoxidable. Consultar cantidades mínimas.

Código	D	h	d	e	Cp
41001702522	25	22	M6	20	20
41001702530	25	30	M6	18	18
41001703036	30	36	M8	23	25
41001704030	40	30	M8	23	29
41001704060	40	60	M8	23	28
41001705050	50	50	M10	28	54
41001705064	50	64	M8	35	50
41001706060	60	60	M12	33	72
41001707570	75	70	M12	37	117
41001710085	100	85	M16	42	330

410021 ANTIVIBRANTE M

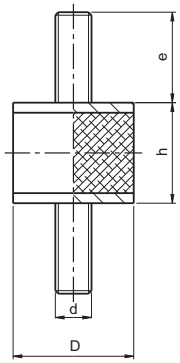

Goma compuesta NR 60º±5º shore A.
Espiga en acero cincado.
Otras medidas bajo pedido, consúltenos.
Cp: Carga máxima a compresión (Kg).
Cz: Carga máxima a cizallamiento (Kg).

Código	D	h	d	e	Cp	Cz
41002101310	13	10	M5	10	15	2
41002101515	15	15	M4	14	15	2
41002102010	20	10	M6	16	36	3
41002102015	20	15	M6	16	34	4
41002102020	20	20	M6	16	34	2
41002102515	25	15	M6	18	35	5
41002102520	25	20	M6	18	45	5
41002102530	25	30	M6	18	34	3
41002103020	30	20	M8	23	66	9
41002103030	30	30	M8	23	61	7
41002103040	30	40	M8	23	55	5
41002104030	40	30	M8	23	98	15
41002104035	40	35	M8	23	88	13
41002105020	50	20	M10	28	168	21
41002105030	50	30	M10	28	158	19
41002105040	50	40	M10	28	143	17
41002105050	50	50	M10	28	133	13
41002196030	60	30	M12	37	172	36
41002106550	65	50	M12	37	230	23
41002107525	75	25	M12	37	382	89
41002107540	75	40	M12	37	377	79
41002107550	75	50	M12	37	372	69
41002110050	100	50	M16	42	560	99
41002110055	100	55	M16	42	635	79
41002110060	100	60	M16	42	587	49

410020 ANTIVIBRANTE INOXIDABLE MSS

INOX
Acero Inoxidable

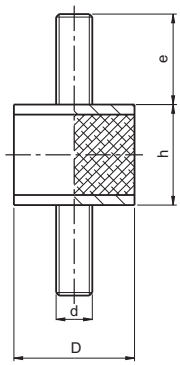

Goma compuesta NR 60º±5º shore A.
Espiga en acero inoxidable AISI 304.
Otras medidas bajo pedido, consúltenos.
Cp: Carga máxima a compresión (Kg).
Cz: Carga máxima a cizallamiento (Kg).

Código	D	h	d	e	Cp	Cz
41002091515	15	15	M4	14	15	2
41002092015	20	15	M6	16	34	4
41002092520	25	20	M6	18	45	5
41002093030	30	30	M8	23	61	7
41002094030	40	30	M8	23	98	15

410022 ANTIVIBRANTE MF

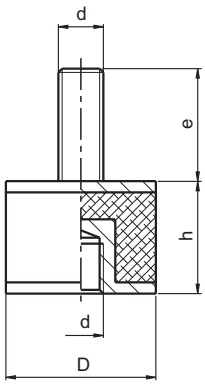

Goma compuesta NR 60º±5º shore A.
Espiga en acero cincado.
Otras medidas bajo pedido, consúltenos.
Cp: Carga máxima a compresión (Kg).
Cz: Carga máxima a cizallamiento (Kg).
Disponible en acero inoxidable. Consultar cantidades mínimas.

Código	D	h	d	e	Cp	Cz
41002201515	15	15	M4	14	15	3
41002202015	20	15	M6	16	34	3
41002202020	20	20	M6	16	29	2
41002202520	25	20	M6	18	45	5
41002202530	25	30	M6	18	35	3
41002203020	30	20	M8	23	66	9
41002203030	30	30	M8	23	61	7
41002203040	30	40	M8	23	54	5
41002204030	40	30	M8	23	98	15
41002204035	40	35	M8	23	88	13
41002205020	50	20	M10	28	169	21
41002205030	50	30	M10	28	159	20
41002205040	50	40	M10	28	144	18
41002205050	50	50	M10	28	134	14
41002206550	65	50	M12	37	230	23
41002207525	75	25	M12	37	382	89
41002207540	75	40	M12	37	378	78
41002207550	75	50	M12	37	373	68
41002210050	100	50	M16	45	660	98
41002210055	100	55	M16	45	636	78
41002210060	100	60	M16	45	586	48

410023 ANTIVIBRANTE 2F

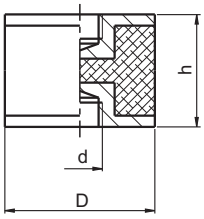

Goma compuesta NR 60º±5º shore A.
Acero cincado.
Otras medidas bajo pedido, consúltenos.
Cp: Carga máxima a compresión (Kg).
Cz: Carga máxima a cizallamiento (Kg).
Disponible en acero inoxidable. Consultar cantidades mínimas.

Código	D	h	d	Cp	Cz
41002301515	15	15	M4	15	2
41002302020	20	20	M6	20	2
41002302520	25	20	M6	45	5
41002302530	25	30	M6	35	3
41002303020	30	20	M8	66	9
41002303030	30	30	M8	61	8
41002303040	30	40	M8	54	5
41002304030	40	30	M8	98	15
41002304035	40	35	M8	108	13
41002305030	50	30	M10	169	19
41002305040	50	40	M10	144	17
41002305050	50	50	M10	134	13
41002306050	60	50	M10	200	24
41002307530	75	30	M12	390	90
41002307540	75	40	M12	378	78
41002307550	75	50	M12	373	68
41002310050	100	50	M16	660	98
41002310055	100	55	M16	636	78
41002310060	100	60	M16	590	49

410025 ANTIVIBRANTE SGOLATI

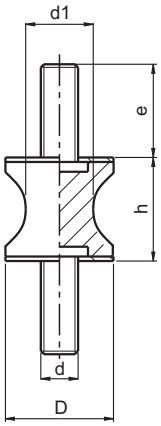

Código	D	h	d1	d	e	Cp	Cz
41002501207	12	15	7	M4	10	3	0.8
41002502510	25	20	10	M6	18	50	3
41002503024	30	20	20	M8	23	60	10
41002504019	40	30	19	M8	20	80	6
41002504027	40	30	27	M8	20	100	8

Goma compuesta NR 60º±5º shore A.
Espiga en acero cincado.
Adecuados para sujeción de aparatos muy sensibles a las vibraciones, cuadros de maniobra, pequeños compresores, instrumentación.
Cp: Carga máxima a compresión (Kg).
Cz: Carga máxima a cizallamiento (Kg).
Disponible en acero inoxidable. Consultar cantidades mínimas.

410031 ANTIVIBRANTE SIRIO

Código	D	E	d2	h	k	L	s	d1	d	Dureza	Ce	Versión
41003105008	48	19	6.5	23	68	80	1.5	8.5	-	60°±5°	102	-
41003106010	62	25	8.5	30	85	100	2	10.5	-	60°±5°	214	-
41003109016	92	40.5	10.5	44	110	130	3	16.5	-	60°±5°	343	-
41003111024	119	50.5	16.5	48	160	190	4	24.5	-	60°±5°	641	-
41003116030	158	80	16.5	60	200	230	5	30.5	-	60°±5°	1211	-
41003106310	62	25	8.5	30	85	100	2	-	M10	60°±5°	214	CD
41003109316	92	40.5	10.5	44	110	130	3	-	M16	60°±5°	343	CD
41003111324	119	50.5	16.5	48	160	190	4	-	M24	60°±5°	641	CD
41003106510	62	39	8.5	30	85	100	2	14	M10	55°±5°	250	T
41003109516	92	60	10.5	44	110	130	3	20	M16	55°±5°	360	T
41003111916	119	82	16.5	48	160	190	4	21	M16	55°±5°	650	T

Goma compuesta NR shore A y acero cincado.
Adecuados para aplicaciones que requieran una buena flexibilidad transversal, donde la frecuencia esté comprendida entre 8 y 12 Hz.
Utilizados en motores de combustión, eléctricos, grupos electrógenos, compresores, bombas, grupos frigoríficos, cabinas para tractores, etc...
La serie T está particularmente indicada para motores marinos, cabinas de tractor y maquinaria de movimiento de tierras.
Ce: Carga estática max. (Kg).

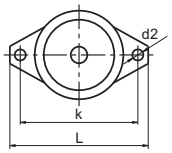

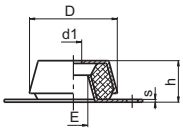

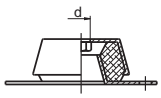

Versión CD

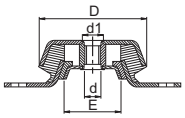

Versión T

410029 ANTIVIBRANTE CÓNICO

Código	A	B	C	D	E	F	G	H	I	L	Cp
41002906012	12	16.5	2.5	-	57	11x14	68	80	106	-	150
41002907816	16	19.5	4	53	80	11	65	90	80	107	260
41002909316	16	20	4	73	94,5	11	74	101	90	120	700
41002910920	20	23	5	86	115	11	92	120	112	140	1250

Goma compuesta NR 60º±5º shore A.
Acero cincado.
Cp: Carga máxima a compresión (Kg).

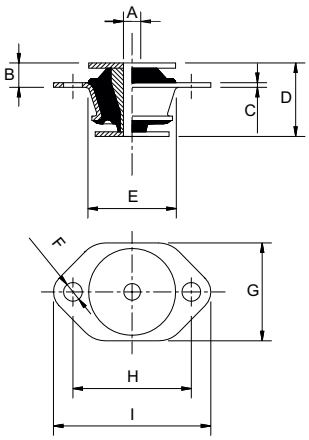

41002906012

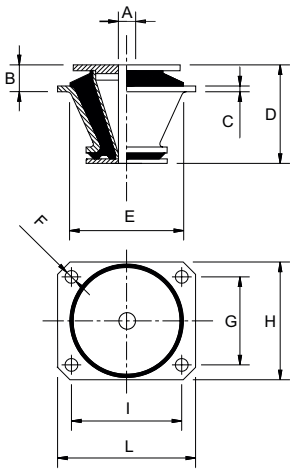

41002907813 / 41002909316 / 41002910920

410030 CAMPANA ANTIVIBRANTE

Código	A	H	d	N	O	R	S	T	Dureza	Ce
41003015355	13	51	M16	168	150	110	4	132	60°	2500
41003015370	13	51	M16	168	150	110	4	132	70°	3825
41003017355	13	63	M20	180	175	125	4	150	60°	4655

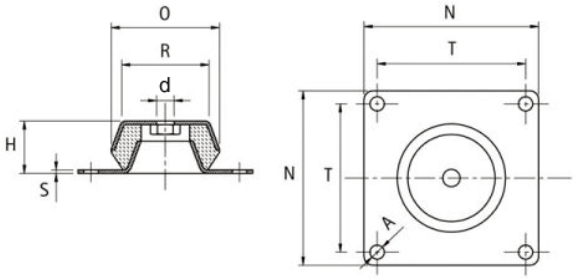

Goma compuesta NR Shore A.
Tuerca soldada.
Chapa de acero cincado.
Ce: Carga estática max. (Kg).

410030T CAMPANA ANTIVIBRANTE DE ALTA RESISTENCIA

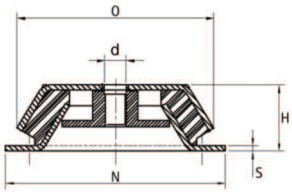

Código	H	d	N	O	S	Ce
41003015555	51	M16	168	150	4	2500
41003017555	63	M20	180	175	4	4655

Goma compuesta NBR 60° shore A.
Rosca con amortiguador vulcanizado.
Chapa de acero cincado.
Este modelo incluye una almohadilla antivibración a prueba de fallos. Esto proporciona una fijación a la máquina fiable que garantiza las exigencias de grandes motores de combustión.
El compuesto NBR ofrece una estabilidad óptima y una alta resistencia a los aceites.
Ce: Carga estática max. (Kg).

410033 ANTIVIBRANTE LONG-LIFE

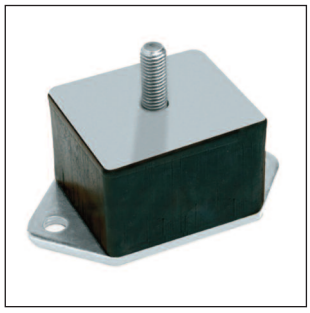

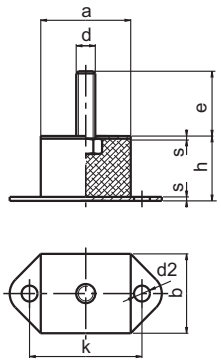

Código	b	a	k	h	e	d2	d	s	Cp
41003308075	70	80	105	54	35	11	M12	5	950

Goma compuesta NBR 60°±5° shore A.
Espiga en acero cincado.
Resistente al calor, a los detergentes y a los aceites.
Recomendado como suspensión de vehiculos pesados, soporte de cámaras acústicas, motores eléctricos, etc...
Cp: Carga de comprensión max. (Kg).

410035 ANTIVIBRANTE REBO

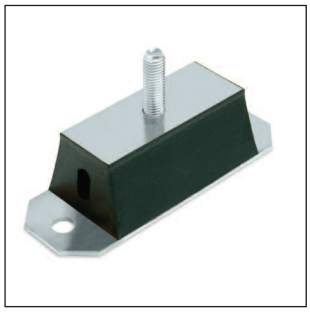

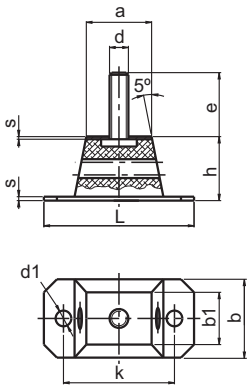

Código	d1	b	b1	L	a	k	s	h	e	d	Cp
41003500050	12.2	60	40	115	50	85	3	46	37	M12	300
41003500100	12.2	60	40	165	100	135	3	46	37	M12	500
41003500150	12.2	60	40	215	150	185	3	46	37	M12	750
41003500200	12.2	60	40	265	200	235	3	46	37	M12	1000

Goma compuesta NR 60º±5º shore A.
Espiga en acero cincado.
Resistente a los aceites.
La goma es especialmente elástica, con un agujero transversal para aumentar la flexibilidad tanto vertical como transversalmente.
Recomendado para ventiladores eléctricos, bombas, aparatos de aire acondicionado, compresores, máquinas, etc...
Cp: Carga de compresión max. (Kg).

410037 BARRA ANTIVIBRANTE

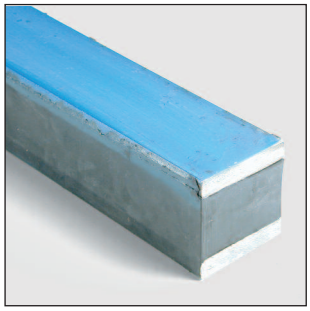

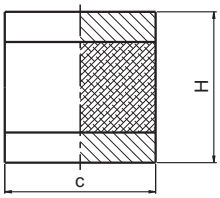

Código	c	H	Long.	Kg/cm²
41003705000	50	50	1000	14
41003706000	60	60	1000	14
41003707000	70	60	1000	14
41003708000	80	60	1000	14
41003710000	100	60	1000	14

Estas barras antivibrantes han sido diseñadas para máquinas herramienta con alta frecuencia de trabajo y elevadas cargas, así como para adaptarlos donde no es posible acoplar otro tipo de soporte.
Soportan una carga a la compresión máxima del 15% de altura de la goma, lo cual representa una carga aproximada de 14 Kg/cm2.
Estas barras antivibrantes han sido construidas con goma sintética de 65 Shore A (±5).
Las partes metálicas están lacadas en azul.

370090C MARTILLO SIMPLEX DESMONTABLE MANGO CORTO

Maza para construcción de maquinaria e industria del automóvil.
Este martillo se suministra con dos conteras de nylon blanco duro, cuerpo de fundición maleable y mango de madera. Podemos suministrar otras conteras más adecuadas a su trabajo tal como reseñamos en la referencia 370091.Conteras intercambiables.
Aplicaciones: Construcción de moldes, reparación y montaje de automóviles, mantenimiento, trabajos de chapa, etc...

Código	Ø			gr.
37009003008	30	90	300	340
37009004008	40	110	330	650
37009005008	50	135	350	1130
37009006008	60	145	405	1500
37009008008	80	175	490	2880

370090L MARTILLO SIMPLEX DESMONTABLE MANGO LARGO

Este martillo se suministra con dos conteras de superplástico blanco medio duro, cuerpo de fundición maleable y mango de madera de nogal. Podemos suministrar otras conteras más adecuadas a su trabajo tal como reseñamos en la referencia 370091. Conteras intercambiables.
Aplicaciones: Construcción de vallas y cercados, vias de tren, jardinería, asfaltado, etc...

Código	Ø			gr.
37009008108	80	175	800	3090
37009010008	100	200	1000	5200
37009012508	125	215	1040	7700
37009014008	140	215	1045	7900

370091 CONTERAS INTERCAMBIABLES SIMPLEX

Código	Ø
37009103001	30
37009104001	40
37009105001	50
37009106001	60

TPE Blando azul. No deja marcas de color.
Aplicaciones: Montaje de muebles de cocina, stands de feria, pavimentación, etc...

Código	Ø
37009103002	30
37009104002	40
37009105002	50
37009106002	60
37009108002	80

Compuesto de goma negra. Medio duro.
Aplicaciones: Uso general en la industia, el taller y la pavimentación. Jardinería, construcción de casas prefabricadas, carpintería, etc...

Código	Ø
37009103003	30
37009104003	40
37009105003	50
37009106003	60

TPE Medio Gris. Medio duro.
Aplicaciones: Para pavimentos, montaje de muebles, ventanas y puertas, etc...

Código	Ø
37009103006	30
37009104006	40
37009105006	50
37009106006	60

Plástico rojo semitrasparente. Dureza 70 Shore
Aplicaciones: Montaje y reparación de automóviles, industria y artesanía en general.

Código	Ø
37009103007	30
37009104007	40
37009105007	50
37009106007	60
37009108007	80
37009110007	100
37009112007	125
37009114007	140

Superplástico blanco medio duro irrompible.
Aplicaciones: Pavimentación, construcción de andamios, jardinería, reparación de automóviles. Industrias de metal, especial para golpear piezas afiladas.

Código	Ø
37009103008	30
37009104008	40
37009105008	50
37009106008	60
37009108008	80

Nylon blanco, duro.
Aplicaciones: Industria, construcción de maquinaria, cadenas de montaje de automóviles.

Código	Ø
37009103009	30
37009104009	40
37009105009	50
37009106009	60
37009108009	80

Aleación aluminio.
Aplicaciones: Montaje y reparación de automóviles, construcción de moldes.

370092C MARTILLO SIN REBOTE MANGO MADERA

Estos martillos llevan granalla en el interior de la cabeza, la cual, en el momento de golpear, actúa como fuerza aditiva; al no rebotar, toda la fuerza del golpe es trasmitida a la pieza. Las conteras de nylon blanco duro son fabricadas partiendo de barra extrusionada, con lo cual se consigue gran tenacidad y resistencia. El mango es de madera de nogal.
Aplicaciones: Montaje y reparación de automóviles, posicionado de piezas en máquinas, trabajos de chapa, etc...

Código	Ø			gr.
37009220000	20	105	300	245
37009225000	25	105	305	325
37009230000	30	110	330	460
37009235000	35	110	335	560
37009240000	40	115	360	715
37009245000	45	120	365	830
37009250000	50	120	370	990
37009260000	60	145	370	1705
37009270000	70	150	370	2215
37009280000	80	168	380	3210

370092L MARTILLO SIN REBOTE MANGO MADERA

Estos martillos llevan granalla en el interior de la cabeza, la cual, en el momento de golpear, actúa como fuerza aditiva; al no rebotar, toda la fuerza del golpe es trasmitida a la pieza. Las conteras de nylon blanco duro son fabricadas partiendo de barra extrusionada, con lo cual se consigue gran tenacidad y resistencia.
El mango es de madera de nogal.
Aplicaciones: Construcción de vallas y cercados, vías de tren, reparación y mantenimiento, construcción de máquinas y útiles, etc...

Código	Ø			gr.
37009281000	80	200	880	4410
37009297000	100	210	1000	7050

370093H MARTILLO SIN REBOTE MANGO HIERRO

Maza con mango de tubo metálico con empuñadura ergonómica de goma antideslizante.
Estos martillos llevan granalla en el interior de la cabeza, la cual, en el momento de golpear, actúa como fuerza aditiva; al no rebotar, toda la fuerza del golpe es trasmitida a la pieza. Las conteras de nylon blanco son fabricadas partiendo de barra extrusionada, con lo cual se consigue gran tenacidad y resistencia.
Aplicaciones: Montaje y reparación de automóviles, unión de piezas a mecanizar, posicionado de piezas en máquina, reparación y mantenimiento, trabajos de chapa, etc...

Código	Ø			gr.
37009325000	25	105	270	385
37009330000	30	110	290	585
37009335000	35	110	295	690
37009340000	40	115	300	805
37009345000	45	120	305	935
37009350000	50	120	310	1150
37009360000	60	145	325	1750
37009370000	70	150	335	2250

370094E EXTRACTOR

Conteras intercambiables (ver ref. 370095), de nylon blanco.
Aplicaciones: Montaje y reparación de automóviles, trabajos de mantenimiento en general, etc...

Código	Ø		gr.
37009410000	10	168	90
37009412000	12	170	130
37009415000	15	175	200

370094M MAZO SIN REBOTE

Conteras intercambiables (ver ref. 370095), de nylon blanco. Puede utilizarse como mazo o extractor. Cabeza rellena de granalla al igual que los martillos sin rebote.
Aplicaciones: Montaje y reparación de automóviles, trabajos de mantenimiento en general, unión de piezas de trabajo, etc...

Código	Ø		gr.
37009420000	20	150	215
37009425000	25	150	340
37009430000	30	155	470
37009435000	35	155	630
37009440000	40	160	785
37009445000	45	160	965
37009450000	50	165	1250

370095 CONTERAS TIPO SIN REBOTE PARA MARTILLOS EXTRACTORES Y MAZOS

Código	Ø
37009510000	10
37009512000	12
37009515000	15
37009520000	20
37009525000	25
37009530000	30
37009535000	35

Código	Ø
37009540000	40
37009545000	45
37009550000	50
37009560000	60
37009570000	70
37009580000	80
37009597000	100

Material: Nylon blanco.

380027 MARTILLO BLACK CRAFT

Maza antirebote de acero cubierto de una capa de poliuretano. Estructura interior metálica. Anti-chispa, siempre que no se dañe la cubierta de poliuretano. Resistenta a ácidos y aceites. Empuñadura ergonómica de goma. Indicadores de desgaste en la zona de impacto.
Aplicaciones: Montaje y reparación de automóviles, posicionado de piezas en máquina, trabajos de chapa, etc...

Código	Ø			gr.
38002700004	40	110	300	640
38002700005	50	115	310	900
38002700006	60	120	315	1300

380028 MARTILLO SECURAL

Maza antirebote con chapa de acero, con empuñadura ergonómica de goma. Fabricada de una sola pieza de chapa de acero. Conteras intercambiables de poliuretano amarillo de dureza media, rectangulares. Ideal para golpes de precisión en cantos y esquinas.
Aplicaciones: Montaje y reparación de automóviles, posicionado de piezas en máquina, trabajos de chapa, montaje de muebles, ventanas y puertas, parket flotante, etc...

Código	Ø			gr.
38002800004	30x40	117	300	680

380029 CONTERA SECURAL

Poliuretano amarillo, rectangular, para martillo secural. Medio duro.

Código	Ø
38002900004	30x40

Herramientas Forestales

EH 3007.160

Martillo de talar SIMPLEX

Martillo de talar y martillo de conteras blandas en una solo pieza, contera seccionadora de acero al carbono de alto grado, forjada y templada, contera superplastic, manguito protector del mango resistente, certificado KWF, todos los componentes son reemplazables.
Extracción manual de madera, contera superplastic para golpear la cuña metálica, secciona troncos de 1 metro, secciona madera de tala con la cuña, clavado de estacas de madera, jardinería y paisajismo, construcción de vallados.

Hacha SIMPLEX

Hacha y martillo de conteras blandas en una sola pieza, hoja del hacha forjada y templada, rectificada y pulida, manguito protector del mango, contera superplastic, certificado KWF, todas las partes son reemplazables.
Extracción manual de madera, golpeo seguro de la cuña de acero con la contera superplastic, secciona troncos de 1 metro, golpeo de estacas de madera, jardinería y paisajismo, construcción de vallados.

EH 3007.750

EH 3007.751

Hacha - cuña SIMPLEX

Combinación todo en uno de hacha de división con filo en forma de cuña y martillo de conteras blandas, hoja del hacha forjada y endurecida, rectificada y pulida, funda de protección del mango, contera de superplástico, piezas individuales fáciles de reemplazar.
Una opción excelente para partir madera dura: Los optimizados filos en forma de cuña aumentan el efecto de división y evitan que la herramienta se atasque en la madera.

Hacha de mano

Diseño robusto de acero termotratado forjado en una pieza, finamente rectificado y pulido en ambas caras, resistente a la corrosión, hoja endurecida, fresada y afilada, mango antideslizante de piel, perfectamente equilibrado para un óptimo manejo.
Seccionado de troncos pequeños y leña menuda, afilado de estacas de madera, tallado, muy útil para acampadas, cazadores...

EH 3555.370

EH 3556.260

Cuña seccionadora retorcida

Cuña duradera, forjada por goteo, retorcida con una gran superficie de impacto para una división simple y eficiente de la leña.
Alto efecto de división debido a la rotación óptima en 20°. Ideal para dividir madera anudada, la cuña es el complemento perfecto para el martillo de talar SIMPLEX, el hacha SIMPLEX y los martillos largos SIMPLEX.
Los rebajes de mango forjados lateralmente permiten un agarre seguro e inserción de la cuña en la madera. Las ranuras inclinadas evitan que la cuña rebote, incluso en madera congelada.

400001 CONTENEDORES APILABLES

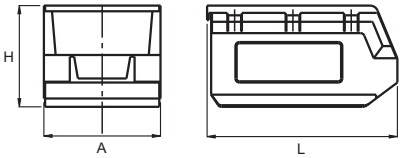

Código	L	A	H	Kg.	Tipo
40000102000	165	103	83	0.081	2
40000103000	240	145	125	0.199	3
40000104000	345	207	165	0.442	4
40000105000	485	303	190	1.018	5

Dimensiones en mm.
Material: Tecnopolymero de color verde resistente a los aceites y disolventes.

400011 SEPARADOR CAJÓN TIPO L

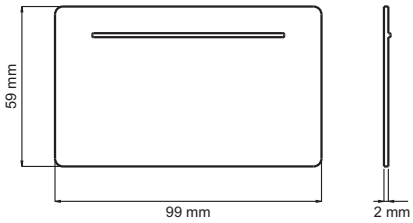

Código	L	A	H
40001100000	2	99	59

Material: Tecnopolymero.
Color: Transparente.

400020 CAJONERA F

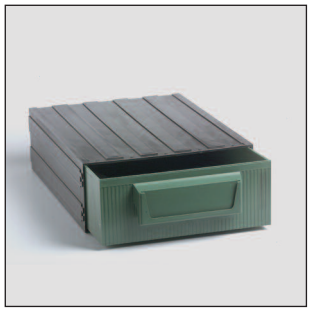

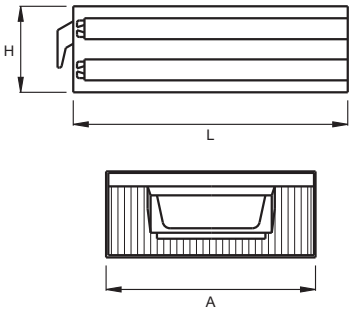

Código	L	A	H
40002000000	372	280	112

Material: Tecnopolymero.
Color: Cajonera negra y cajón verde.
El módulo es de un solo cajón, ensamblable lateral y verticalmente con los de su mismo tamaño o con los de ref. 400010 / 400015 / 400021.
El cajón puede ser dividido por cubetas de compartimentación de distintos tamaños y con la posibilidad de múltiples combinaciones (ref. 400022).

400021 CAJONERA F / T

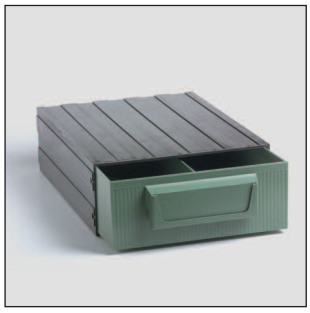

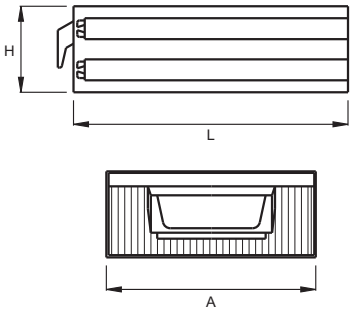

Código	L	A	H
40002100000	366	280	112

Material: Tecnopolymero.
Color: Cajonera negra y cajón verde.
El módulo es de un solo cajón, ensamblable lateral y verticalmente con los de su mismo tamaño o con los de ref. 400010 / 400015 / 400020.
El cajón está dividido longitudinalmente por separador fijo dividiendo el cajón en dos partes de igual tamaño. Cada parte puede a la vez ser dividida por cubetas de compartimentación de distintos tamaños (ref. 400022).

400025 MÓDULO VEINTE CAJONES T / 20

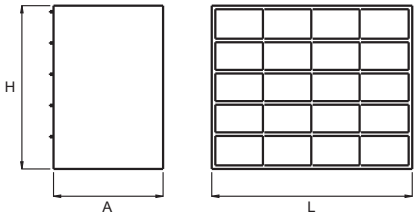

Código	L	A	H
40002500000	279	152	223

Material: Tecnopolymero.
Color bloque: verde y rojo.
Cajones transparentes.
El módulo está compuesto por 20 cajones.
Se suministra con 20 separadores de cajón (ref. 400026).

400040 CONTENEDOR PORTATIL MULTIUSO

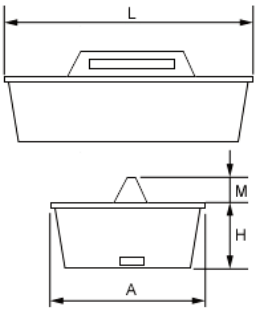

Código	L	A	H	M
40004000000	380	250	107	43

Material: Tecnopolymero.
Color: Naranja.
Apilable.

110087M TAPÓN OIL M

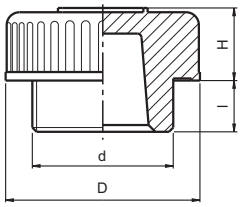

Código	D	H	d	l
11008746503	46	16,5	G 1"	12

Resina fenólica color negro.

110087H TAPÓN OIL H

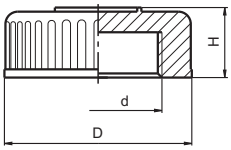

Código	D	H	d
11008746303	46	16,5	G 1"

Resina fenólica color negro.

260070 VISOR DE ALUMINIO Y CRISTAL

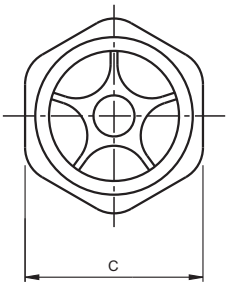

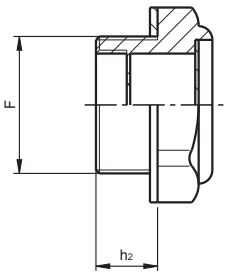

Código	F	h2	C
26007013000	G 1/4"	8	17
26007017000	G 3/8"	8	22
26007021000	G 1/2"	9	27
26007026000	G 3/4"	10	32
26007033000	G 1"	14	41
26007042000	G 1 1/4"	14	50
26007048000	G 1 1/2"	14	55
26007060000	G 2"	14	70
26007016000	M16x1,5	8	22
26007020000	M20x1,5	9	27
26007025000	M26x1,5	10	32
26007027000	M27x1,5	10	32
26007030000	M30x1,5	14	41

Aluminio y cristal. Junta de Tesnit BA50 con grafito.
Resiste una temperatura de 130ºC y una presión de hasta 10 bar.

370020 MIRILLA PARA NIVEL DE ACEITE

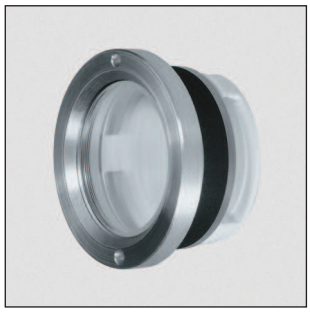

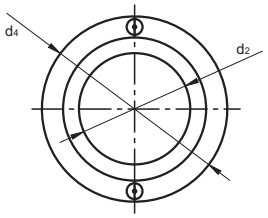

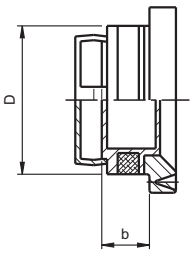

Código	D	d2	d4	bmin.
37002016101	20	16	25	9
37002022101	28	22	35	10
37002032101	38	33	45	12
37002050101	58	50	64	14

Cristal: Plexiglás transparente (PMMA)
Anilla lisa: Aluminio
Junta de estanqueidad: Goma resistente al aceite y a la gasolina.
Reflector: Plástico blanco.
Para depósitos sin sobrepresión. Agujero no roscado H 11.
Hermeticidad asegurada girando la anilla.
Temperatura máxima de utilización: 70ºC.
Para cada mirilla tenemos la llave de montaje adecuada.

480001-480003 INDICADOR DE NIVEL VERTICAL SLV/SLVT

Código sin termómetro	Código con termómetro	I	H1	H2	F	E	A	L	CH1	ØF1
48000107000	48000307000	76	100	27	M10	19	23	39	15	10,2
48000107001	48000307001	76	100	27	M12	19	23	39	18	12,2
48000112000	48000312000	127	150	27	M12	19	23	80	18	12,2
48000112001	48000312001	127	150	27	M10	19	23	80	15	10,2

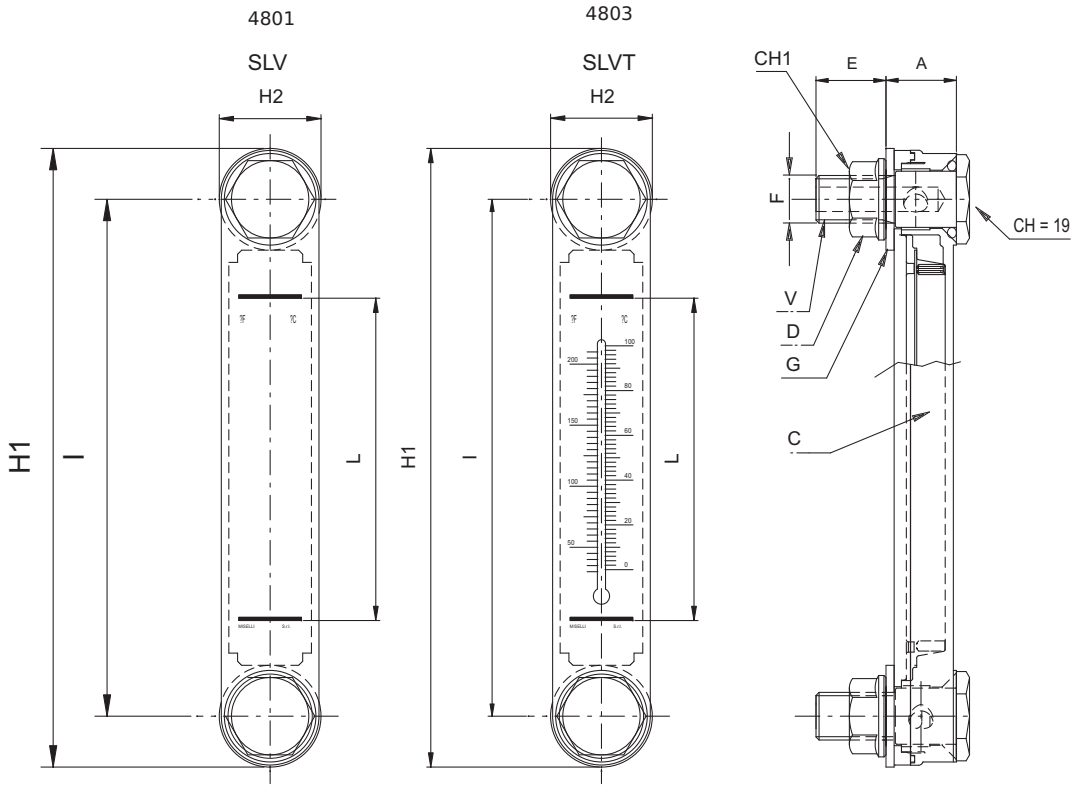

V= Perno hueco
D= Tuerca hexagonal con aleta
G= Junta plana NBR
C= Cuerpo transparente

Realizado con resina poliamídica de gran transparencia y óptima resistencia tanto mecánica como a los agente químicos, aceites, gasolinas y disolventes. Es a la vez resistente a las rayos UV y retiene la transparencia bajo condiciones climáticas adversas. Excelente estabilidad dimensional a bajas y altas temperaturas. Temperatura máx. de trabajo 90ºC y 2 bar de presión interna. La estanqueidad (mediante arandelas de goma y juntas tóricas) se consigue incluso aunque la superficie del tanque-depósito no sea perfectamente plana.
*Los modelos con termómetro permiten controlar el nivel y la temperatura, graduación 0/100ºC y -50/200F.
El visor puede montarse en un depósito por su parte externa (efectuando dos taladros roscados a M10 o M12) o por su parte interna (efectuando dos taladros de diam. 1,5 o 12,5 y tolerancia de 0,5mm en distancia y utilizando la arandela y tuerca suministrada).
Opcional versión en resina especial resistente a fluidos que contengan alcohol, también versión en INOX.

480017 INDICADOR DE NIVEL VERTICAL XL/XLT CON PROTECCIÓN METÁLICA

Código sin termómetro	Código con termómetro	I	H1	H2	F	E	A	L	CH1	L1	ØF1
48001707000	48001707100	76	107	31	M10	17,5	24,5	39	15	34	10,2
48001707001	48001707101	76	107	31	M12	17,5	24,5	39	18	34	12,2
48001712001	48001712101	127	156	31	M10	17,5	24,5	80	15	85	10,2
48001712000	48001712100	127	156	31	M12	17,5	24,5	80	18	85	12,2

XL XLT XL-XLT/VL

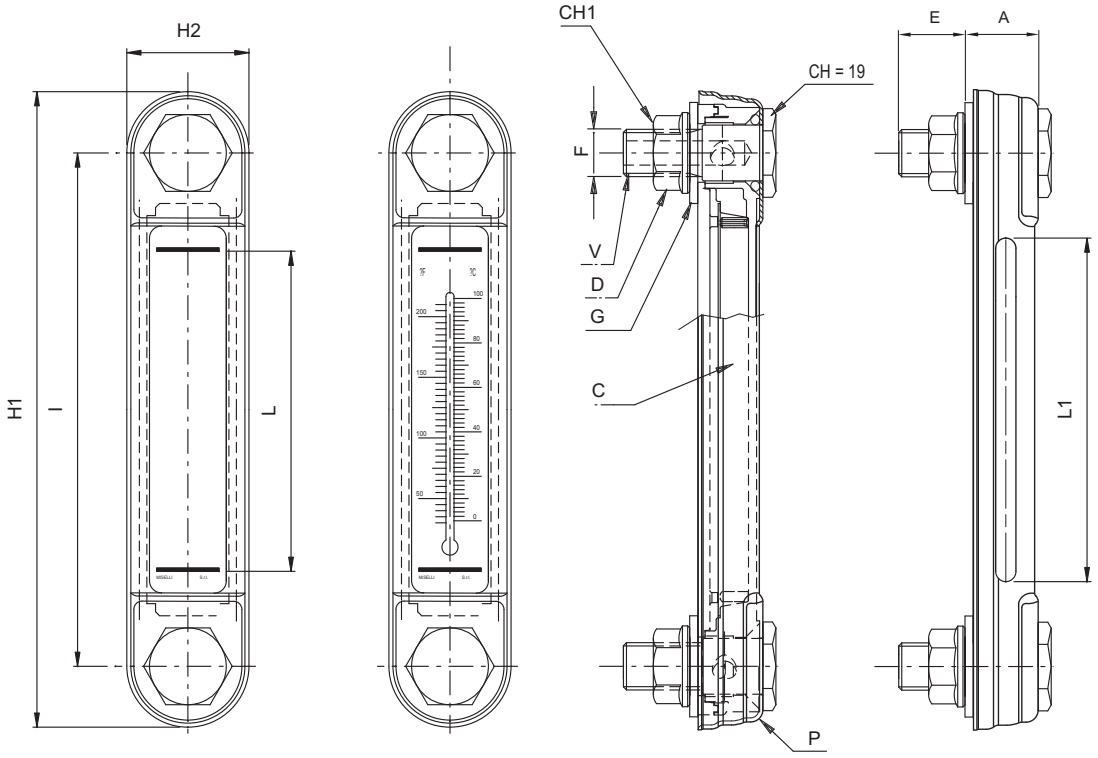

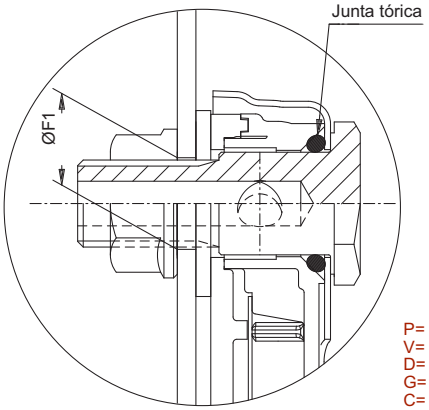

P= Protección metálica
V= Perno hueco
D= Tuerca hexagonal con aleta
G= Junta plana NBR
C= Cuerpo transparente

Indicador de nivel vertical con visor transparente moldeado en resina poliamídica con óptima resistencia tanto mecánica como a los agentes químicos, aceites, gasolinas y disolventes, y protección metálica de color negro.
Resiste perfectamente los rayos UV y mantiene la transparencia bajo condiciones climáticas adversas. Excelente estabilidad dimensional a bajas y altas temperaturas. Temperatura máx. de trabajo 90ºC y 2 bar de presión interna. El cuerpo está formado de dos partes transparentes ensambladas mediante soldadura por ultrasonidos para asegurar un sellado estanco. El interior está equipado con una pantalla blanca con indicaciones de mín. y máx. Disponible la versión VL con aberturas que permiten la visión lateral. Versiones especiales fabricadas en resina poliamídica especial resistente a fluidos que contienen alcohol. También versión con bola roja en el interior que mejora la visibilidad del nivel. Óptima estanqueidad conseguida mediante arandelas de goma y juntas tóricas. El visor puede montarse en un depósito por su parte externa (efectuando dos taladros roscados a M10 o M12) o por su parte interna (efectuando dos taladros de diam. 10,2 o 12,2 utilizando la arandela y la tuerca suministrada) y tolerancia de 0,2mm en distancia.
Los modelos con termómetro permiten controlar el nivel y la temperatura, graduación 0/100ºC y -50/200F.
Para longitudes de 300, 400 ó 500 mm, están disponibles las versiones XLV / XLVT.

480017-10 VISOR VERTICAL XL-10/XLT-10 CON PROTECCIÓN METÁLICA

Código sin termómetro	Código con termómetro	I	H1	H2	F	E	A	L	CH1
48001725000	48001725100	254	286	34	M12	17	33	178	18

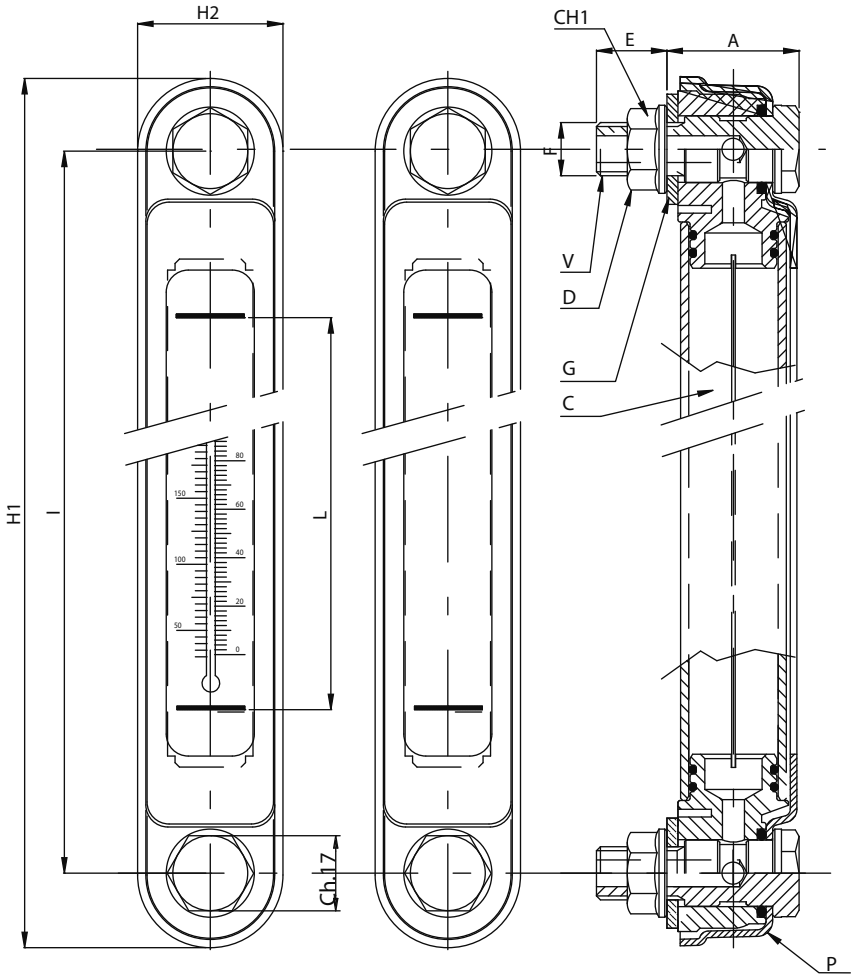

P= Protección metálica
V= Perno hueco
D= Tuerca hexagonal con aleta

G= Junta plana NBR
C=Cuerpo transparente

Indicadores de nivel vertical distancia de centro a centro 10” (254 mm).
Tubo interno transparente hecho de policarbonato (PC); sugerido para la aplicación con aceites minerales, fluidos hidráulicos, diésel y fluidos que contienen glicoles. Evite el contacto con gasolina, hidrocarburos y solventes en general.
En caso de aplicaciones especiales o en presencia de líquidos agresivos, posibilidad de suministrar el tubo transparente realizado en vidrio de borosilicato.
Temperatura máxima de trabajo 90°C (194°F), presión máxima sugerida 1 bar (14,5 PSI).
Protección exterior realizada en acero con acabado pintado en negro.
El montaje del medidor de nivel se puede realizar externamente al proporcionar 2 orificios roscados M12 en una distancia central de 254 mm, tolerancia ± 0,2 mm. Alternativamente, se pueden asegurar internamente a través de dos orificios lisos de Ø 12,5 mm (-0,2) utilizando las tuercas con bridas provistas.
Par de apriete máximo sugerido 5 Nm.
El modelo XLT está equipado con un termómetro interno escalado en grados Celsius 0-100 ° C y Fahrenheit 50-200 F.
Posibilidad de montar un sensor de temperatura máxima ajustado a 60°C / 140°F - 70°C / 158°F - N.C. o N.O. - (ver foto) que abre o cierra el circuito eléctrico, cuando se alcanza el umbral de temperatura establecido.

48001712010 VISOR VERTICAL XL/127-PLAST-SL CON SENSOR DE NIVEL MÍNIMO

CARACTERÍSTICAS DEL SENSOR DE NIVEL	
Tipo de sensor	REED 2 cables
Max. Voltaje aplicable	3÷30 Vac/dc
Contactos electricos	Normalmente NO abiertos
Corriente de conmutación	0,2 AMPS
Ratio de potencia (carga óhmica)	6 W
Temperatura de trabajo	-10°C/+70°C (14 F/158 F)
Grado de protección	IP67

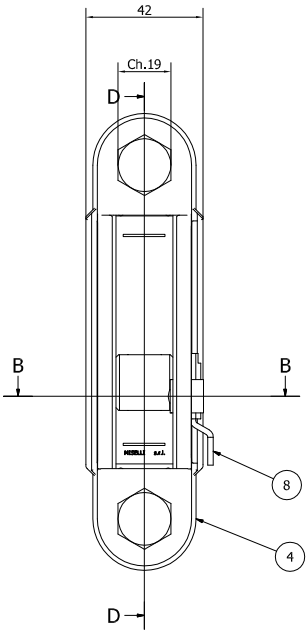

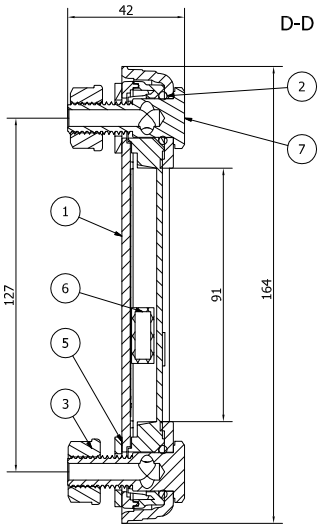

B-B

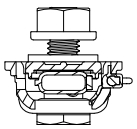

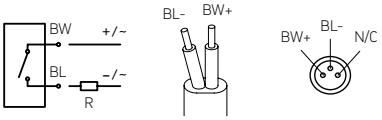

BW = Marrón
BL = Azul
N/C = No conectado

1 - Cuerpo transparente
2 - Juntas tóricas
3 - Tuerca hexagonal M12
4 - Cubierta de plástico
5 - Junta NBR
6 - Elemento magnético flotante
7 - Tornillo hueco M12
8 - Sensor con conector macho de M8 “REED”

Los medidores de nivel termoplásticos hechos de **poliamida transparente** con buena resistencia mecánica, son compatibles con aceite mineral, gasolina, lubricante, petróleo, solventes y la mayoría de los agentes químicos. Evite el contacto con soluciones a base de alcohol y anticongelante a alta temperatura. Para este tipo de aplicaciones, utilice el **modelo especial/CX** que está hecho de resina especial resistente a fluidos que contienen alcohol y anticongelante.

Protección externa de plástico hecha de **PA66 30% fibra de vidrio**.

El cuerpo interno de los medidores de nivel consta de dos partes transparentes ensambladas y luego selladas mediante un proceso de soldadura ultrasónica, para garantizar un sellado libre de fugas alrededor del cuerpo. Dentro del cuerpo transparente hay una pegatina blanca graduada hecha de "Vinile Cast" para mejorar la vista del nivel.

Los tornillos M12 **cincados** y las tuercas con bridas son estándar (hay disponibles pernos y tuercas de acero inoxidable AISI 303 opcionales, junta plana de **Buna con durómetro 70**; par de apriete máximo recomendado = **5Nm (3.7 ft lbs)**.

El montaje puede hacerse externamente proporcionando 2 agujeros roscados M12 en 127 mm (tolerancia ± 0,2 mm); alternativamente, se pueden asegurar internamente a través de 2 agujeros lisos de Ø 12,5 mm (-0,2) utilizando las tuercas con bridas.

Temperatura máxima de trabajo **80 ° C (176 F)**. Presión máxima de trabajo **1 bar (14.7 PSI)**, (si se usa en tanques presurizados, contacte a nuestra oficina técnica).

El **sensor de interruptor REED** está conectado al tubo transparente interno, ajustable en altura de acuerdo con los requisitos de control del nivel; el sensor se suministra con cable de alimentación (longitud 30 cm / 0,98 pies) y conector macho M8; a pedido, es posible proporcionar un cable de conexión separado de (longitud 250 cm / 8.2 pies) completo con conector hembra M8.

Elemento flotante hecho de tecnopolímero que contiene un elemento magnético que cierra el contacto eléctrico cuando alcanza el sensor de interruptor de nivel "REED".

Ejecuciones estándar: con contacto eléctrico **normalmente abierto.**

Características de operación: el medidor de nivel vertical XL127-PLAST-SL además de permitir una inspección visual proporciona una señal eléctrica cuando el elemento flotante alcanza el nivel mínimo preestablecido, después del cierre del circuito eléctrico.

48001712030 VISOR VERTICAL XL/127-PLAST-SL-ST CON DOBLE SENSOR (NIVEL MÍNIMO-TEMPERATURA MÁXIMA)

CARACTERÍSTICAS ELÉCTRICAS MIN. INTERRUPTOR DE SENSOR DE NIVEL	
Tipo de sensor	REED 2 cables
Max. Voltaje aplicable	3/30 Vac/dc
Contactos electricos	Normalmente NO abiertos
Corriente de conmutación	0,2 AMPS
Ratio de potencia (carga óhmica)	6 W
Temperatura de trabajo	-10°C / +70°C (14 F/158 F)

DATOS ELÉCTRICOS TEMPERATURA MÁXIMA SENSOR ELÉCTRICO	
Tipo de sensor	Interruptor de temperatura de metal B
Fuente de alimentación	AC/DC
Contactos electricos	Normalmente NO abiertos Normalmente NC cerrados
Tensión máxima aplicable	250 Vac 10A
Grado de protección	IP65
Calibración	60°C/140 F - 70°C/158 F
Tolerancia	± 5°C (datos referidos a una temperatura ambiente = 20°C / 68 F)

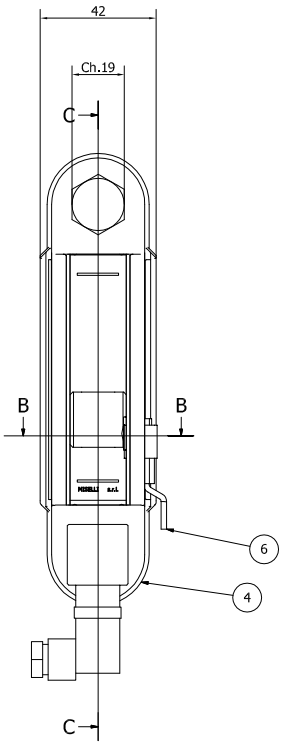

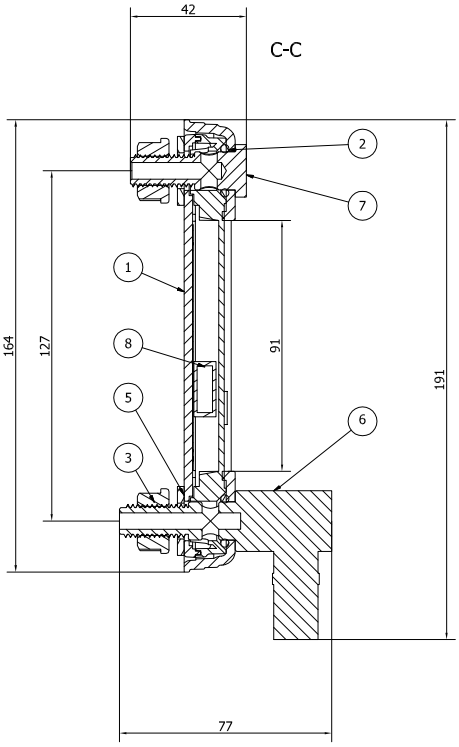

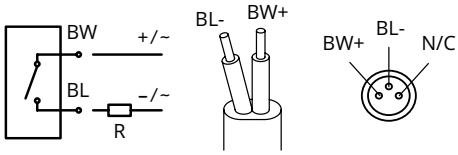

BW = Marrón
BL = Azul
N/C = No conectado

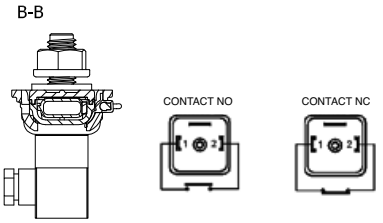

1 - Cuerpo transparente
2 - Juntas tóricas
3 - Tuerca hexagonal M12
4 - Cubierta de plástico
5 - Junta NBR
6 - Sensor con conector macho de M8 “REED”
7 - Tornillo hueco M12
8 - Elemento magnético flotante

Los medidores de nivel termoplásticos hechos de **poliamida transparente** con buena resistencia mecánica son compatibles con aceite mineral, gasolina, lubricante, petróleo, solventes y la mayoría de los agentes químicos; Evite el contacto con soluciones a base de alcohol y anticongelante a alta temperatura. Para este tipo de aplicaciones, use nuestro **modelo/CX**, que está hecho de resina especial resistente a fluidos que contienen alcohol y anticongelante.

Protección externa de plástico hecha de **PA66 30% fibra de vidrio.**

El cuerpo interno de los medidores de nivel consta de dos partes transparentes ensambladas y luego selladas mediante un proceso de soldadura ultrasónica, para garantizar un sellado libre de fugas alrededor del cuerpo. Dentro del cuerpo transparente hay una pegatina blanca graduada hecha de "Vinile Cast" para mejorar la vista del nivel.

Los tornillos M12 **cincados** y las tuercas con bridas son estándar (hay disponibles pernos y tuercas de **acero inoxidable AISI 303** opcionales, **junta plana de Buna con durómetro 70;** par de apriete máximo recomendado = **5 Nm (3,7 lb-pie).**

El montaje puede hacerse externamente proporcionando 2 agujeros roscados M12 en 127 mm (tolerancia ± 0,2 mm); alternativamente, se pueden asegurar internamente a través de 2 agujeros lisos de Ø 12,5 mm (-0,2) utilizando las tuercas con bridas.

Temperatura máxima de trabajo **80°C (176 F).**

Presión máxima de trabajo **1 bar (14.7 PSI)**, (si se usa en tanques presurizados, comuníquese con nuestra oficina técnica).

El sensor de interruptor REED está conectado al tubo transparente interno, ajustable en altura de acuerdo con los requisitos de control del nivel; el sensor se suministra con cable de alimentación (longitud 30 cm / 0,98 pies) y conector macho M8; Bajo pedido, es posible proporcionar un cable de conexión separado (longitud 250 cm / 8.2 pies) completo con conector hembra M8.

Elemento flotante hecho de tecnopolímero que contiene un elemento magnético que cierra el contacto eléctrico cuando llega al sensor del interruptor de nivel "REED".

Sensor eléctrico de temperatura máxima (calibrado a **60°C-70°C / 140-158 F**) incorporado en el perno M12 cincado (grado de protección IP65) con conector giratorio DIN.

Ejecuciones estándar: XL127-PLAST-SL-ST-NO (contacto eléctrico normalmente abierto en el sensor de temperatura) **XL127-PLAST-SL-ST-NC** (contacto eléctrico normalmente cerrado en el sensor de temperatura).

Características de operación: el indicador de nivel vertical XL127- PLAST-SL-ST además de permitir una inspección visual proporciona una señal eléctrica cuando se alcanza la temperatura requerida del fluido dentro del tanque (en condiciones de uso a temperatura ambiente de aproximadamente 20 ° C) ° C / 68 F), y también proporciona una señal eléctrica cuando el elemento flotante alcanza el nivel mínimo preestablecido.

XL127-PLAST-SL-ST-NO: el sensor de nivel cierra el circuito eléctrico cuando se alcanza el nivel mínimo preestablecido; El sensor de temperatura máxima cierra el circuito eléctrico a la temperatura umbral preestablecida.

XL127-PLAST-SL-ST-NC: el sensor de nivel cierra el circuito eléctrico cuando alcanza el nivel mínimo preestablecido; El sensor de temperatura máxima abre el circuito a la temperatura umbral preestablecida.

48001712020 VISOR VERTICAL XL/127-PLAST-ST CON SENSOR DE TEMPERATURA MÁXIMA

DATOS ELÉCTRICOS TEMPERATURA MÁXIMA SENSOR ELÉCTRICO	
Fuente de alimentación	AC/DC
Contactos electricos	Normalmente NO abiertos Normalmente NC cerrados
Tensión máxima aplicable	250 Vac 10A
Grado de protección	IP65
Calibración	60°C/140 F - 70°C/158 F
Precisión	± 5°C (datos referidos a una temperatura ambiente = 20°C / 68 F)

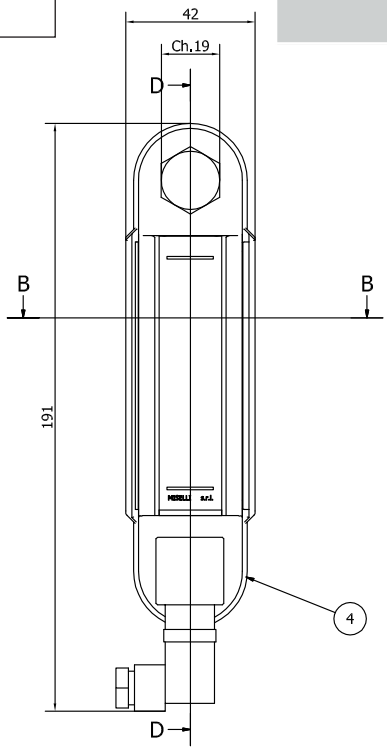

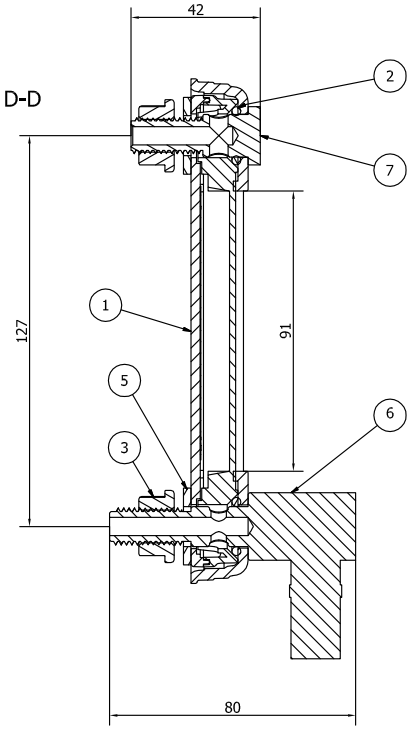

1 - Cuerpo transparente
2 - Juntas tóricas
3 - Tuerca hexagonal M12
4 - Cubierta de plástico
5 - Junta NBR
6 - Sensor de temperatura máx
7 - Tornillo hueco M12

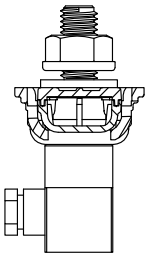

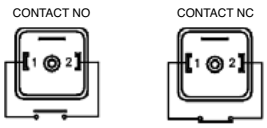

Los medidores de nivel termoplásticos hechos de **poliamida transparente** con buena resistencia mecánica son compatibles con aceite mineral, gasolina, lubricante, petróleo, solventes y la mayoría de los agentes químicos; Evite el contacto con soluciones a base de alcohol y anticongelante a alta temperatura. Para este tipo de aplicaciones, utilice el **modelo especial/CX** que está hecho de resina especial resistente a fluidos que contienen alcohol y anticongelante.

Protección externa de plástico hecha de **PA66 30% fibra de vidrio.**

El cuerpo interno de los medidores de nivel consta de dos partes transparentes ensambladas y luego selladas mediante un proceso de soldadura ultrasónica, para garantizar un sellado libre de fugas alrededor del cuerpo. Dentro del cuerpo transparente hay una pantalla de aluminio blanco para mejorar la vista del nivel.

Los tornillos M12 **cincados** y las tuercas con bridas son estándar (hay disponibles tornillos y tuercas de acero inoxidable AISI 303 opcionales, junta plana de **Buna con durómetro 70**; par de apriete máximo recomendado = **5Nm (3.7 ft lbs).**

El montaje puede hacerse externamente proporcionando 2 agujeros roscados M12 en 127 mm (tolerancia ± 0,2 mm); alternativamente, se pueden asegurar internamente a través de 2 agujeros lisos de Ø 12,5 mm (-0,2) utilizando las tuercas con bridas.

Temperatura máxima de trabajo **80°C (176 F).** Presión máxima de trabajo **1 bar (14.7 PSI)**, (si se usa en tanques presurizados, contacte a nuestra oficina técnica).

Sensor eléctrico de temperatura máxima (calibrado a **60°C-70°C / 140-158 F**) incorporado en el perno M12 cincado (grado de protección IP65) con conector giratorio DIN.

Ejecuciones estándar: XL/127-PLAST-ST-NO (contacto eléctrico normalmente abierto) - **XL/127-PLAST-ST-NC** (contacto eléctrico normalmente cerrado).

Características de operación: el indicador de nivel vertical XL / 127- PLAST-ST además de permitir una inspección visual proporciona una señal eléctrica cuando se alcanza la temperatura requerida del fluido dentro del tanque (en condiciones de uso a temperatura ambiente de alrededor de 20 ° C / 68 F); en el modelo XL / 127-PLAST -ST-NO el circuito eléctrico se cierra una vez que alcanza la temperatura especificada, en el modelo XL / 127-PLAST -ST-NC el circuito eléctrico se abre cuando se alcanza la temperatura especificada.

480017 XSL — VISOR VERTICAL XLV-SL CON SENSOR DE NIVEL MÍNIMO

CARACTERÍSTICAS DEL SENSOR DE NIVEL	
Tipo de sensor	REED 2 cables
Max. Voltaje aplicable	3÷30 Vac/dc
Contactos electricos	Normalmente NO abiertos
Corriente de conmutación	0,2 AMPS
Ratio de potencia (carga óhmica)	6 W
Temperatura de trabajo	-10°C/+70°C (14 F/158 F)
Grado de protección	IP67

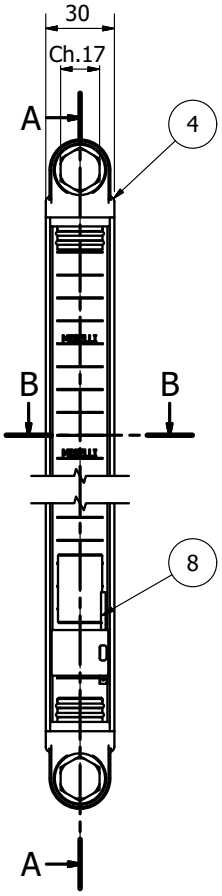

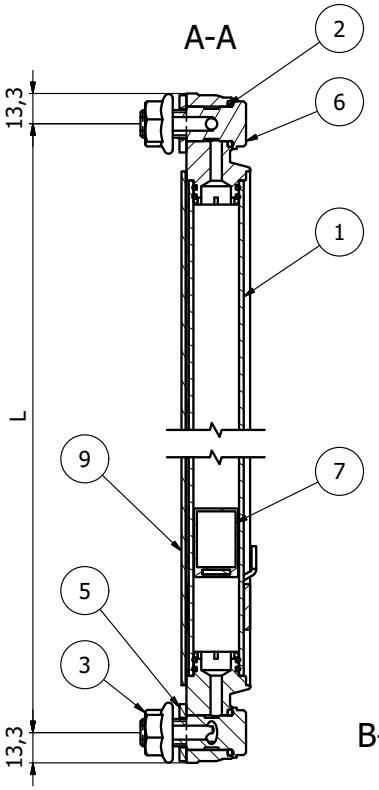

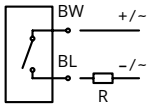

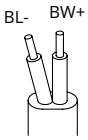

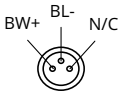

BW = Marrón
BL = Azul
N/C = No conectado

1 - Tubo transparente de policarbonato
2 - Juntas tóricas
3 - Tuerca hexagonal M12
4 - Protectores de plástico
5 - Junta NBR
6 - Tornillo hueco M12
7 - Elemento magnético flotante
8 - Sensor con conector macho de M8 "REED"
9 - Cubierta externa de aluminio en forma de U

Indicadores de nivel verticales con **protector externo de aluminio**, distancia estándar de centro a centro de 300-400-500 mm; consulte nuestra oficina técnica para longitudes personalizadas.

Tapas de extremo de **poliamida PA 66** negras, tubo de **policarbonato transparente**; Detrás del tubo hay una pantalla de contraste graduada para un control visual del nivel del líquido.

La protección de aluminio se puede girar 90 grados cuando sea necesario para la vista lateral.

Tornillos y tuercas M12 **cincados** (disponibles bajo pedido en acero inoxidable AISI 303), junta plana de **Buna con durómetro 70**; Par de apriete máximo sugerido = **5 Nm (3.7 lb-pie)**.

Sugerido para aplicaciones con aceites minerales, fluidos hidráulicos, diésel y fluidos que contienen glicoles. Evite el contacto con gasolina, hidrocarburos y solventes (comuníquese con nuestra oficina técnica para conocer la compatibilidad con otros agentes químicos).

El montaje se puede hacer externamente proporcionando 2 agujeros roscados M12 en la distancia de centro a centro (tolerancia ± 0,5 mm) o se pueden asegurar internamente a través de 2 agujeros lisos de Ø 12,5 mm (-0,2), utilizando las tuercas con bridas.

Temperatura máxima de trabajo **80°C / 176 F** (con fluido hidráulico), presión máxima sugerida **1 bar / 14,5 PSI** (para usar en tanques a presión, comuníquese con nuestra oficina técnica).

El **sensor de interruptor REED** está conectado al tubo transparente interno, ajustable en altura de acuerdo con los requisitos del nivel del cliente; Presupuesto mínimo colocado a unos 50 mm del centro del perno inferior. El sensor se suministra con cable de alimentación (longitud 30 cm / 0,98 pies) y conector macho M8; a pedido, es posible proporcionar un cable de conexión separado (longitud cm 250 / 8.2 pies) completo con conector hembra M8. Posibilidad también de aplicar más sensores de nivel posicionados a diferentes alturas.

Elemento flotante de tecnopolímero que contiene un elemento magnético que cierra el contacto eléctrico cuando alcanza el sensor de interruptor de nivel REED. -Ejecución estándar: con contacto eléctrico **normalmente abierto.**

Características de funcionamiento: el indicador de nivel vertical XLV-SL además de permitir una inspección visual proporciona una señal eléctrica cuando el elemento flotante alcanza el nivel mínimo preestablecido, después del cierre del circuito eléctrico.

480017 XST — VISOR VERTICAL XLV-ST CON SENSOR DE TEMPERATURA MÁXIMA

DATOS ELÉCTRICOS TEMPERATURA MÁXIMA SENSOR ELÉCTRICO	
Fuente de alimentación	AC/DC
Contactos electricos	Normalmente NO abiertos Normalmente NC cerrados
Tensión máxima aplicable	250 Vac 10A
Grado de protección	IP65
Calibración	60°C/140 F - 70°C/158 F
Precisión	± 5°C (datos referidos a una temperatura ambiente = 20°C / 68 F)

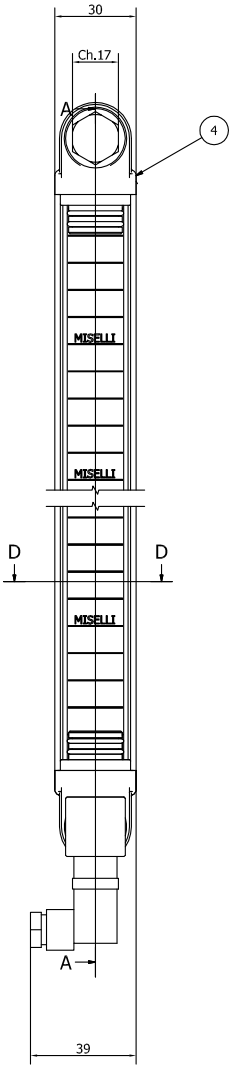

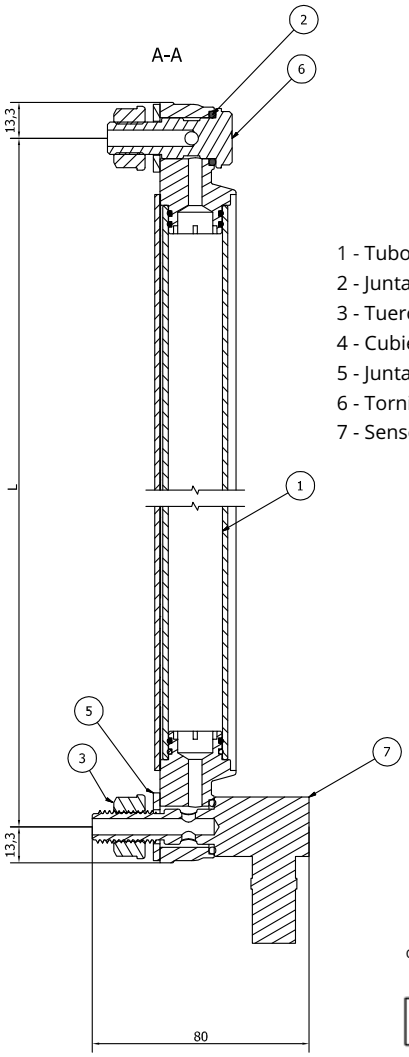

1 - Tubo transparente de policarbonato
2 - Juntas tóricas
3 - Tuerca hexagonal M12
4 - Cubierta externa de aluminio en forma de U
5 - Junta NBR
6 - Tornillo hueco M12
7 - Sensor de temperatura máx

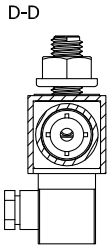

Indicadores de nivel verticales con **protector externo de aluminio**, distancia estándar de centro a centro de 300-400-500 mm; consulte nuestra oficina técnica para longitudes personalizadas.

Tapas de extremo de **poliamida PA 66** negras, tubo de **policarbonato transparente**; Detrás del tubo hay una pantalla de contraste graduada para un control visual del nivel del líquido.

El protector de aluminio se puede girar 90 grados cuando sea necesario para la vista lateral. Tornillos y tuercas M12 **cincados** (disponibles bajo pedido en **acero inoxidable AISI 303**), junta plana de **Buna con durómetro 70;** Par de apriete máximo sugerido = **5 Nm (3.7 lb-pie).**

Sugerido para aplicaciones con aceites minerales, fluidos hidráulicos, diesel y fluidos que contienen glicoles. Evite el contacto con gasolina, hidrocarburos y solventes (comuníquese con nuestra oficina técnica para conocer la compatibilidad con otros agentes químicos).

El montaje se puede hacer externamente proporcionando 2 agujeros roscados M12 en la distancia de centro a centro (tolerancia ± 0,5 mm) o se pueden asegurar internamente a través de 2 agujeros lisos de Ø 12,5 mm (-0,2), utilizando las tuercas con bridas.

Temperatura máxima de trabajo **80°C/176 F** (con fluido hidráulico), presión máxima sugerida **1 bar/14,5 PSI** (para usar en tanques a presión, comuníquese con nuestra oficina técnica).

Sensor eléctrico de temperatura máxima (calibrado a **60°C-70°C / 140-158 F**) incorporado en el perno M12 cincado (grado de protección IP65) con conector giratorio DIN.

Ejecuciones estándar: XLV-ST-NO (contacto eléctrico normalmente abierto), **XLV-ST-NC** (contacto eléctrico normalmente cerrado).

Características de operación: el indicador de nivel vertical XLV - ST además de permitir una inspección visual proporciona una señal eléctrica cuando se alcanza la temperatura requerida del fluido dentro del tanque (en condiciones de uso a temperatura ambiente de aproximadamente 20 ° C / 68 F); en el modelo XLV -STNO, el circuito eléctrico se cierra una vez que alcanza la temperatura preestablecida, en el modelo XLV -ST-NC el circuito eléctrico se abre una vez que alcanza la temperatura preestablecida.

480017 XSL-ST VISOR VERTICAL XLV-SL-ST CON DOBLE SENSOR (NIVEL MÍNIMO-TEMPERATURA MÁXIMA)

CARACTERÍSTICAS ELÉCTRICAS MIN. INTERRUPTOR DE SENSOR DE NIVEL	
Tipo de sensor	REED 2 cables
Max. Voltaje aplicable	3/30 Vac/dc
Contactos electricos	Normalmente NO abiertos
Corriente de conmutación	0,2 AMPS
Ratio de potencia (carga óhmica)	6 W
Temperatura de trabajo	-10°C / +70°C (14 F/158 F)

DATOS ELÉCTRICOS TEMPERATURA MÁXIMA SENSOR ELÉCTRICO	
Tipo de sensor	Interruptor de temperatura de metal B
Fuente de alimentación	AC/DC
Contactos electricos	Normalmente NO abiertos Normalmente NC cerrados
Tensión máxima aplicable	250 Vac 10A
Grado de protección	IP65
Calibración	60°C/140 F - 70°C/158 F
Tolerancia	± 5°C (datos referidos a una temperatura ambiente = 20°C / 68 F)

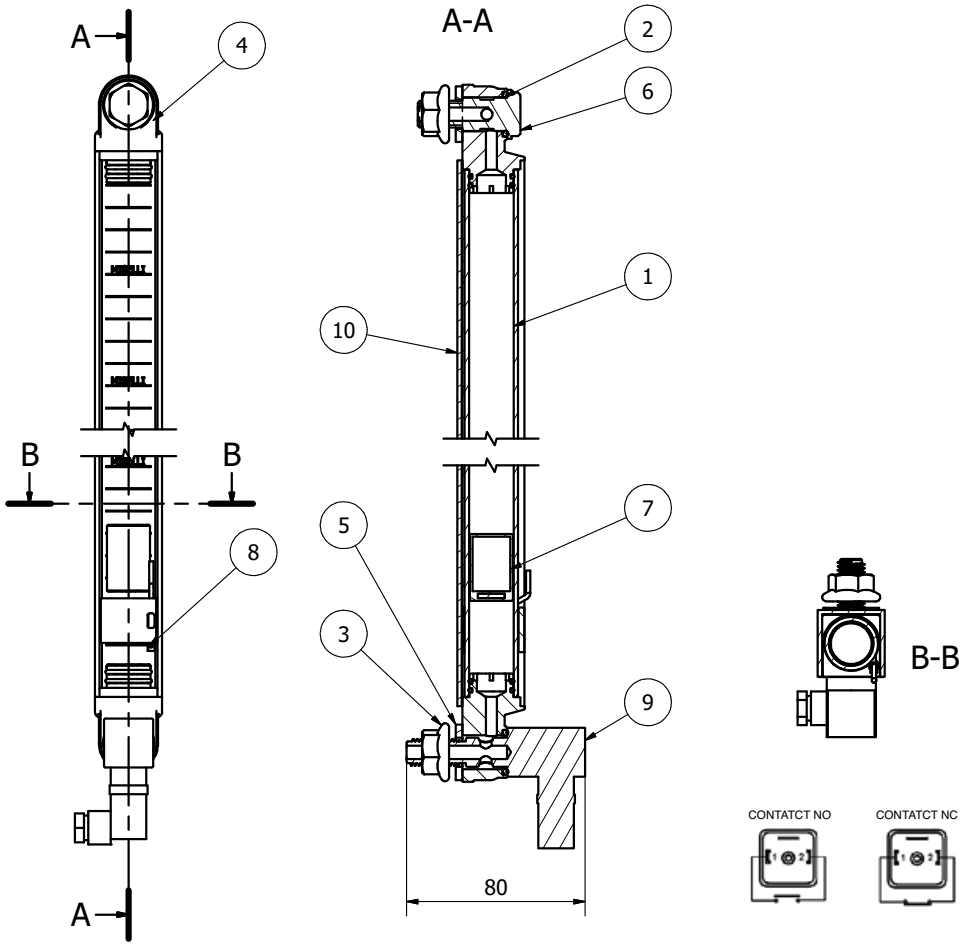

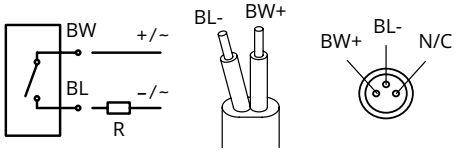

BW = Marrón
BL = Azul
N/C = No conectado

1 - Tubo transparente de policarbonato
2 - Juntas tóricas
3 - Tuerca hexagonal M12
4 - Protectores de plástico
5 - Junta NBR
6 - Tornillo hueco M12
7 - Elemento magnético flotante
8 - Sensor con conector macho de M8 “REED”
9 - Sensor de temperatura máx
10 - Cubierta externa de aluminio en forma de U

Indicadores de nivel verticales con **protector externo de aluminio**, distancia estándar de centro a centro de 300-400-500 mm; consulte nuestra oficina técnica para longitudes personalizadas.

Tapas de extremo de **poliamida PA 66** negras, tubo de **policarbonato transparente**; Detrás del tubo hay una pantalla de contraste graduada para un control visual del nivel del líquido.

El protector de aluminio se puede girar 90 grados cuando sea necesario para la vista lateral. Tornillos y tuercas M12 **cincados** (disponibles bajo pedido en **acero inoxidable AISI 303**), junta plana de **Buna con durómetro 70**; Par de apriete máximo sugerido = **5 Nm (3.7 lb-pie)**. Sugerido para aplicaciones con aceites minerales, fluidos hidráulicos, diesel y fluidos que contienen glicoles. Evite el contacto con gasolina, hidrocarburos y solventes (comuníquese con nuestra oficina técnica para conocer la compatibilidad con otros agentes químicos).

El montaje se puede hacer externamente proporcionando 2 agujeros roscados M12 en la distancia de centro a centro (tolerancia ± 0,5 mm) o se pueden asegurar internamente a través de 2 agujeros lisos de Ø 12,5 mm (-0,2), utilizando las tuercas con bridas.

Temperatura máxima de trabajo **80°C/176 F** (con fluido hidráulico), presión máxima sugerida **1 bar/14,5 PSI** (para usar en tanques a presión, comuníquese con nuestra oficina técnica).

El sensor de interruptor REED está conectado al tubo transparente interno, ajustable en altura de acuerdo con los requisitos de control del nivel; el sensor se suministra con cable de alimentación (longitud 30 cm / 0,98 pies) y conector macho M8; Bajo pedido, es posible proporcionar un cable de conexión separado (longitud 250 cm / 8.2 pies) completo con conector hembra M8.

Elemento flotante de tecnopolímero que contiene un elemento magnético que cierra el contacto eléctrico cuando alcanza el sensor de interruptor de nivel "REED".

Sensor eléctrico de temperatura máxima (calibrado a **60°C-70°C / 140-158 F**) incorporado en el perno M12 cincado (grado de protección IP65) con conector giratorio DIN.

Ejecuciones estándar: XL127-PLAST-SL-ST-NO (contacto eléctrico normalmente abierto en el sensor de temperatura) XL127-PLAST-SL-ST-NC (contacto eléctrico normalmente cerrado en el sensor de temperatura).

Características de operación: el indicador de nivel vertical XL127-PLAST-SL-ST, además de permitir una inspección visual, proporciona una señal eléctrica cuando se alcanza la temperatura requerida del fluido dentro del tanque (en condiciones de uso a temperatura ambiente de aproximadamente 20 ° C) ° C / 68 F), y también proporciona una señal eléctrica cuando el elemento flotante alcanza el nivel mínimo preestablecido.

XL127-PLAST-SL-ST-NO: el sensor de nivel cierra el circuito eléctrico cuando se alcanza el nivel mínimo preestablecido; El sensor de temperatura máxima cierra el circuito eléctrico a la temperatura umbral preestablecida.

XL127-PLAST-SL-ST-NC: el sensor de nivel cierra el circuito eléctrico cuando alcanza el nivel mínimo preestablecido; El sensor de temperatura máxima abre el circuito a la temperatura umbral preestablecida.

480021-480023 VISOR SIMPLEX SLN CON REFLECTOR Y SIN REFLECTOR

Código sin reflector	Código con reflector	Ch	F	D	d	h1	h2	P (Nm)	Ch1	s
48002301014	-	17	G 1/4"	20,5	12	8	8,5	8	-	
48002303038	48002103038	18	G 3/8"	22	12	6,5	12	12	19	5
48002304012	48002104012	24	G 1/2"	28	16	8	12	16	27	5
48002305034	48002105034	30	G 3/4"	36	21	8,5	13,5	21	32	6
48002307001	48002107001	36	G 1"	42	30	9	14	24	36	6
48002309114	48002109114	42	G 1 1/4"	51	32	10	17	-	46	6
48002310112	48002110112	50	G 1 1/2"	58	39	10	21	-	-	-
48002311002	48002111002	64	G 2"	74	48	12	20	-	-	-
48002301415	-	17	M14x1,5	20	12	7,5	8	8	-	-
48002301615	48002116000	18	M16x1,5	22	12	6,5	12,5	12	-	-
48002301815	48002118000	21	M18x1,5	25,5	14	6	12,5	12	-	-
48002302015	48002120000	24	M20x1,5	28	16	7,5	12	16	-	-
48002322000	48002122000	24	M22x1,5	28	16	7,5	12,5	16	-	-
48002326000	48002126000	30	M26x1,5	36	21	8,5	13,5	21	-	-
48002327000	48002127000	30	M27x1,5	36	21	8,5	13,5	21	-	-
48002340000	48002140000	42	M40x1,5	51	32	10	17	-	-	-

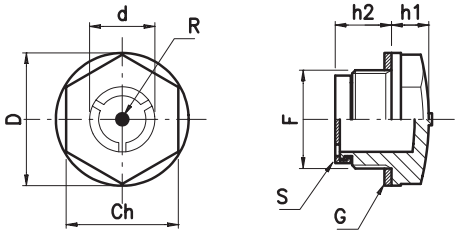

SLNT

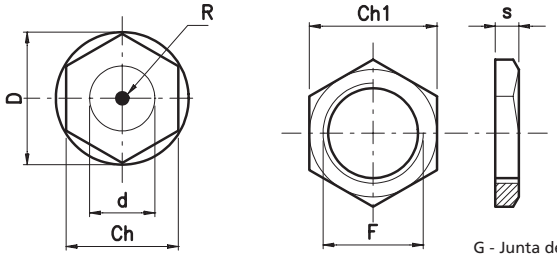

SLNS GF

Para el montaje en paredes de menos de 5 mm. de grosor, se necesita una tuerca de latón GF.

G - Junta de fibra
R - Punto rojo
S - Reflector

Resina poliamídica de gran transparencia. Óptima resistencia mecánica a alta y baja temperatura, gran estabilidad dimensional y muy buena resistencia al aceite y gasolina. Evitar el contacto con alcohol, líquidos anticongelantes a altas temperaturas y agua a más de 80°C. El modelo con reflector mejora la visualización del nivel de aceite.

Arandela plana de retención en fibra exenta de amianto (sobre encargo se puede suministrar en goma sintética NBR 70).

Presión de trabajo hasta 1 bar. Temperatura máx. de trabajo: 100ºC

Nm - Par de apriete max. para el montaje.

480018 VISOR CIRCULAR CERRADO SLC

Código	Ch	F	D	d	h1	h2	Nm
48001803038	18	G 3/8"	22	12	7	10	6
48001804012	24	G 1/2"	29	16	5	10	10

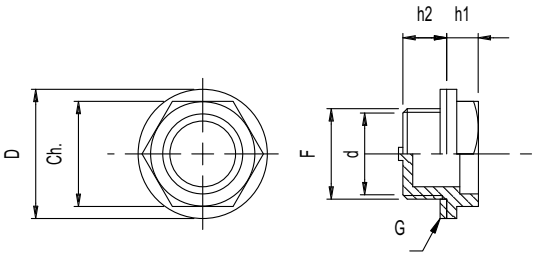

G= Junta de fibra

Indicadores de nivel de aceite roscados, cabeza hexagonal con hombro. Utilizado en tanques de aceite, cajas de engranajes y maquinaria y herramientas hidráulicas en general.
Hecho de poliamida transparente que proporciona una buena resistencia mecánica y es impermeable al aceite mineral, gasolina, lubricantes, petróleo, solventes y la mayoría de los agentes químicos. Evite el contacto con soluciones a base de alcohol y líquidos anticongelantes a altas temperaturas y agua caliente a más de 80°C.
Junta de fibra (sello plano NBR opcional bajo pedido).
Estabilidad dimensional hasta temperatura de 90 ° C.
El par de apriete máximo sugerido para la instalación se indica en la tabla (Nm).
La base del extremo roscado es sólida, por lo tanto, el fluido residual que podría dar una indicación falsa no queda atrapado dentro cuando el nivel baja.

480011 VISOR CIRCULAR A PRESIÓN SLP

Código	F=Ø mm	D	Ø d	h1	h2
48001117000	17	18	16,9	3	7
48001120000	20	24	19,6	4	10
48001126000	26	30	25	4	11,5
48001132000	32	36	31,7	4	13
48001138000	38	42	37,5	4	14
48001140000	40	44	39,5	4	14

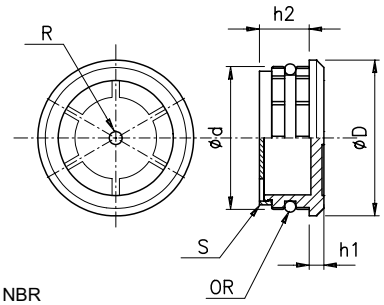

R = Indicador rojo
S = Reflector
OR = Junta tórica NBR

IIndicadores de nivel de aceite a presión, utilizados en tanques y depósitos con diámetro F con un espesor de pared superior a 5 mm; Tolerancia del orificio pretaladrado ± 0,1 mm.
Excelente capacidad de sellado gracias a la junta tórica NBR 70 Shore resistente al aceite.
El punto rojo “pintado en caliente”, ubicado en el centro del indicador de nivel, combinado con el reflector blanco permite una fácil lectura del nivel de aceite.
Hecho de poliamida transparente que proporciona una buena resistencia mecánica y es impermeable al aceite mineral, gasolina, lubricantes, petróleo, solventes y la mayoría de los agentes químicos (consulte la tabla técnica, página 84). Evite el contacto con soluciones a base de alcohol y líquidos anticongelantes a altas temperaturas y agua caliente a más de 80 ° C.
Buena estabilidad dimensional a bajas y altas temperaturas (temperatura máxima de funcionamiento 90 ° C); solo recomendado para aplicación sin presión interna.

480036 VISOR DE CÚPULA LSB

Código	F	Ch	D	d	h1	h2	Nm
48003609000	G 3/8”	19	22	15	14	10	7
48003612000	G 1/2”	24	28	20	18	10	15
48003619000	G 3/4”	30	35	25	20	10	20
48003625000	G 1”	36	42	31	24	10,5	25

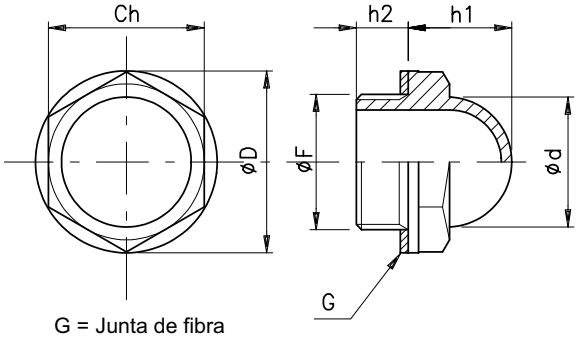

Visor circular de nivel transparente en forma de cúpula, que permite ver el nivel de aceite desde cualquier ángulo.
Hecho de poliamida transparente que proporciona una buena resistencia mecánica y es impermeable al aceite mineral, gasolina, lubricantes, petróleo, solventes y la mayoría de los agentes químicos. Evite el contacto con soluciones a base de alcohol y líquidos anticongelantes a altas temperaturas y agua caliente a más de 80°C.
Junta de fibra (sello plano NBR opcional bajo pedido).
Estabilidad dimensional hasta temperatura de 90°C.
El par de apriete máximo sugerido para la instalación se indica en la tabla (Nm).

480033 VISOR DE CÚPULA CON ANILLO METÁLICO

Código	F	D	h1	h2
48003355002	G 2"	59	22	32
48003385003	G 3"	85	32	63
48003355902	G 2"	70	20	-
48003385903	G 3"	102	30	-

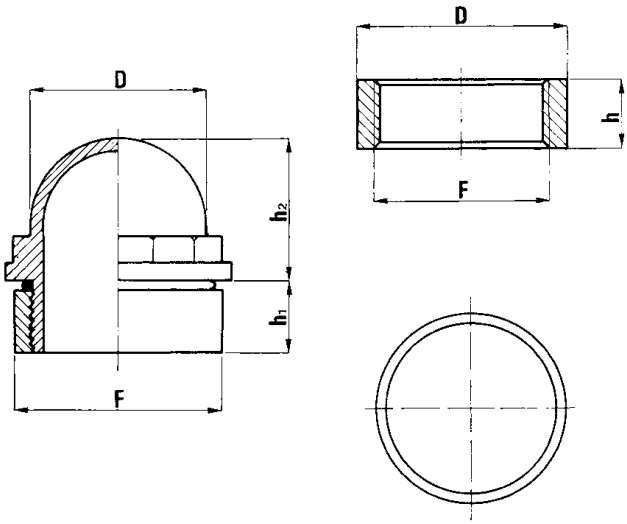

Indicadores de nivel transparentes en forma de media bola, disponibles con bridas de acero soldadas con rosca de 2 "y 3".
Hecho de resina termoplástica para una óptima resistencia a los golpes y alta resistencia; temperatura máxima de funcionamiento 70 ° C.
El producto se utiliza en camiones / camiones cisterna y grandes depósitos que contienen líquidos, especialmente en maquinaria agrícola.
Una junta tórica de 70 shore está disponible bajo pedido.

480020 VISOR METÁLICO SM CON REFLECTOR

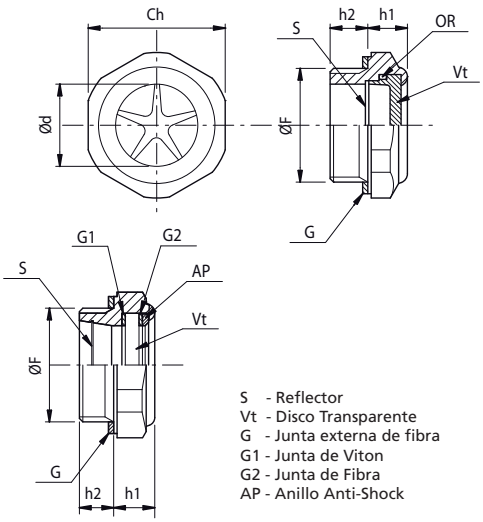

Versión HP

VERSIÓN NORMAL

Código	F	Ch	d	h1	h2
48002006000	G 1/4"	17	11	9	8
48002009000	G 3/8"	22	13	10	9
48002012000	G 1/2"	27	16	10	9
48002019000	G 3/4"	32	20	9	12
48002025000	G 1”	40	26	11	11
48002026000	G 1 1/4”	50	26	14	12
48002014000	M14x1,5	17	11	9	8
48002016000	M16x1,5	22	12	9	9
48002018000	M18x1,5	22	13	10	9
48002020000	M20x1,5	24	15	11	10
48002035000	M22x1,5	27	16	10	9
48002024000	M24x1,5	30	18	12	11

VERSIÓN HP ALTA PRESIÓN Y TEMPERATURA

Código	F	Ch	d	h1	h2
48002012002	G 1/2"	27	14	11	9
48002019001	G 3/4"	32	16	10	11
48002025001	G 1”	40	23	11	11
48002020001	M20x1,5	27	14	10	9
48002039000	M33x1,5	40	23	11	11

Visor transparente fabricado en resina de poliamida TROGRAMID®T muy resistente a los golpes, disolventes, gasolina, etc. y montado en el cuerpo de aluminio 11S con un procedimiento especial que garantiza un perfecto pegado entre el plástico y el metal.
Temperatura de trabajo máx. 100ºC, con presión de trabajo máx. 10 bar.
Arandela plana de retención en fibra exenta de amianto. Junta interna en VITON.
Sobre encargo podemos suministrarlo con la junta de aluminio.
La versión HP puede llegar a una temperatura de trabajo de 130ºC y a unos 20 bar de presión y el disco transparente esta fabricado en cristal natural.

480022 VISOR METÁLICO INOXIDABLE

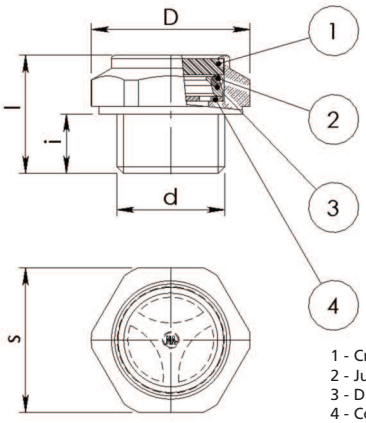

1 - Cristal.
2 - Junta.
3 - Distanciador. (Acero).
4 - Contraste. (Aleación de aluminio).

Código	d	i	s	l
48002206000	G 1/4"	8	17	17
48002209000	G 3/8"	9	22	18
48002212000	G 1/2"	9	27	20
48002219000	G 3/4"	11	32	22
48002225000	G 1”	10	40	22

Indicador de nivel con cuerpo de acero inoxidable.
Ventana del visor en cristal y junta en FKM GLT Viton.
Gracias a estas características la temperatura de trabajo es de -10ºC a +150ºC.
La presión máxima de trabajo es de 10 bar.
Este producto se utiliza en reductores y similares, instalaciones para energia solar y térmica, intercambiadores de calor, bombas.

480022 VISOR METÁLICO INOXIDABLE DE ALTA PRESIÓN

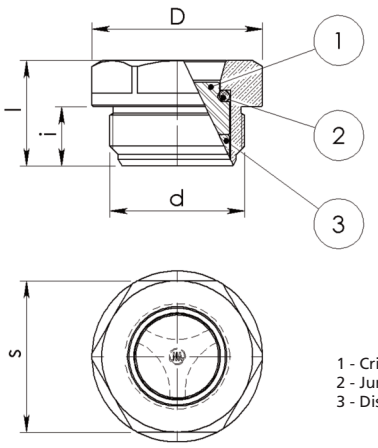

1 - Cristal.
2 - Junta.
3 - Distanciador. (Acero).

Código	d	i	s	l
48002212001	G 1/2"	12	27	19
48002219001	G 3/4"	13	32	21
48002225001	G 1”	14	41	23

Indicador de nivel con cuerpo de acero inoxidable.
Ventana del visor en cristal y junta en FKM Viton.
Gracias a estas características la temperatura de trabajo es de -10ºC a +150ºC.
La presión máxima de trabajo es de 40 bar.
Este producto es adecuado para aplicaciones que trabajan a presiones media-alta.

480038 TAPÓN DE LLENADO KMF CON FILTRO

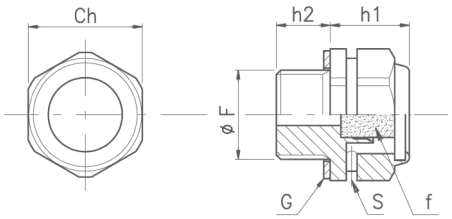

G - Junta de fibra.
S - Respiraderos.
f - Filtro de aire.

Código	F	Ch	h1	h2	P(L/min)
48003806000	G 1/4"	18	15,5	9	37
48003809000	G 3/8"	22	14,5	10	33
48003812000	G 1/2”	27	14,5	10	50

Tapón de llenado de latón con junta plana de fibra FASIT 202.
Dos agujeros de respiración situados bajo la cabeza hexagonal proporcionan un adecuado caudal de aire.
Esta versión incluye un filtro metálico interior con un grado de filtración de 200 micrones para evitar la polución en el aceite.
Estos tapones se utilizan en reductores, cajas reductoras, alojamiento de cojinetes y transmisiones de todos los tipos.
P: Caudal de aire.
Disponible en acero inoxidable bajo pedido.

480044 TAPÓN DE LLENADO KMV CON VÁLVULA DE VENTILACIÓN

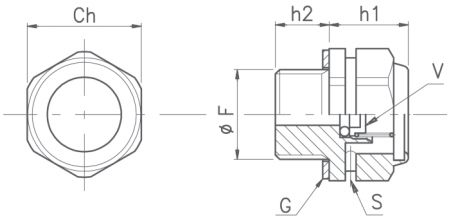

G - Junta de fibra.
S - Respiraderos.
V - Válvula unidireccional.

Código	F	Ch	h1	h2
48004406000	G 1/4"	18	15,5	9
48004409000	G 3/8"	22	14,5	10
48004412000	G 1/2”	27	14,5	10

Tapón de llenado de latón con junta plana de fibra FASIT 202.
Dos agujeros de respiración situados bajo la cabeza hexagonal proporcionan un adecuado caudal de aire.
Esta versión se utiliza cuando es necesaria una ventilación del depósito solo en caso de sobre presión interna del mismo.
El muelle pre-comprimido de la válvula permite liberar de su asiento al disco a una presión de 0,4 bar(±0,1) haciendo posible el escape de aire y reduciendo así la presión en el interior del depósito. Una vez reducida la presión, la válvula se cierra evitando tanto la circulación de aire como la salida accidental de aceite debido al movimiento.
Estos tapones se utilizan en reductores, cajas reductoras, alojamiento de cojinetes y transmisiones de todos los tipos.
Disponible en acero inoxidable bajo pedido.

480017V VISOR VERTICAL DE LONGITUD VARIABLE XLV/XLV-T

Código sin termómetro	Código con termómetro	I	H1	H2	E	A	CH1	F
48001730000	-	300	325	30	16,5	30	18	M12
48001740000	-	400	425	30	16,5	30	18	M12
48001750000	-	500	525	30	16,5	30	18	M12

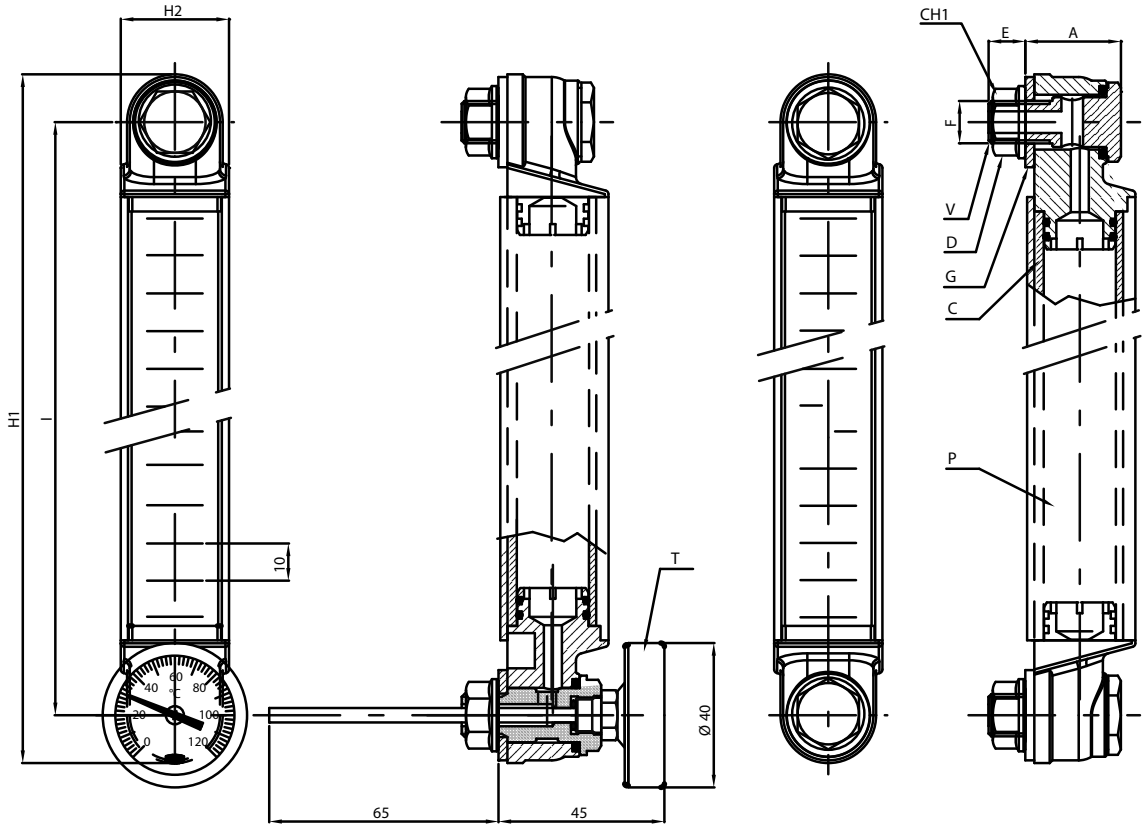

XLV-T

XLV

V = Tornillo hueco
D = Tuerca hexagonal
T = Termómetro analógico

G = Junta plana Buna
C = Cuerpo transparente
P = Perfil protector de aluminio

Indicadores de nivel verticales con protector externo de aluminio; distancia estándar de centro a centro 300-400-500 mm; Consulte nuestra oficina comercial / técnica para longitudes personalizadas.
Tapas finales de poliamida PA66, color negro, tubo de policarbonato transparente; Detrás del tubo se encuentra una pantalla de contraste graduada para una vista precisa del nivel del líquido.
El modelo XLV-T está equipado con un termómetro de sonda graduado de 0 ° -120 ° C (30-250 F).
La protección de aluminio se puede girar 90 grados cuando sea necesario para la vista lateral.
Pernos cincados M12 y tuercas (disponibles bajo pedido en acero inoxidable); junta plana de Buna el durómetro Shore 70.

El montaje del medidor de nivel se puede hacer externamente al proporcionar 2 orificios roscados M12 en una distancia central de 254 mm, tolerancia ± 0,5 mm. Alternativamente, se pueden asegurar internamente a través de dos orificios lisos de Ø 12,5 mm (-0,2) utilizando las tuercas con bridas provistas. Par de apriete máximo sugerido 5 Nm.
Temperatura máxima de trabajo 90°C (194 F), presión máxima sugerida 1 bar (14,5 PSI). Para su uso en tanques a presión, contacte con nuestra oficina técnica.
Sugerido para la aplicación con aceites minerales, fluidos hidráulicos, diesel y fluidos que contienen glicoles. Evite el contacto con gasolina, hidrocarburos y solventes en general. (pregunte a nuestro departamento técnico por resistencia a otros agentes químicos).

480031 TAPÓN DE CIERRE CON HEXÁGONO INTERIOR TCNB

Código	F	Ch	D	h1	h2	P (Nm)	P (50%FV) (Nm)
48003106000	G 1/4”	6	18	3	8	3÷5	5÷7
48003109000	G 3/8”	8	22,5	3,5	10,5	6÷8	8÷10
48003112000	G 1/2”	10	28	4	10	8÷10	10÷12
48003119000	G 3/4”	12	35	4	10,5	10÷12	18÷20
48003114000	M 14x1,5	6	20	2,5	9	3÷5	5÷7
48003116000	M 16x1,5	8	22,5	3,5	10,5	6÷8	8÷10
48003118000	M 18x1,5	10	26	3	10	7÷9	10÷12
48003120000	M 20x1,5	10	28	3,5	10,5	7÷9	10÷12
48003122000	M 22x1,5	10	28	3,5	10,5	7÷9	10÷12
48003126000	M 26x1,5	12	35	3	11,5	10÷12	18÷20

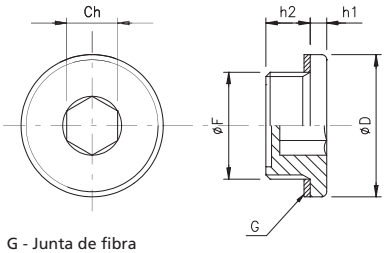

G - Junta de fibra

Tapón roscado de cierre con hexágono interior para ocupar el mínimo espacio exterior.
Realizado con resina termoplástica reforzada PA66 con 30% de fibra de vidrio que garantiza su óptima resistencia mecánica a altas y bajas temperaturas.
Arandela plana de retención en fibra exenta de amianto (sobre encargo se puede suministrar con junta tórica en goma anti-aceite).
Temperatura máx. de utilización 100ºC.
P - Par de apriete máx. para el montaje.
Sobre encargo se pueden fabricar en poliamida reforzada con un 50% de fibra de vidrio para incrementar la resistencia mecánica y la temperatura de trabajo máx. hasta 120°C en continuo y puntas de 150ºC.

480032 TAPÓN CARGA ACEITE TCN / TCNS Y DE DESCARGA TSN

Código carga sin respiradero	Código carga con respiradero	Código descarga	F	Ch	D	h2	h1	P (Nm)
48003206011	48003206021	48003206031	G 1/4”	17	19,5	9	7	5
48003209011	48003209021	48003209031	G 3/8”	18	22	10	7,5	8
48003212011	48003212021	48003212031	G 1/2”	23	28	11	7,5	9
48003219011	48003219021	48003219031	G 3/4”	30	34	11	9	11
48003225011	48003225021	48003225031	G 1”	35	42	12	10,5	20
48003231011	48003231021	48003231031	G 1 1/4”	42	51	13.5	12	-
48003237011	48003237021	48003237031	G 1 1/2”	50	58	16	10	-
48003250011	48003250021	48003250031	G 2”	64	74	16	12	-
48003210011	48003210021	-	M 10x1,5	17	19,5	9	7	5
48003211011	48003211021	-	M 12x1,5	17	19,5	9	7	5
48003214011	48003214021	48003214031	M 14x1,5	17	19,5	9	7	5
48003216011	48003216021	48003216031	M 16x1,5	18	21	10	7,5	6
48003218011	48003218021	48003218031	M 18x1,5	21	26	10	7,5	7
48003220011	48003220021	48003220031	M 20x1,5	24	28	10	8	8
48003222011	48003222021	48003222031	M 22x1,5	24	28	11	8	10
48003240011	48003240021	48003240031	M 40x1,5	42	52	13	10	-

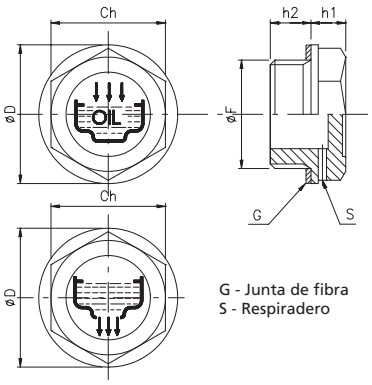

G - Junta de fibra
S - Respiradero

Tapón roscado de cabeza hexagonal realizada en material termoplástico PA66 de óptima resistencia mecánica a bajas y altas temperaturas (máx. 100ºC), excelente estabilidad dimensional y muy buena resistencia al impacto.
Arandela plana de retención en fibra exenta de amianto. FASIT 202 (Sobre encargo se puede suministrar con goma NBR)
Color negro. Sobre encargo y para cantidades adecuadas, disponible en color rojo.
Los tapones de carga de aceite se suministran con el símbolo de carga y la inscripción OIL.
El tapón de descarga se suministra simplemente con el símbolo de descarga.
El respiradero de un Ø de 2 a 3,5 mm, está ubicado en la cabeza hexagonal.
Nm = Par de apriete máx. para el montaje.

480041 TAPÓN DE VACIADO TM CON IMÁN

Código	F	Ch	D	h1	h2	h3
48004106000	G 1/4”	17	20	7	9	5
48004109000	G 3/8”	18	22	7,5	10	10
48004112000	G 1/2”	24	27	8	11	9
48004134000	G 3/4”	30	34	9	11	6,5
48004125000	G 1”	35	42	10,5	12	14
48004114000	M 14x1,5	17	20	7	9	5

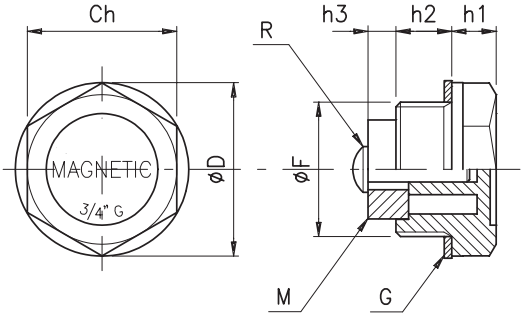

R - Remache de sujeción.
M - Imán.
G - Junta de fibra.

Tapón roscado hexagonal con imán.
Material termoplástico (poliamida 66) que garantiza una alta resistencia mecánica a bajas y altas temperaturas (temperatura máxima de funcionamiento de 100 ° C), estabilidad dimensional y resistencia a los golpes.
El tapón se instala en la parte inferior de la transmisión o el tanque, para usarse como tapón de drenaje . El imán atrae piezas de metales ferrosos, evitando daños a los engranajes y otros componentes móviles.
Producto de color negro, marcado MAGNETICO en la superficie hexagonal.
Junta de fibra de FASIT 202.

480053-480070 TAPÓN DESVAPORIZADOR TMD CON FILTRO

Código sin filtro	P(l/min) sin filtro	Código con filtro	P(l/min) con filtro	F	D	d	h1	h2
48005309000	230	48007003038	200	G 3/8”	36	23	17	11
48005312000	260	48007004012	230	G 1/2”	41	28	18	12
48005319000	430	48007006034	350	G 3/4”	47	33	17	12
48005325000	430	48007008001	400	G 1”	52	38	20	12
48005331000	660	48007010014	600	G 1 1/4”	63	49	23	13
48005338000	660	48007010112	600	G 1 1/2”	63	55	23	13,5
48005316000	260	48007016000	230	M 16x1,5	36	23	17	11
48005318000	260	48007018000	230	M 18x1,5	41	28	17,5	12
48005320000	260	48007020000	230	M 20x1,5	41	28	17,5	12
48005322000	260	48007022000	230	M 22x1,5	41	28	17,5	12

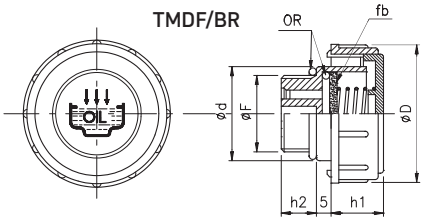

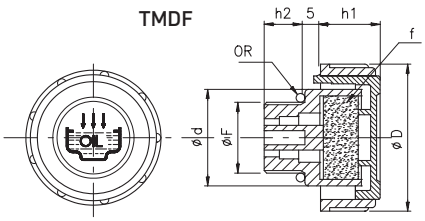

fb - Filtro de bronce
f - Filtro de aire
OR - Junta tórica NBR

Tapón de llenado con respiradero de cabeza cilíndrica y nervios verticales para una mejor sujeción, fabricado en poliamida 6.6 garantizando una óptima resistencia mecánica a altas y bajas temperaturas.
Temperatura máx. de trabajo: 100 ºC.
Fabricados en cuerpo de color negro y tapón rojo con el símbolo de carga y la inscripción OIL.
Junta tórica de retención de goma antiaceite 70 Shore.
Estos tapones se caracterizan por permitir el paso de un gran volumen de aire y por tanto están recomendados para aplicaciones en centrales oleodinámicas o depósitos que contengan líquidos sujetos a rápidas variaciones de volumen, donde es necesaria una rápida salida y entrada de aire sin salida de aceite.
Incorporan un filtro de aire de espuma de poliuretano (grado de filtración indicativo 40 micrones). Este filtro puede desmontarse facilmente.
El caudal de aire (P) indicado en la tabla se expresa en litros/min. con una presión de 50mbar.

480040 TAPÓN MAGNÉTICO DE ALUMINIO TMA

Código	F	Ch	d	h1	h2	h3
48004006000	G 1/4”	19	5	7	10	6
48004009000	G 3/8”	22	8	7	10	7
48004012000	G 1/2”	27	10	8	10	7
48004019000	G 3/4”	34	13	8	10	7
48004025000	G 1”	40	13	8	14	7
48004011400	G 1¼"	50	10	10	15	15

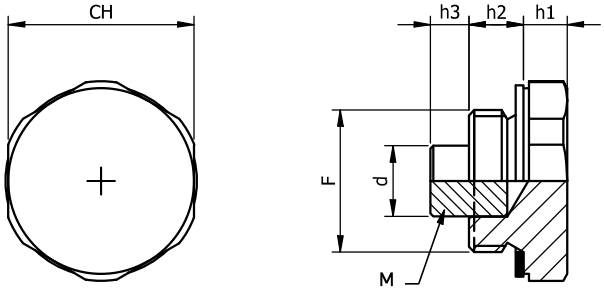

M - Imán.
G - Junta de fibra.

Tapones hexagonales fabricados en aluminio 11S, se suministra con junta de fibra FASIT 202 (arandela de aluminio disponible como una opción).
Este tapón está equipado con un imán cilindrico de ferrita anisotrópica, ubicado en la base del tapón.
Estos tapones se colocan en el fondo del depósito o tanque, y recogerá las partículas ferricas que están flotando en el aceite, ayudando a proteger bombas, válvulas y cilindros.
Código 48004006000: imán de Alnico.
Código 48004011400: imán de neodimio.

480029-34-42 TAPÓN DE CARGA M/T(CN-CNS-SN)

Código (CN)	Código (CNS)	Código (SN)	F	Ch	h1	h2
48002906000	48003414000	48004206000	G 1/4”	19	7	10
48002909000	48003409000	48004209000	G 3/8”	22	7	10
48002912000	48003412000	48004212000	G 1/2”	27	8	10
48002919000	48003419000	48004219000	G 3/4”	34	8	10
48002925000	48003425000	48004225000	G 1"	40	8	14

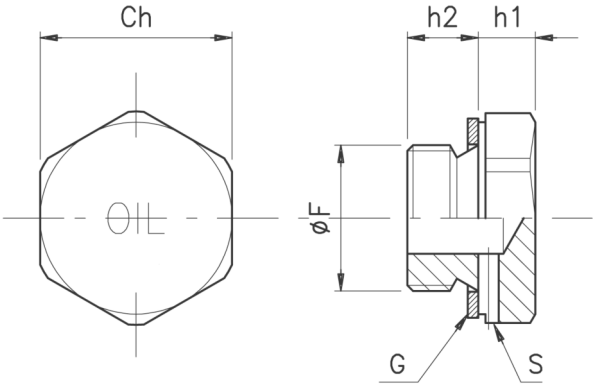

S - Respiradero.
G - Junta de fibra.

Tapones de cabeza hexagonal, con o sin orificio para respiradero, fabricados en aleación de aluminio 11S.
Modelos M/TCN - M/TCNS vienen marcados con la inscripción OIL, el modelo M/TSN no lleva inscripción.
Incluye junta de fibra FASIT 202, resistente al aceite (opcionalmente se puede suministrar con arandelas planas de aluminio).
Disponible bajo pedido con roscas métricas (M10-M12-M14-M16-M18-M20).

480028 TAPÓN DE ACERO HEXÁGONO INTERIOR TTCE

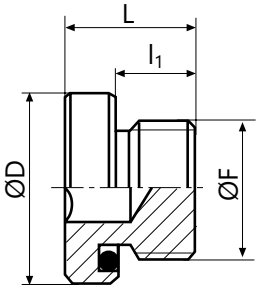

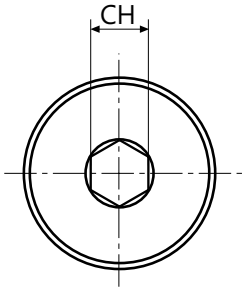

Código	F	l1	L	D	CH
48002800300	G 1/8"	9	13	15	4
48002800600	G 1/4"	11	16	19	6
48002800900	G 3/8''	11	17	22	6
48002801200	G 1/2''	14	20	27	8
48002801900	G 3/4"	14	20	32	12
48002802500	G 1"	16	22	40	12
48002803100	G 1 1/4''	18	25	50	12
48002803700	G 1 1/2""	17	24	55	24
48002811000	M 10x1	8	12	15	5
48002811200	M 12x1.5	10	16	17	6
48002811400	M 14X1.5	10	16	19	6
48002811600	M 16x1.5	10	16	22	6
48002811800	M 18x1.5	11	17	25	6
48002812000	M 20x1.5	12	18	27	8
48002812200	M 22x1.5	12	18	28	8
48002812600	M 26x1.5	135	20	32	12
48002812700	M 27x2	135	20	32	12
48002813300	M 33x2	15	21	40	17
48002814200	M 42x2	17	24	50	22
48002814800	M 48x2	17	24	55	24

Acero 11SMnPb37.
Junta tórica de goma 90 Shore.
Temperatura de trabajo: -20°C +100°C.

480045 TAPÓN CABEZA HEXAGONAL TTE

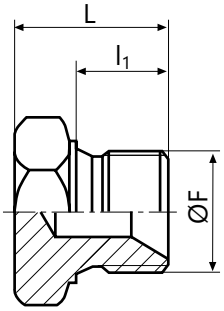

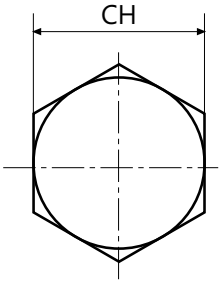

Código	F	l1	L	CH
48004500300	G 1/8"	8	13	14
48004500600	G 1/4'"	11	17	19
48004500900	G 3/8"	12	19	22
48004501200	G 1/2"	14	22	27
48004501900	G 3/4"	16	25	32
48004502500	G 1"	19	29	41
48004503100	G 1 1/4"	20	31	50
48004503700	G 1 1/2"	21	33	55
48004511000	M 10x1	8	12	14
48004511200	M 12x1.5	10	15	17
48004511400	M 14X1.5	11	17	19
48004511600	M 16x1.5	12	19	22
48004511800	M 18x1.5	13	20	24
48004512000	M 20x1.5	14	22	27
48004512200	M 22x1.5	15	23	27
48004512400	M 24x1.5	16	25	30
48004512600	M 26x1.5	16	25	32

Acero 11SMnPb37.
Temperatura de trabajo: -20 ° C + 100 ° C.

480016 TAPÓN DE LLENADO CON CESTILLO FSB

FSB/05 FSB/25

FSB/25/L

FSB/25 BM

Código	Modelo	Flujo de aire	A	B	C	D
48001605000	FSB/05	120 Lt/min	46,5	44	65	27,5
48001625000	FSB/25 (L)	600 Lt/min	80	58,5	78,5	49
48001625200	FSB/25SD	600 Lt/min	80	55	105	38
48001625100	FSB/25BM	600 Lt/min	80	55	101	38

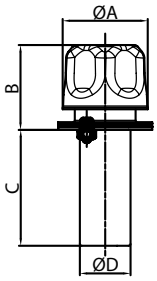

FSB/05

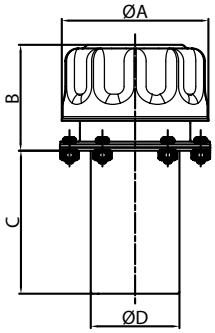

FSB/25

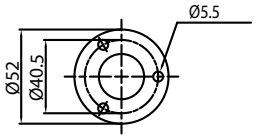

Brida con 3 orificios para FSB/05

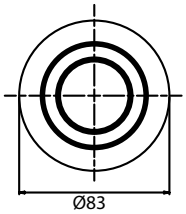

Brida para soldar para FSB/25-SD

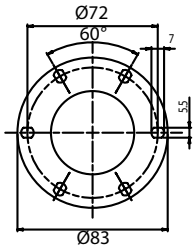

Brida con 6 orificios para FSB/25

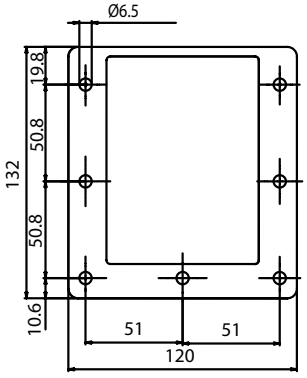

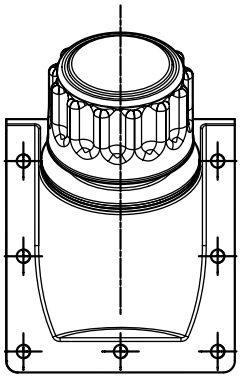

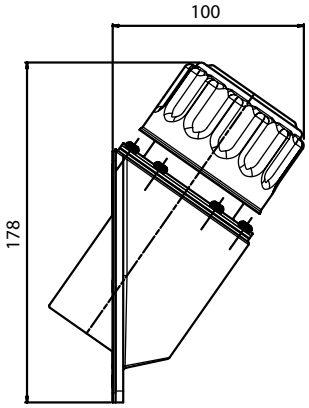

Tapa ventilada de acero cromado.
Elemento filtrante de poliuretano 40 micrones, (10 micrones disponible bajo pedido).
Montaje por brida con 3 ó 6 tornillos de M5.
Tapón con conexión de bayoneta.
La versión FSB/25SD se fabrica sin agujeros y preparada para soldar a la superficie del tanque.
Colador metálico estándar de 800 micras de grado de filtración, extraible en el modelo FSB/25/38.
La carcasa de aluminio fundido resistente (modelo FSB/BM) esta previsto para montaje lateral en el tanque.
Anillo de empaque plano realizado en corcho impregnado de caucho o, sobre pedido en caucho sintético NBR.
Disponible bajo consulta modelo FSB/25/L con cierre de seguridad.
Flujo de aire hasta 950 Lt/min.

480016 P5 TAPÓN DE LLENADO PRESURIZADO CON CESTILLO FSB

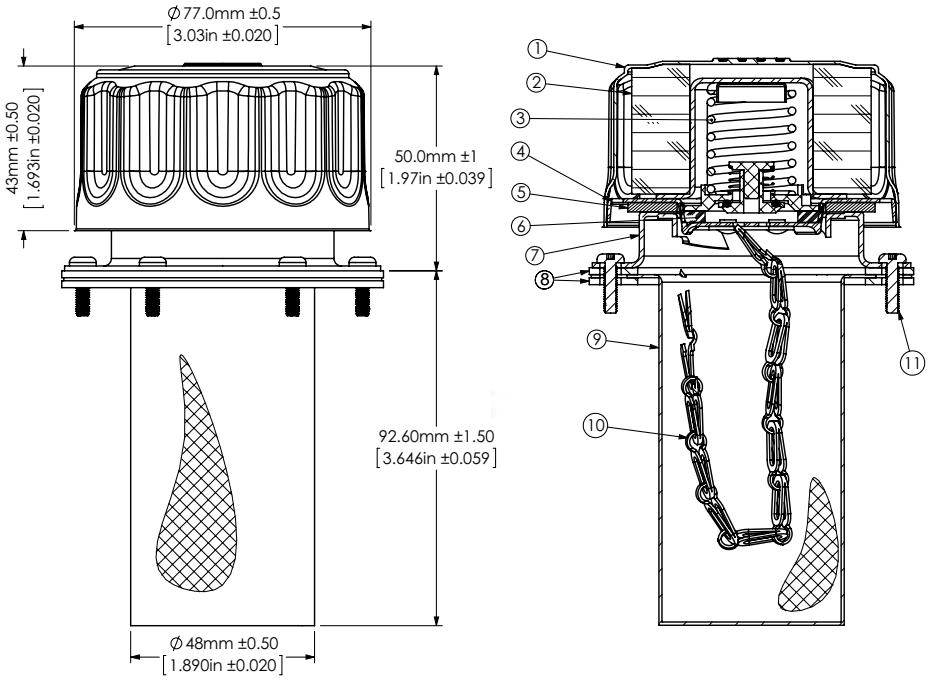

Tapa de ventilación de llenado a presión, fabricada en acero cromado, está equipada con un filtro de aire de 40 micrones y un doble sistema de válvula presurizado que permite mantener una presión constante en el tanque.
Cuando el nivel del líquido cae, el aire ingresa al depósito a través la válvula de succión y el filtro de aire. Cuando el nivel sube, el aumento de presión creado está regulado por la válvula de seguridad (establecido en 0,35 Bar / 5 PSI) permitiendo que el flujo de aire salga del tanque sólo una vez que se alcanza esa presión.
Este sistema de presurización reduce el volumen de aire permitido en el depósito, y en consecuencia reduce la entrada de impurezas en el aceite, manteniendo limpio el fluido.
En última instancia, esto ayudará al correcto funcionamiento del sistema hidráulico.
Se recomienda el uso de estos tapones para sistemas que trabajen en entornos extremadamente polvorientos y aplicaciones móviles donde la prevención de fugas es un necesidad.
Base, brida montada con 6 tornillos. Suministrado con junta de goma y tornillos de fijación M5.
Evitar el contacto con el agua.

Ref.	Descripción
1	Tapa cromada
2	Filtro de poliuretano de 40µ
3	Válvula de seguridad 0,35Bar/5 PSI
4	Agujeros respiradores
5	Junta plana NBR de 2,6mm
6	Junta interna NBR de 24x30x5mm
7	Tapón cincado con conexión de bayoneta
8	Juntas NBR para la brida de 84x1,8mm
9	Cestillo cincado
10	Cadena cincada
11	Tornillos cincados

480058-46 TAPÓN DE LLENADO CON FILTRO DE AIRE TA46

Código	F	Ch	D1	H1	H2	H3	P(l/min)
48005806000	G1/4"	17	46	52	10	7	130
48005809000	G3/8"	19	46	54	12	7	168
48005812000	G1/2"	24	46	56	14	9	175
48005819000	G3/4"	30	46	54	16	8	170

Tapones de llenado de acero cincado, tapón cromado, versión enroscable, equipado con BSP macho roscas de tamaño ¼" a 1". Elemento de filtro de aire fabricado en espuma de poliuretano, filtración grado estándar 40 micrones (10 micrones bajo pedido), permitiendo que el tanque respire mientras lo protege de contaminación de ambientes hostiles.
Caudal de aire (P) indicado en la tabla expresado en litros/minuto usando una presión de 50 mbar (0,73 PSI).

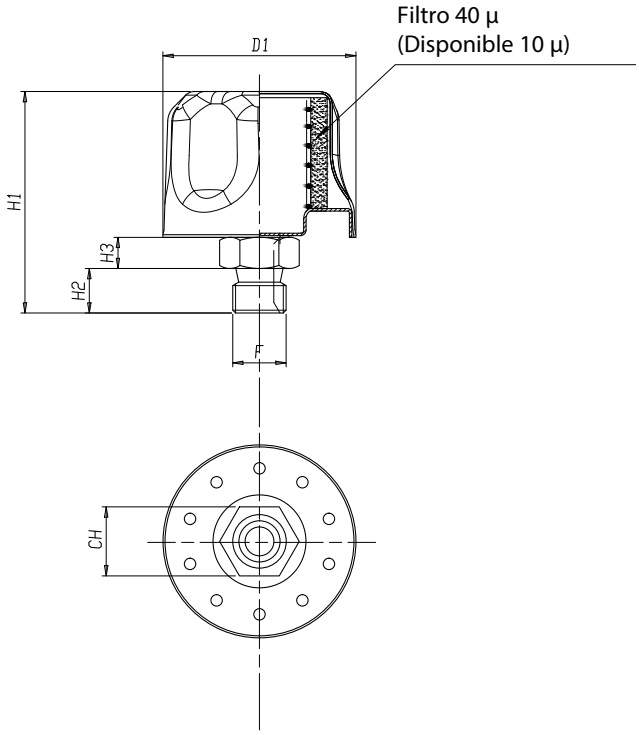

480058-80 TAPÓN DE LLENADO CON FILTRO DE AIRE TA80

Código	F	Ch	D1	H1	H2	H3	P(l/min)
48005812080	G1/2"	24	80	68	14	8	670
48005819080	G3/4"	30	80	70	16	8	680

Tapones de llenado de acero cincado, tapón cromado, versión enroscable, equipado con BSP macho roscas de tamaño ¼" a 1". Elemento de filtro de aire fabricado en espuma de poliuretano, filtración grado estándar 40 micrones (10 micrones bajo pedido), permitiendo que el tanque respire mientras lo protege de contaminación de ambientes hostiles.
Caudal de aire (P) indicado en la tabla expresado en litros/minuto usando una presión de 50 mbar (0,73 PSI).

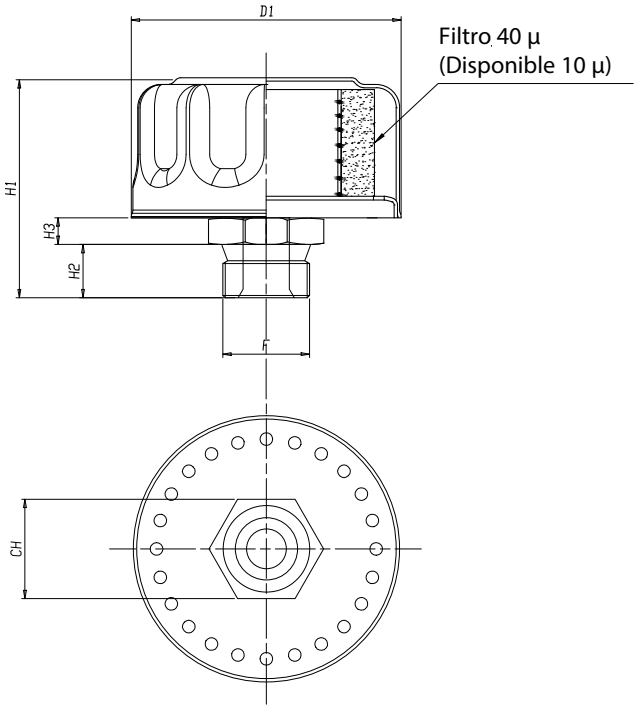

480005 PROTECTORES CILÍNDRICOS 01S/T

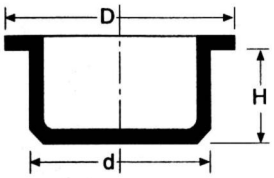

Protectores cilíndricos para roscas hembra.
Material: Polietileno.
Color Natural.

Código	d	D	H	Rosca métrica			BSP
48000500001	2	6,5	3				
48000500002	2,5	6,5	3,5				
48000500003	3	6,5	4,5				
48000500004	3,5	7	4,5	M4			
48000500005	4	7,5	5				
48000500006	4,5	8	5	M5			
48000500007	5	9	6	M6			
48000500008	5,5	9	6				
48000500009	6	9,5	6	M7			
48000500010	6,5	10	7				
48000500011	7	10	6	M8			
48000500012	7,5	10,5	6,5			M8x1	
48000500013	8	11	7				
48000500014	8,5	11,5	7,5	M10			
48000500015	9	11,5	7,5			M10x1	G1/8”
48000500016	9,5	12,5	7,5				
48000500017	10	13	8,5				
48000500018	10,5	13,5	8	M12		M12x1,5	
48000500019	11	14	8,5			M12x1,25	
48000500020	11,5	14,5	9			M12x1	
48000500021	12	15	8,5				G1/4”
48000500022	12,5	15,5	9	M14			
48000500023	13	16	9			M14x1,5	
48000500024	13,5	16,5	9,5				
48000500025	14	17	9,5				
48000500026	14,5	17,5	9,5	M16			
48000500027	15	18	9,5			M16x1,5	
48000500028	15,5	18,5	9,5				G3/8”
48000500029	16	19,5	10	M18			
48000500030	16,5	19,5	10,5		18x2		
48000500031	17	20,5	10,5			M18x1,5	
48000500032	17,5	20,5	10,5				
48000500033	18	21,5	10,5	M20			
48000500034	18,5	23	10		20x2		
48000500035	19	22	10,5			M20x1,5	G1/2”
48000500036	19,5	23	10,5				
48000500037	20	23,5	11	M22			
48000500038	20,5	24,5	10,5		22x2		
48000500039	21	24,5	11			M22x1,5	G5/8”
48000500040	21,5	25,5	11	M24			
48000500041	22	25,5	11				
48000500042	22,5	25,5	10,5		24x2		
48000500043	23	27	10,5			M24x1,5	
48000500044	23,5	27	10,5				
48000500045	24	28	11				
48000500046	24,5	28	10,5	M27			G3/4”
48000500047	25	28	12				G3/4"
48000500048	25,5	29	10,5	M27x2			
48000500049	26	30,5	10,5		M27x1,5		
48000500050	26,5	30	10,5				

Código	d	D	H	Rosca métrica			BSP
48000500051	27	31	9,5	M30		M28x1,5	
48000500052	27,5	31	10,5				
48000500053	28	32,5	10,5				
48000500054	28,5	32	10		M30x2		G7/8”
48000500055	29	32	9,5			M30x1,5	
48000500056	29,5	33	10,5				
48000500057	30	33	9,5	M33			
48000500058	30,5	34	10,5				G1”
48000500059	31	35,5	10,5			M32x1,5	G1”
48000500060	31,5	35	10,5		M33x2		
48000500061	32	37	10,5				
48000500062	32,5	37	10,5	M36			
48000500063	33	38	10,5				
48000500064	33,5	37,5	10,5		M36x3		
48000500065	34	38,5	10,5				
48000500066	34,5	38	10,5				
48000500067	35	40	10,5		M36x2	M36x1,5	
48000500068	35,5	39	10,5	M39			
48000500069	36	41	11				
48000500070	36,5	40	10,5		M39x3		
48000500071	37	42	10,5				
48000500072	37,5	41,5	10,5			M39x2	
48000500073	38	43	10,5	M42		M39x1,5	
48000500074	38,5	42	10,5				
48000500075	39	44	10,5				
48000500076	39,5	43	11		M42x3		G1.1/4”
48000500077	40	44,5	10,5				
48000500078	40,5	45	11		M42x2		
48000500079	41	45,5	10,5	M45		M42x1,5	
48000500080	42	46,5	10,5				
48000500081	43	47,5	10,5				
48000500082	44	49	10,5	M48	M45x2	M45x1,5	
48000500083	45	50,5	10,5				
48000500084	46	50,5	10,5				G1.1/2”
48000500085	47	51,5	10,5	M52	M48x2	M48x1,5	
48000500086	48	52,5	10,5				
48000500176	48,5	53	10,5				
48000500087	49	54,5	11		M52x3		
48000500088	50	54	10				
48000500089	51	56	11	M56	M52x2	M52x1,5	
48000500090	52	57,5	11				
48000500091	53	59	11				
48000500092	54	61	11			M55x1,5	
48000500093	55	61	11			M56x1,5	
48000500094	56	63	12		60x4		
48000500095	57	61	10				
48000500096	58	63	14				G2”
48000500097	58	65	11			M60x2	
48000500098	59	65	11			M60x1,5	
48000500099	60	64	11				

480005 PROTECTORES CILÍNDRICOS 01S/T

Código	d	D	H	BSP
48000500100	61	68	11	
48000500101	61,5	68	13	
48000500102	62	68	11	
48000500103	62,5	67	9,5	
48000500105	63,5	68	9,5	
48000500106	65	69	10	
48000500107	65,5	71	11	
48000500108	67	73	10	
48000500109	68	75	11	
48000500110	68,5	75	11	
48000500111	69,5	74	11	
48000500112	71	77	11	
48000500114	72	79	12	
48000500115	72,5	77	9,5	
48000500116	74	78	11	G. 2 1/2”
48000500118	75	79		
48000500119	76	80	9,5	
48000500120	77	81	11	
48000500121	78	82	9,5	
48000500122	79	86	11	
48000500123	79,5	84	14	
48000500124	80,5	85	9,5	
48000500125	82	86	9,5	
48000500126	82,5	87	9,5	
48000500127	83,5	90	9,5	
48000500129	84,5	89	10	
48000500130	85,5	92	9,5	G. 3”
48000500131	86	90	11	
48000500132	86	91	9,5	
48000500133	86,5	91	9,5	
48000500134	87	92	9,5	
48000500135	88	93	9,5	
48000500136	89,5	94	9,5	
48000500137	91	95	9,5	
48000500138	92	96	9,5	

Código	d	D	H	BSP
48000500139	93	101	14	
48000500140	94	98	9,5	
48000500141	95	98	9,5	
48000500142	96	104	14	
48000500143	97	101	9,5	
48000500144	98	102	9,5	
48000500145	99	103	9,5	
48000500146	100	104	11	
48000500147	101	105	11	
48000500165	102	104	10	
48000500148	103	113	14	
48000500166	104	107	11	
48000500167	105	108	11	
48000500168	106	109	11	
48000500149	107	115	14	
48000500169	107,5	112	11	
48000500170	110	114	12	
48000500150	111	117	13	G. 4”
48000500171	112	115	10	
48000500151	115	124	15	
48000500152	120	130	16	
48000500172	121	123	12	
48000500153	125	136	16	
48000500173	129	135	13	
48000500154	132	141	14	
48000500155	140	151	16	
48000500156	150	160	16	
48000500157	160	170	16	
48000500158	167	178	18	
48000500174	170	175	14	
48000500159	180	191	16	
48000500160	184	194	16	
48000500161	186	194	16	
48000500175	190	195	14	
48000500162	200	211	15	

480089 PROTECTOR PF

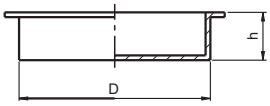

Código	Rosca	D	h
48008910002	G 1/8”	9	8,5
48008911002	G 1/4”	12	9
48008915002	G 3/8”	15,5	10,5
48008919002	G 1/2”	19	11,5
48008925002	G 3/4”	25	12,7
48008931002	G 1”	30,5	11
48008940002	G 1 1/4”	39,5	11,5
48008946002	G 1 1/2”	46	11,5
48008914002	M14x1,5	12,5	10
48008916002	M16x1,5	14,2	10
48008918002	M18x1,5	16,5	10
48008920002	M20x1,5	18,5	10
48008922002	M22x1,5	20,2	10

Tapones protectores para agujeros de rosca hembra fabricados en polietileno de baja densidad.
Color de serie: Rojo.
Protegen las roscas de la entrada de polvo y de los golpes durante los traslados, a un coste muy bajo.

480006 PROTECTOR PARA TUBOS 13PT

Polietileno.
Color Natural o amarillo.
Consultar cantidades mínimas.

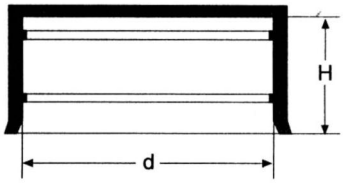

Código	Ø d	Rosca referencia	H
48000600001	4		22
48000600002	5		18
48000600003	6		18
48000600004	6,35		18
48000600005	7		18
48000600006	8		19
48000600007	9,6	G.1/8”	18
48000600008	10		18
48000600009	11		15
48000600072	11,5		19,5
48000600010	12		18
48000600011	12,7		18
48000600012	13	G.1/4”	18
48000600013	13,7		18
48000600014	14		20
48000600015	15		19
48000600016	15,5		19,5
48000600017	16		20
48000600018	17	G.3/8”	20
48000600019	18		20
48000600020	18,5		20
48000600021	19		20
48000600022	20		20
48000600023	21,3	G.1/2”	16
48000600024	22		20
48000600025	23,2		19
48000600026	24		20
48000600027	25,4		20
48000600029	26		20
48000600030	26,9	G.3/4”	20
48000600031	28,5		23,5
48000600032	30		25
48000600033	31,8		20
48000600034	33,7	G.1”	20
48000600035	35		25
-	36,5		20

Código	Ø d	Rosca referencia	H
48000600036	38		20
48000600038	40		25
48000600039	41,3		20
48000600040	42,4	G 1 1/4”	25
48000600041	44,5		25
48000600042	45,4		20
48000600043	47,5		25
48000600044	48,3		25
-	50	G 1 1/2”	28
48000600045	51		27,5
48000600046	52		28
48000600048	54		28
48000600049	55		29
48000600050	57	G 1 3/4”	27
48000600051	59		27
48000600052	60,3		27
48000600053	63,5		27
48000600054	65	G. 2”	35
48000600055	67		35
48000600056	70		35,5
48000600057	73		30
48000600058	75		28
48000600059	76	G. 2 1/2”	30
48000600060	77		35
48000600061	78		29,5
48000600062	80		29,5
48000600063	81		29,5
48000600064	82		30
48000600065	83		30
48000600066	85		30
48000600067	88,9		35
-	90		35
48000600068	92,4		25
48000600069	95	G. 3”	37,5
48000600070	98		37,5
48000600071	100		31

480086 PROTECTOR ROSCADO HEXÁGONO INTERIOR TMEG

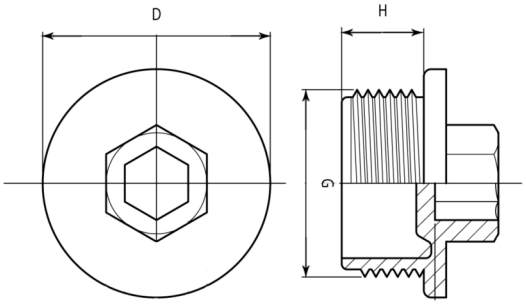

Código	G	D	H
48008603000	G. 1/8"	16,2	9
48008606000	G. 1/4"	18,1	10
48008609000	G. 3/8"	21	8,5
48008612000	G. 1/2"	25,2	10,6
48008619000	G. 3/4"	31,3	11
48008625000	G. 1"	38	12,7

Polietileno.
Color rojo.
Consultar cantidades mínimas.

480093 PROTECTOR ROSCADO EP510

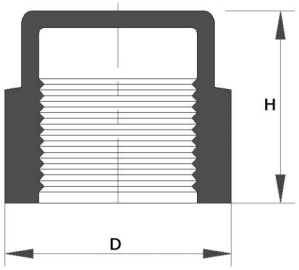

Polietileno.
Color amarillo.
Consultar cantidades mínimas.

Código	Rosca	D	H
48009310800	M8x1	12	12
48009311000	M10x1	14,5	14
48009311200	M12x1	16,5	14
48009311201	M12x1,5	16,5	14
48009311400	M14x1,5	18,5	14
48009311600	M16x1,5	20,5	14
48009311800	M 18x1,5	22	15
48009312000	M 20x1,5	24,5	16
48009312200	M 22x1,5	26,5	16
48009312400	M 24x1,5	28,5	16
48009312600	M 26x1,5	31	15
48009312700	M 27x2	32	15
48009313000	M 30 x1,5	35	16
48009313001	M 30 x 2	35	16
48009313600	M 36x1,5	42	18,5
48009313601	M 36 x 2	42	18,5
48009314200	M 42 x 2	50,5	18
48009314500	M 45 x 1,5	51,5	20,5
48009314501	M 45 x 2	51,5	20,5
48009315200	M 52 x 2	59	20
48009300300	G. 1/8”	13	12
48009300600	G. 1/4”	16	13
48009300900	G. 3/8”	20,5	14,5
48009301200	G. 1/2”	24,5	15,5
48009301500	G. 5/8”	28	15,5
48009301900	G. 3/4”	30,5	16,5
48009302500	G. 1”	40	19,5
48009303100	G. 1 1/4”	48	17,5
48009303700	G 1 1/2”	56	18
48009305000	G 2”	68	19
48009306300	G 2 1/2”	83	31

480087 PROTECTOR ROSCADO HEXAGONAL EP434

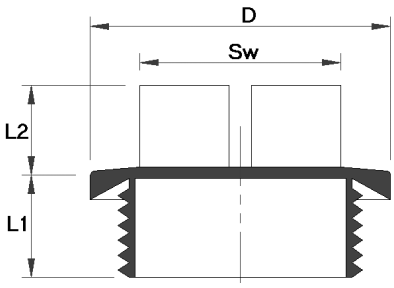

Polietileno.
Color rojo.
Consultar cantidades mínimas.

Código	Rosca	D	L1	L2	Sw
48008791000	M10x1	14,2	7	10	10
48008791200	M12x1,5	17,2	10	10	13
48008791400	M14x1,5	19,2	10	10	13
48008791600	M16x1,5	22	10	10	17
48008791800	M 18x1,5	24	10	11	17
48008792000	M 20x1,5	26	10	14	19
48008792200	M 22x1,5	27,2	10	14	19
48008792400	M 24x1,5	31,5	12	14	24
48008792600	M 26x1,5	32	10	14	24
48008792700	M 27x2	32,3	13	14	24
48008793300	M 33x2	40,4	13	14	27
48008794200	M 42x2	50	13	15	36
48008703000	G. 1/8”	16,8	9	10	13
48008706000	G. 1/4”	19,2	9	10	13
48008709000	G. 3/8”	22,2	9	11	17
48008712000	G. 1/2”	27,2	12	13	19
48008719000	G. 3/4”	32,3	12	13	24
48008725000	G. 1”	40	15	14	27
48008731000	G. 1 1/4”	50,4	15	15	36
48008737000	G 1 1/2”	55,4	15	15	41
48008750000	G 2”	68,4	15	15	55

Otros componentes para oleodinámica

480002
T. LLENADO CON CESTO FILTRANTE

480004
T. LLENADO CON CESTO FILTRANTE

480072
T. HEXAGONAL CON VARILLA

480035
TAPÓN DE LLENADO GRAFILADO

480037
TAPÓN DE LLENADO CON ALETA

480039
TAPÓN GRAFILADO CON ALETA

480051
TAPÓN DE CABEZA PROLONGADA

480059
TAPÓN A PRESIÓN

480070
TAPÓN DE LLENADO CON CESTO

480075
TAPÓN A PRESIÓN CON VARILLA

480061
TAPÓN A PRESIÓN PLANO

480079
PROLONGACIONES PARA TAPÓN

480082-480084
VARILLAS DE NIVEL

480000
T. CON CESTO Y CIERRE BAYONETA

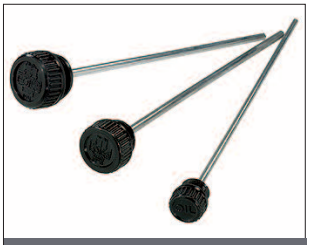

480073
TAPÓN GRAFILADO CON VARILLA

480010
T. DESVAPORIZADOR ANTI-GOTEO

Consulte la gama completa en nuestra web

520001 DIN 84 TORNILLO CABEZA CILÍNDRICA

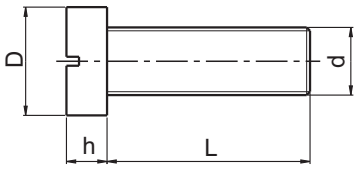

Fabricado en Polyamida 6,6 de color blanco natural.
Sobre encargo podemos fabricar en otras longitudes.
*Similar al DIN 84.

Código	d	L	h	D	Uds. bolsa
52000102006	M2	6	1.3	3.8	1000
52000102008	M2	8	1.3	3.8	1000
52000102010	M2	10	1.3	3.8	1000
52000102016	M2	16	1.3	3.8	1000
52000102020	M2	20	1.3	3.8	1000
52000102506	M2,5	6	1.6	4.5	1000
52000102508	M2,5	8	1.6	4.5	1000
52000102510	M2,5	10	1.6	4.5	1000
52000102512	M2,5	12	1.6	4.5	1000
52000103006	M3	6	2	5.5	200
52000103008	M3	8	2	5.5	200
52000103010	M3	10	2	5.5	200
52000103012	M3	12	2	5.5	200
52000103016	M3	16	2	5.5	200
52000103020	M3	20	2	5.5	200
52000103025	M3	25	2	5.5	200
52000103030	M3	30	2	5.5	200
52000104006	M4	6	2.6	7	200
52000104008	M4	8	2.6	7	200
52000104010	M4	10	2.6	7	200
52000104012	M4	12	2.6	7	200
52000104016	M4	16	2.6	7	200
52000104020	M4	20	2.6	7	200
52000104025	M4	25	2.6	7	200
52000104030	M4	30	2.6	7	200
52000104035	M4	35	2.6	7	200
52000104040	M4	40	2.6	7	200
52000105006	M5	6	3.3	8.5	200
52000105008	M5	8	3.3	8.5	200
52000105010	M5	10	3.3	8.5	200
52000105012	M5	12	3.3	8.5	200
52000105014	M5	14	3.3	8.5	200
52000105016	M5	16	3.3	8.5	200

Código	d	L	h	D	Uds. bolsa
52000105020	M5	20	3.3	8.5	200
52000105025	M5	25	3.3	8.5	200
52000105030	M5	30	3.3	8.5	200
52000105035	M5	35	3.3	8.5	200
52000105040	M5	40	3.3	8.5	200
52000105045	M5	45	3.3	8.5	200
52000105050	M5	50	3.3	8.5	200
52000106006	M6	6	3.9	10	200
52000106008	M6	8	3.9	10	200
52000106010	M6	10	3.9	10	200
52000106012	M6	12	3.9	10	200
52000106016	M6	16	3.9	10	200
52000106020	M6	20	3.9	10	200
52000106025	M6	25	3.9	10	200
52000106030	M6	30	3.9	10	200
52000106035	M6	35	3.9	10	200
52000106040	M6	40	3.9	10	200
52000106045	M6	45	3.9	10	200
52000106050	M6	50	3.9	10	200
52000106060	M6	60	3.9	10	100
52000106070	M6	70	3.9	10	100
52000108010	M8	10	5	13	200
52000108016	M8	16	5	13	200
52000108020	M8	20	5	13	200
52000108025	M8	25	5	13	200
52000108030	M8	30	5	13	200
52000108035	M8	35	5	13	200
52000108040	M8	40	5	13	100
52000108050	M8	50	5	13	100
52000108060	M8	60	5	13	100
52000108080	M8	80	5	13	100
52000110020	M10	20	6	16	500
52000110030	M10	30	6	16	500

520010 DIN 551 TORNILLO SIN CABEZA

Fabricado en Polyamida 6,6 de color blanco natural.
Sobre encargo podemos fabricar en otras longitudes.
*La ranura no llega a los extremos.
Para otras medidas consulte cantidades mínimas y uds. / bolsa.

Código	d	L	Uds. bolsa
52001003006	M3	6	1000
52001003008	M3	8	1000
52001004006	M4	6	200
52001004008	M4	8	200
52001004010	M4	10	200
52001004012	M4	12	200
52001004016	M4	16	200
52001004020	M4	20	200
52001004025	M4	25	200
52001004030	M4	30	200
52001004035	M4	35	200
52001004040	M4	40	200
52001005006	M5	6	200
52001005008	M5	8	200
52001005010	M5	10	200
52001005012	M5	12	200
52001005016	M5	16	200
52001005020	M5	20	200
52001005025	M5	25	200
52001005030	M5	30	200
52001005035	M5	35	200
52001005040	M5	40	200
52001005045	M5	45	200
52001005050	M5	50	200
52001006005	M6	5	200
52001006008	M6	8	200

Código	d	L	Uds. bolsa
52001006010	M6	10	200
52001006012	M6	12	200
52001006016	M6	16	200
52001006020	M6	20	200
52001006025	M6	25	200
52001006030	M6	30	200
52001006035	M6	35	200
52001006040	M6	40	200
52001006045	M6	45	200
52001006050	M6	50	200
52001006060	M6	60	200
52001006070	M6	70	200
52001008010	M8	10	200
52001008016	M8	16	200
52001008020	M8	20	200
52001008025	M8	25	200
52001008030	M8	30	200
52001008035	M8	35	200
52001008040	M8	40	200
52001008050	M8	50	200
52001008060	M8	60	200
52001008080	M8	80	200
52001010020	M10	20	200
52001010025	M10	25	200
52001010030	M10	30	100
52001010040	M10	40	100

520012 DIN 912 TORNILLO HEXÁGONO INTERIOR

Fabricado en Polyamida 6,6 de color blanco natural.
Sobre encargo podemos fabricar en otras longitudes.
Para otras medidas consulte cantidades mínimas y uds. / bolsa.

Código	d	L	h	D	s	Uds. bolsa
52001208016	M8	16	8	13	6	1000
52001208030	M8	30	8	13	6	1000
52001210016	M10	16	10	16	8	500
52001210030	M10	30	10	16	8	500
52001212030	M12	30	12	18	10	250
52001212050	M12	50	12	18	10	250
52001212060	M12	60	12	18	10	250

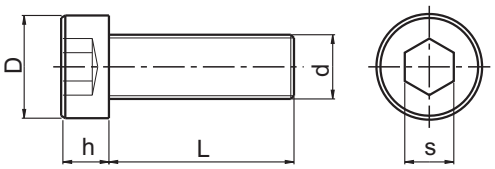

520020 TORNILLO CABEZA REDONDA

Fabricado en Polyamida 6,6 de color blanco natural.
Sobre encargo podemos fabricar en otras longitudes.
Para otras medidas consulte cantidades mínimas y uds. / bolsa.

Código	d	L	h	D	Uds. bolsa
52002003006	M3	6	2.7	5.5	1000
52002003010	M3	10	2.7	5.5	1000
52002003016	M3	16	2.7	5.5	1000
52002003020	M3	20	2.7	5.5	1000
52002004010	M4	10	3.5	7	1000
52002004016	M4	16	3.5	7	1000
52002004020	M4	20	3.5	7	1000
52002005010	M5	10	4.5	9	1000
52002005016	M5	16	4.5	9	1000
52002005020	M5	20	4.5	9	1000
52002006016	M6	16	5	10	1000
52002006020	M6	20	5	10	1000
52002006025	M6	25	5	10	1000
52002006030	M6	30	5	10	1000

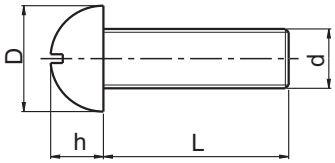

520061 TORNILLO AVELLANADO CON RANURA Y CRUZ

Fabricado en Polyamida 6,6 de color blanco natural.
Sobre encargo podemos fabricar en otras longitudes.
Para otras medidas consulte cantidades mínimas y uds. / bolsa.
Similar DIN 963-965.

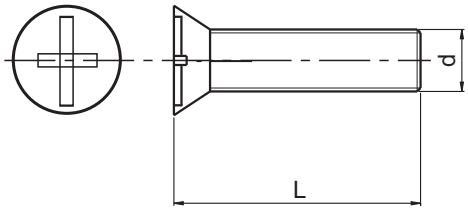

Código	d	L	Uds. bolsa
52006103006	M3	6	200
52006103008	M3	8	200
52006103010	M3	10	200
52006103012	M3	12	200
52006103015	M3	15	200
52006103020	M3	20	200
52006103030	M3	30	200
52006104006	M4	6	200
52006104008	M4	8	200
52006104010	M4	10	200
52006104012	M4	12	200
52006104016	M4	16	200
52006104020	M4	20	200
52006104025	M4	25	200
52006104030	M4	30	200
52006104040	M4	40	200
52006105010	M5	10	200
52006105012	M5	12	200
52006105015	M5	15	200
52006105020	M5	20	200
52006105030	M5	30	200
52006105040	M5	40	200
52006106015	M6	15	200
52006106020	M6	20	200
52006106030	M6	30	200
52006106040	M6	40	200

520030 DIN 933 - 931 TORNILLO CABEZA HEXAGONAL

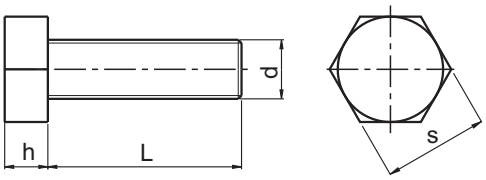

Fabricado en Polyamida 6,6 de color blanco natural.
Sobre encargo podemos fabricar en otras longitudes.
Para otras medidas consulte cantidades mínimas y uds. / bolsa.

Código	d	L	h	S	Uds. bolsa
52003003006	M3	6	2	5.5	200
52003003008	M3	8	2	5.5	200
52003003010	M3	10	2	5.5	200
52003003012	M3	12	2	5.5	200
52003003016	M3	16	2	5.5	200
52003003020	M3	20	2	5.5	200
52003003025	M3	25	2	5.5	200
52003003030	M3	30	2	5.5	200
52003004006	M4	6	2.8	7	200
52003004008	M4	8	2.8	7	200
52003004010	M4	10	2.8	7	200
52003004012	M4	12	2.8	7	200
52003004016	M4	16	2.8	7	200
52003004020	M4	20	2.8	7	200
52003004025	M4	25	2.8	7	200
52003004030	M4	30	2.8	7	200
52003004035	M4	35	2.8	7	200
52003004040	M4	40	2.8	7	200
52003005006	M5	6	3.5	8	200
52003005008	M5	8	3.5	8	200
52003005010	M5	10	3.5	8	200
52003005012	M5	12	3.5	8	200
52003005016	M5	16	3.5	8	200
52003005020	M5	20	3.5	8	200
52003005025	M5	25	3.5	8	200
52003005030	M5	30	3.5	8	200
52003005035	M5	35	3.5	8	200
52003005040	M5	40	3.5	8	200
52003005045	M5	45	3.5	8	200
52003005050	M5	50	3.5	8	200
52003006006	M6	6	4	10	200
52003006008	M6	8	4	10	200

Código	d	L	h	S	Uds. bolsa
52003006010	M6	10	4	10	200
52003006012	M6	12	4	10	200
52003006016	M6	16	4	10	200
52003006020	M6	20	4	10	200
52003006025	M6	25	4	10	200
52003006030	M6	30	4	10	200
52003006035	M6	30	4	10	200
52003006040	M6	40	4	10	200
52003006045	M6	45	4	10	200
52003006050	M6	50	4	10	200
52003006060	M6	60	4	10	200
52003006070	M6	70	4	10	100
52003008010	M8	10	5.3	13	200
52003008016	M8	16	5.3	13	200
52003008020	M8	20	5.3	13	200
52003008025	M8	25	5.3	13	200
52003008030	M8	30	5.3	13	200
52003008035	M8	35	5.3	13	200
52003008040	M8	40	5.3	13	200
52003008050	M8	50	5.3	13	200
52003008060	M8	60	5.3	13	200
52003008080	M8	80	5.3	13	200
52003010020	M10	20	6.5	17	200
52003010025	M10	25	6.5	17	200
52003010030	M10	30	6.5	17	100
52003010040	M10	40	6.5	17	100
52003010050	M10	50	6.5	17	250
52003012040	M12	40	10	19	500
52003012050	M12	50	10	19	250
52003016016	M16	16	10	24	250
52003016030	M16	30	10	24	250
52003016050	M16	50	10	24	250

520050 DIN 975 VARILLA ROSCADA

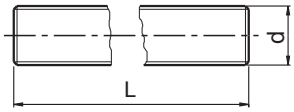

Fabricado en Polyamida 6,6 de color blanco natural.
Para otras medidas consulte cantidades mínimas y uds. / bolsa.

Código	d	L
52005000003	M3	1000
52005000004	M4	1000
52005000005	M5	1000
52005000006	M6	1000
52005000008	M8	1000
52005000010	M10	1000
52005000012	M12	1000
52005000014	M14	1000
52005000016	M16	1000
52005000018	M18	1000
52005000020	M20	1000

520057 TORNILLOS DE CABEZA APLANADA EN CRUZ

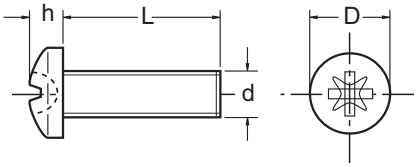

Fabricado en Polyamida 6,6 de color blanco natural.

Código	d	L	h	D	Uds. bolsa
52005702006	M2	6	1.3	3.8	1000
52005702008	M2	8	1.3	3.8	1000
52005702010	M2	10	1.3	3.8	1000
52005702012	M2	12	1.3	3.8	1000
52005702016	M2	16	1.3	3.8	1000
52005702020	M2	20	1.3	3.8	1000
52005702506	M2,5	6	1.6	4.5	1000
52005702508	M2,5	8	1.6	4.5	1000
52005702510	M2,5	10	1.6	4.5	1000
52005702512	M2,5	12	1.6	4.5	1000
52005702516	M2,5	16	1.6	4.5	1000
52005702520	M2,5	20	1.6	4.5	1000
52005703006	M3	6	2.4	5.6	200
52005703008	M3	8	2.4	5.6	200
52005703010	M3	10	2.4	5.6	200
52005703012	M3	12	2.4	5.6	200
52005703016	M3	16	2.4	5.6	200
52005703020	M3	20	2.4	5.6	200
52005703025	M3	25	2.4	5.6	200
52005703030	M3	30	2.4	5.6	200
52005704006	M4	6	3.1	8	200
52005704008	M4	8	3.1	8	200
52005704010	M4	10	3.1	8	200
52005704012	M4	12	3.1	8	200
52005704016	M4	16	3.1	8	200
52005704020	M4	20	3.1	8	200
52005704025	M4	25	3.1	8	200
52005704030	M4	30	3.1	8	200
52005704035	M4	35	3.1	8	200
52005704040	M4	40	3.1	8	200
52005705006	M5	6	3.7	9.5	200
52005705008	M5	8	3.7	9.5	200

Código	d	L	h	D	Uds. bolsa
52005705010	M5	10	3.7	9.5	200
52005705012	M5	12	3.7	9.5	200
52005705016	M5	16	3.7	9.5	200
52005705020	M5	20	3.7	9.5	200
52005705025	M5	25	3.7	9.5	200
52005705030	M5	30	3.7	9.5	200
52005705035	M5	35	3.7	9.5	200
52005705040	M5	40	3.7	9.5	200
52005705045	M5	45	3.7	9.5	200
52005705050	M5	50	3.7	9.5	200
52005706005	M6	5	4.6	12	200
52005706008	M6	8	4.6	12	200
52005706010	M6	10	4.6	12	200
52005706012	M6	12	4.6	12	200
52005706016	M6	16	4.6	12	200
52005706020	M6	20	4.6	12	200
52005706025	M6	25	4.6	12	200
52005706030	M6	30	4.6	12	200
52005706035	M6	35	4.6	12	200
52005706040	M6	40	4.6	12	200
52005706045	M6	45	4.6	12	200
52005706050	M6	50	4.6	12	200
52005706060	M6	60	4.6	12	200
52005706070	M6	70	4.6	12	200
52005708020	M8	20	6	16	1000
52005708025	M8	25	6	16	1000
52005708030	M8	30	6	16	1000
52005708040	M8	40	6	16	1000
52005708050	M8	50	6	16	1000
52005710020	M10	20	7.5	20	1000
52005710030	M10	30	7.5	20	1000
52005710040	M10	40	7.5	20	1000

520098 DIN 934 TUERCA HEXAGONAL

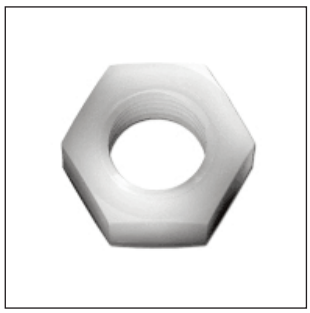

Fabricado en Polyamida 6,6
de color blanco natural.

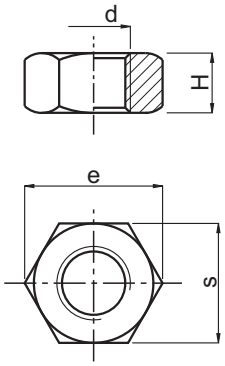

Código	d	H	s	e	Uds. bolsa
52009802000	M2	1.6	4	4,4	1000
52009802500	M2,5	2	5	5,5	1000
52009803000	M3	2,4	5,5	6,1	200
52009804000	M4	3,2	7	8	200
52009805000	M5	4,7	8	9	200
52009806000	M6	5,2	10	11,2	200
52009808000	M8	6,5	13	15	200
52009810000	M10	8,2	16	19,2	200
52009812000	M12	10,8	18	21,2	100
52009814000	M14	12,8	21	24,5	500
52009816000	M16	14,8	24	27	50
52009820000	M20	18	30	33	250
52009824000	M24	21,5	36	41	250

520086 DIN 1587 TUERCA DE SOMBRERETE

Fabricado en Polyamida 6,6 de color
blanco natural.
* Similar a Din 1587.
Para otras medidas consulte cantidades
mínimas y uds. / bolsa.

Código	d	s	h	H	Uds. bolsa
*52008600003	M3	5,5	3	6,5	200
52008600004	M4	7	3,2	7,6	100
52008600005	M5	8	4	9,6	100
52008600006	M6	10	5	11,6	100
52008600008	M8	13	6,5	14,6	100
52008600010	M10	17	8	17,6	100
52008600012	M12	19	10	22	500

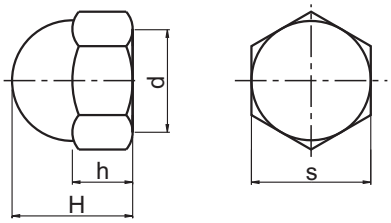

520088 TUERCA GRAFILADA

Fabricado en Polyamida 6,6 de
color blanco natural.
Similar DIN 467.

Código	d	D	d1	H	h	Uds. bolsa
52008804000	M4	16	10	6	1,5	500
52008805000	M5	16	10	6	1,5	500
52008806000	M6	16	10	6	1,5	500

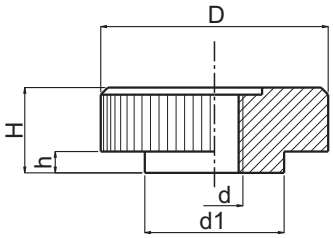

520097 DIN 125 ARANDELA (PA 6.6)

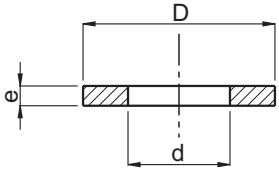

Fabricado en Polyamida 6,6 de color blanco natural.
Para otras medidas consulte cantidades mínimas y uds. / bolsa.

Código	Para tornillo	d	D	e	Uds. bolsa
52009702200	M2	2,2	5	0,3	1000
52009702700	M2,5	2,7	6	0,5	1000
52009703200	M3	3,2	7	0,5	1000
52009703700	M3,5	3,7	8	0,5	1000
52009704300	M4	4,3	9	0,8	1000
52009705300	M5	5,3	10	1	1000
52009706400	M6	6,4	12	1,6	1000
52009708400	M8	8,4	16	1,6	1000
52009710500	M10	10,5	20	2	1000
52009713000	M12	13	24	2,5	500
52009715000	M14	15	30	3	1000
52009717000	M16	17	30	3	250
52009721000	M20	21	37	3	250

520093 DIN 125 ARANDELA (PA6)

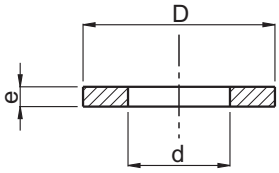

Fabricado en Polyamida 6 de color blanco natural.
Para otras medidas consulte cantidades mínimas y uds. / bolsa.

Código	Para tornillo	d	D	e	Uds. bolsa
52009303200	M3	3,2	7	0,5	1000
52009304300	M4	4,3	9	0,8	1000
52009305300	M5	5,3	10	1	1000
52009306400	M6	6,4	12	1,6	1000
52009308400	M8	8,4	17	1,6	500
52009310500	M10	10,5	20	2	500
52009313000	M12	13	24	2,5	500
52009317000	M16	17	30	3	500

520073 ARANDELAS DIN 9021

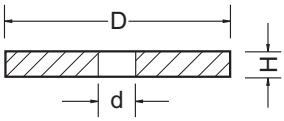

Fabricado en Polyamida 6,6 de color blanco natural.

Código	Para tornillo	d	D	H	Uds. bolsa
52007300700	M3	3,2	9	0.8	1000
52007301600	M4	4,3	12	1	1000
52007302500	M5	5,3	15	1,2	1000
52007303400	M6	6,4	18	1,6	1000
52007303700	M7	7,4	22	2,0	1000
52007304200	M8	8,4	23,8	2	1000
52007304800	M10	10,5	30	2,5	1000
52007305700	M12	13	37	3	500
52007306300	M16	17	50	3	250
52007306800	M20	22	60	4	250
52007307000	M24	26	72	5	250

520070 PROTECTOR CABEZA HEXAGONAL

Fabricado en Polietileno de color negro o blanco.
Para otras medidas consulte cantidades mínimas y uds. / bolsa.

Código Blanco	Código Negro	Para tornillo	s	D	m	h	Uds. bolsa
52007004001	52007004000	M4	7	10,7	6,3	9,4	200
52007005001	52007005000	M5	8	10,6	5,9	9,5	200
52007006001	52007006000	M6	10	12,9	6	13	500
52007008001	52007008000	M8	13	16,8	9	15	500
52007010001	52007010000	M10	17	21,3	9	19.5	250
52007012001	52007012000	M12	19	23,6	11	21.5	250
52007014001	52007014000	M14	21	27,5	13	25	250
52007016001	52007016000	M16	24	29,8	14	27	100
52007020001	52007020000	M20	29	37,6	19,2	36,2	100
-	52007024000	M24	34,5	43,9	20,2	39,3	100

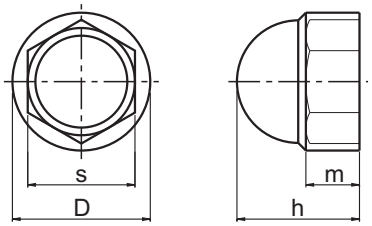

520090 FORROS

Fabricado en Polyamida 6,6 de color blanco natural.

Código	d	d1	D	h	L	Uds. bolsa
52009000014	3,1	3,6	5,8	0,4	1,2	1000
52009000019	3,1	4	6,2	1	7	1000
52009000018	3,1	4	6,2	1	6	1000
52009000042	4,1	6	8,2	1,5	5	1000
52009000047	4,2	4,9	10	1,3	1,7	1000
52009000051	4,2	6,3	12,7	3,2	11,1	1000
52009000091	5	9	12	2	2,9	1000
52009000072	5,2	6,9	15	1,5	2	1000
52009000105	6,4	9,5	16	1,6	4,8	1000
52009000125	8,1	10	14,2	2,5	4	1000
52009000126	8,1	10	14,2	2,5	8	1000
52009000127	8,1	10	14,2	2,5	10	1000
52009000153	10	12	16	2	4	1000
52009000156	10	14	20	2	8	1000
52009000184	12,1	17,7	23,9	2,6	13	1000
52009000185	12,2	13,8	25	2	2	1000
52009000263	12,5	14	17,5	1	8	1000
52009000264	16,2	17,8	32	3	6	1000
52009000240	20,1	26,7	31,9	3,1	20,8	500
52009000265	24,5	33	50	6	7,5	500

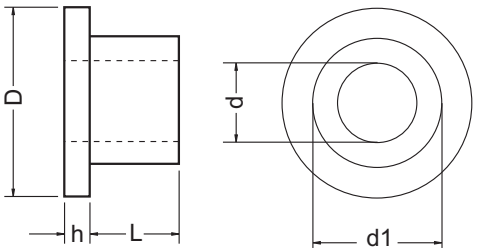

520082 PALOMILLAS

Fabricado en Polyamida 6,6 de color blanco RAL 9010.

Código	D	d	d1	H	h	Uds. bolsa
52008210004	25	M4	11	13	1.5	500
52008210005	25	M5	11	13	1.5	500
52008210006	25	M6	11	13	1.5	500

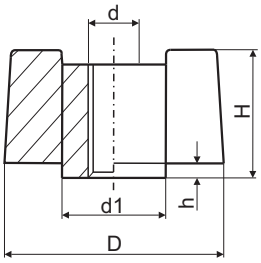

Chavetas - Perfiles - Pasadores

CHAVETAS PARALELAS

DIN 6885
Disponibles en Acero C45
y en acero inoxidable
AISI 304 y AISI 316

PERFILES PARA CHAVETAS

DIN 6880
Disponibles en acero C45
y en acero inoxidable
AISI 304 y AISI 316

SURTIDO DE CHAVETAS

DIN 6885-A
Disponible en acero C45
y en acero inoxidable
AISI 304

PASADORES CON ROSCA

DIN 7979 / ISO 8735
Disponibles en acero
endurecido 58-62HRC
y acero inoxidable

PASADORES CILÍNDRICOS

ISO 2338 / DIN 7
Disponibles en acero
y en acero inoxidable

TORNILLOS PASADORES

ISO 7379
Disponibles en acero
calidad 12.9 y en acero
inoxidable 70Kg

Consúltenos para más detalles de estos productos

Conectores de Tubo RV

Sistemas de conexión

Los componentes del sistema de conexión de tubos RV se fabrican con aleaciones de aluminio de alta calidad según DIN 1725, de modo que a pesar de su peso reducido, ofrecen un alto grado de estabilidad. La resistencia natural a la corrosión de los componentes del sistema se aumenta todavía más por el uso de tornilleria de acero inoxidable.
El montaje (y desmontaje) rápido y sencillo y la combinabilidad variable de los diferentes elementos del sistema permiten una variedad de usos en los más diversos ámbitos, como p.ej. en la construcción de máquinas y plantas o también en la construcción de stands de feria, vehículos o tiendas.

Grupos

Conectores de tubos RV para

ø30 mm
ø35 mm
ø40 mm
ø42.4 mm
ø48.3 mm
ø50 mm

Conectores de tubos RV-BR para

ø40 mm

Tapones de tubos

ø30 – ø50 mm

Programa de acabados

Sin tratamiento
Código. 0
(Ej.: 1040 -0)

Cepillado
Código: -1
(Ej.: 1040 -1)

Pulido Alto Brillo
Código: -1.1
(Ej.: 1040 -1.1)

Arenado mate y anodizado
Código: -2
(Ej.: 1040 -2)

Pulido y anodizado
Código: -2.1
(Ej.: 1040 -2.1)

Pintado Electroestático
Código: -3-RAL...
(Ej.: 1040 -3-RAL 5005)

Conectores de Tubo RV Ø 30mm

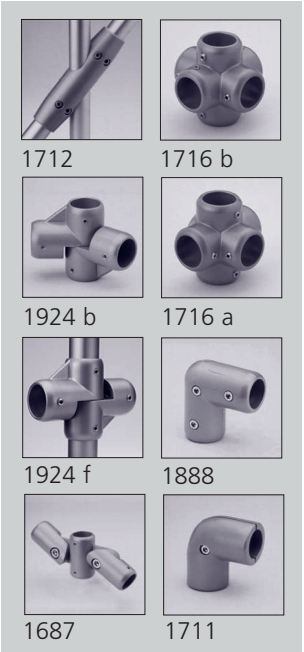

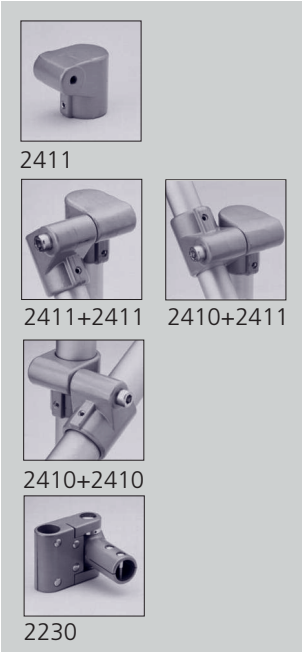

Para conocer medidas y otros detalles sobre estos artículos puede consultar nuestra web www.tecnodin.es

Conectores de Tubo RV Ø 35mm

2310 a

1924 d

2320 a

2420

1889 a

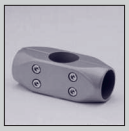
2330 a

2347 a

1924 e

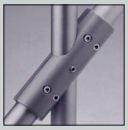
2346 a

1711 a

2421

2370 a

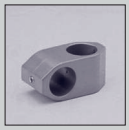
2086 b

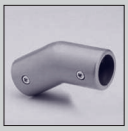
2380 a

1888 a

1924 c

2340 a

1710 a

2340 b

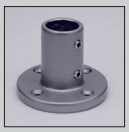
1710 b

2345 a

1709 b

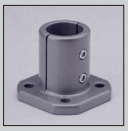
2460 a

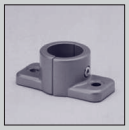
2450 a

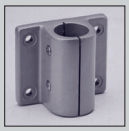
2360 a

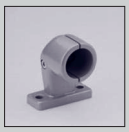
2390 a

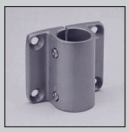
1864 a

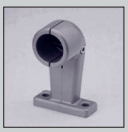
2400 a

2350 a

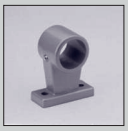
2391 a

1713 a

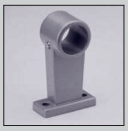
2401 a

1692 a

2410 a

2411 a +
2411 a

1681

2411 a

2410 a +
2411 a

1681 d

2230

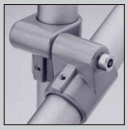
2410 a +
2410 a

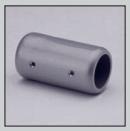
2305

Para conocer medidas y otros detalles sobre estos artículos puede consultar nuestra web www.tecnodin.es

Conectores de Tubo RV Ø 40mm

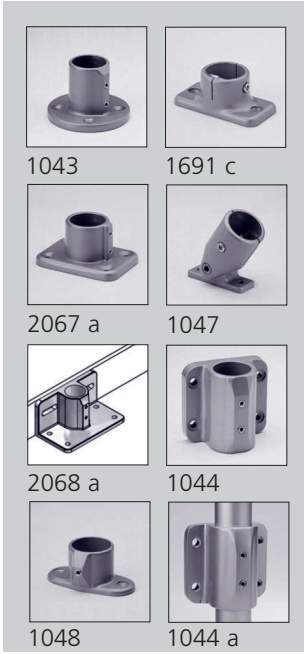

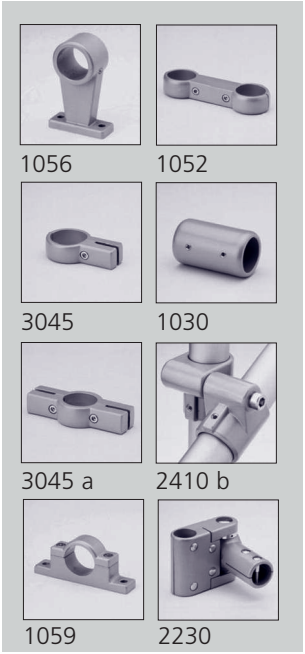

Conectores de Tubo RV-BR Ø 40mm

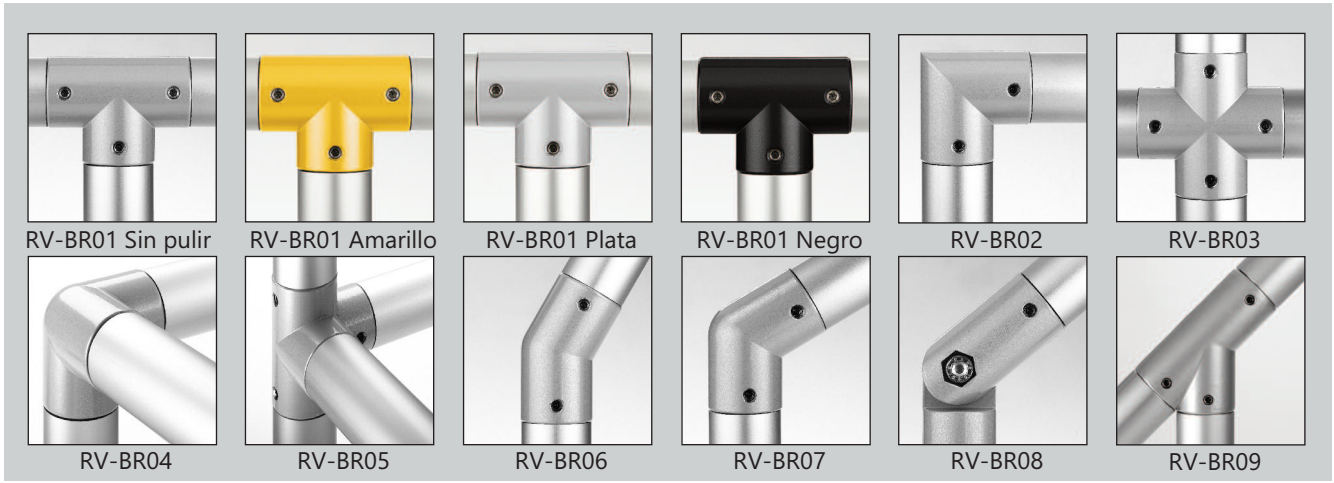

Conectores de Tubo RV Ø 42,4mm

2040

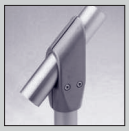
2046

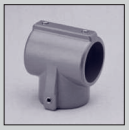
2064

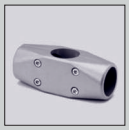
2041

2121

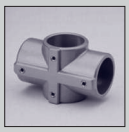
2065

2129

2050

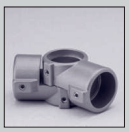
2122

2045

2130

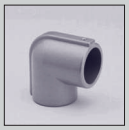
2063

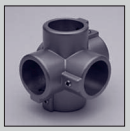
2051

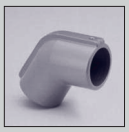
2104

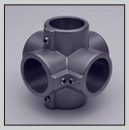
2052

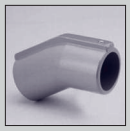
2103

2114

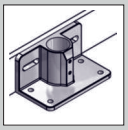
2068

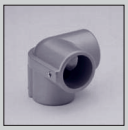
2071

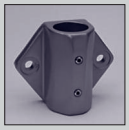
2044 c

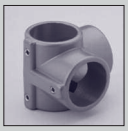
2066

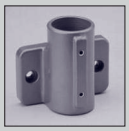
2123

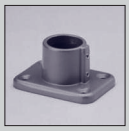
2067

2132

2133

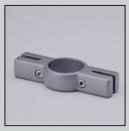
2137 a

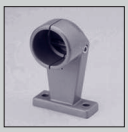
2135

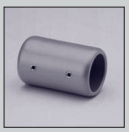
2060

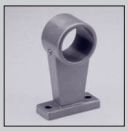
2136

2111

2137

2110

2112

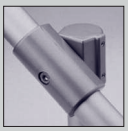
2110 + 2113

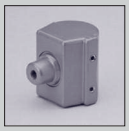
2113

2112 + 2110

2111 + 2112

2230

2111 + 2113

Para conocer medidas y otros detalles sobre estos artículos puede consultar nuestra web www.tecnodin.es

Conectores de Tubo RV Ø 48,3 / 50mm

Ø 48,3mm

5040

5045

5021 a

5114

5041

5042

5022 a

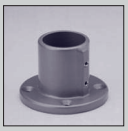
5043

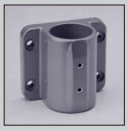
5044

5044 a

Ø 50mm

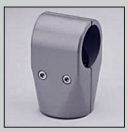
5540

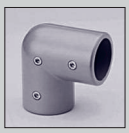
5545

5521 a

5514

5541

5542

5522 a

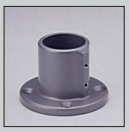
5543

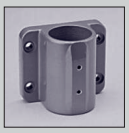
5544

5544 a

Tapones

Plástico Gris

Plástico Negro

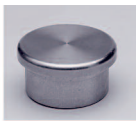
Aluminio

Para conocer medidas y otros detalles sobre estos artículos puede consultar nuestra web www.tecnodin.es

47007301 IMÁN REDONDO DE NEODIMIO CON ESPIGA ROSCADA

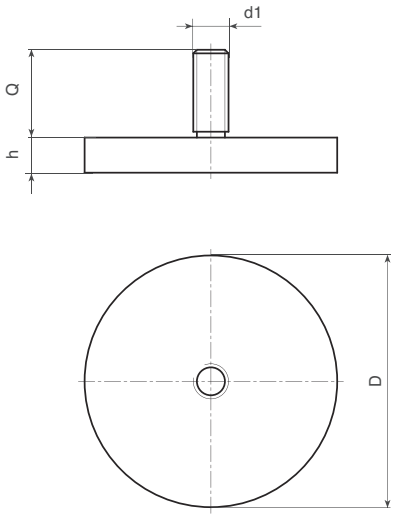

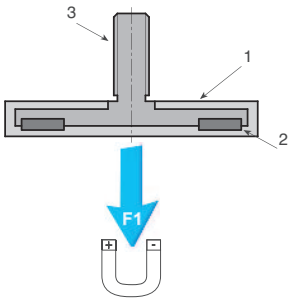

(1) Cubierta de goma TPE (75 Shore).
(2) Imán plano de neodimio (NdFeB).
(3) Base de acero torneado galvanizado con espiga roscada de tolerancia 6g.

Color:
Negro (RAL 9011).
Blanco (RAL 9010).

Temperatura de trabajo de -20°C a +60°C.

Código Negro	Código Blanco	D	h	d1 6g	Q	P (g)	F1 (N)
47007301001	47007301101	12	7	M04	8	4,5	13
47007301002	47007301102	18	6	M04	6	7,5	37
47007301003	47007301103	22	6	M04	6,5	11	58
47007301004	47007301104	43	6	M06	15	32	100
47007301005	47007301105	57	7,5	M06	15	77	200
47007301006	47007301106	66	8,5	M08	15	107	250
47007301007	47007301107	88	8,5	M08	15	193	550

47007302 IMÁN REDONDO DE NEODIMIO CON AGUJERO CIEGO ROSCADO

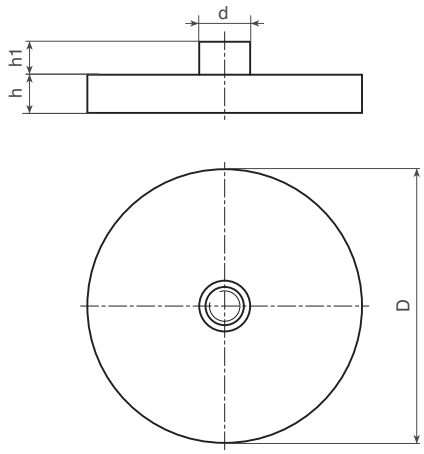

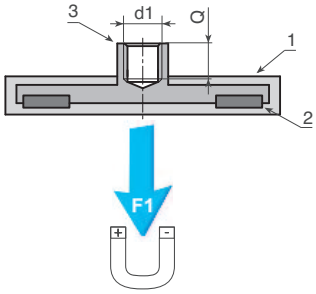

(1) Cubierta de goma TPE (75 Shore).
(2) Imán plano de neodimio (NdFeB).
(3) Base de acero torneado galvanizado con agujero ciego roscado de tolerancia 6H.

Color:
Negro (RAL 9011).
Blanco (RAL 9010).

Temperatura de trabajo de -20°C a +60°C.

Código Negro	Código Blanco	D	d	h	h1	d1 6H	Q	P (g)	F1 (N)
47007302001	47007302101	12	8	7	7,5	M04	6	6	13
47007302002	47007302102	18	8	6	5,5	M04	5	9	37
47007302003	47007302103	22	8	6	5,5	M04	5	13	58
47007302004	47007302104	31	8	6	5,5	M04	5	22	89
47007302005	47007302105	43	8	6	4,5	M04	5	30	100
47007302006	47007302106	57	10	7,5	7	M05	6	82	200
47007302007	47007302107	66	10	8,5	6,5	M05	8	105	250
47007302008	47007302108	88	12	8,5	8,5	M08	11	192	550

47007303 IMÁN REDONDO DE NEODIMIO CON AGUJERO PASANTE

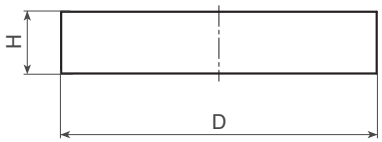

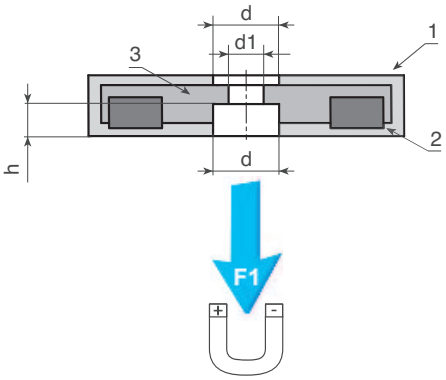

(1) Cubierta de goma TPE (75 Shore).
(2) Imán plano de neodimio (NdFeB).
(3) Base de acero torneado galvanizado con agujero pasante liso.

Color:
Negro (RAL 9011).
Blanco (RAL 9010).

Temperatura de trabajo de -20°C a +60°C.

Código Negro	Código Blanco	D	H	h	d2	d1	P (g)	F1 (N)
47007303001	47007303101	18	6	3	8	3	5,5	25
47007303002	47007303102	22	6	3,5	8,2	4	8	38
47007303003	47007303103	31	6	3,5	9	6	20	89
47007303004	47007303104	57	7,5	3,3	25,3	8	77	200
47007303005	47007303105	66	8,5	3,2	22	5,5	100	250

47007304 IMÁN REDONDO DE NEODIMIO CON AGUJERO ROSCADO

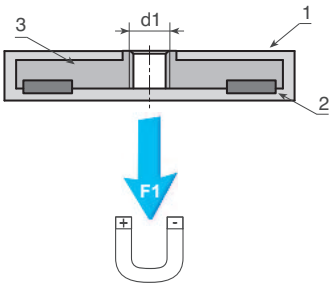

(1) Cubierta de goma TPE (75 Shore).
(2) Imán plano de neodimio (NdFeB).
(3) Base de acero torneado galvanizado con agujero roscado tolerancia 6H.

Color:
Negro (RAL 9011).
Blanco (RAL 9010).

Temperatura de trabajo de -20°C a +60°C.

Código Negro	Código Blanco	D	H	d1	P (g)	F1 (N)
47007304001	47007304101	18	6	M04	9	37
47007304002	47007304102	22	6	M04	13	58
47007304003	47007304103	31	6	M05	22	89
47007304004	47007304104	43	6	M04	30	100
47007304005	47007304105	57	7,5	M05	82	200
47007304006	47007304106	66	8,5	M06	105	250
47007304007	47007304107	88	8,5	M06	192	550

47007305 IMÁN REDONDO DE NEODIMIO

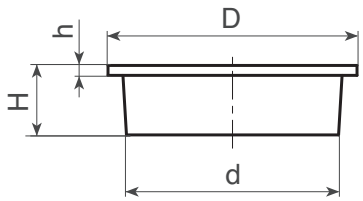

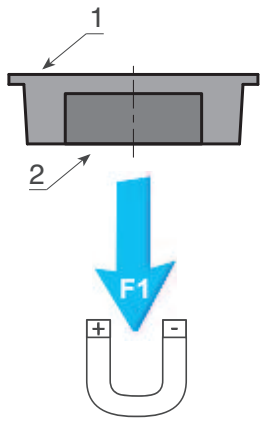

(1) Cubierta de poliamida resistente a aceites y grasas.
(2) Imán plano de neodimio (NdFeB).

Color:
Negro (RAL 9011).
Rojo (RAL 3000).
Blanco (RAL 9010).

Temperatura de trabajo de -20°C a +80°C.

Código Negro	Código Rojo	Código Blanco	D	H	d	h	P (g)	F1 (N)
47007305001	47007305201	47007305101	18	8	14	2	3	10
47007305002	47007305202	47007305102	25	8	22	2	5	14
47007305003	47007305203	47007305103	30	7,5	28,5	2	8	27
47007305004	47007305204	47007305104	36	8,5	32,5	2	9	35
47007305005	47007305205	47007305105	40	7,8	36	2	10,5	35

47007310 IMÁN REDONDO DE FERRITA CON AGUJERO PASANTE

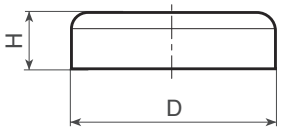

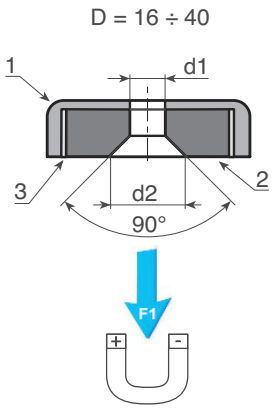

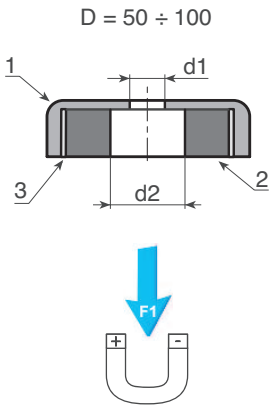

(1) Cubierta de acero galvanizado ó acero inoxidable AISI 304.
(2) Imán plano de ferrita.
(3) Separador plástico.

Temperatura de trabajo de -20°C a +200°C.

Código	Código INOX	D	H+0,5/-0,2	d2	d1±0,2	P (g)	F1 (N)
47007310001	-	16±0,1	4,5	6,5+1	3,5	4	14
47007310002	47007310102	20±0,1	6	9,4+1	4,1	9	27
47007310003	47007310103	25±0,1	7	11,5+1	5,5	17	36
47007310004	47007310104	32±0,1	7	11,5+1	5,5	27	72
47007310005	47007310105	40±0,1	8	12,5+1	8,5	52	90
47007310006	47007310106	50±0,1	10	22	8,5	85	180
47007310007	47007310107	63+0,3/-0,1	14	24	6,5	197	290
47007310008	-	80+0,3/-0,1	18	11,5	6,5	458	540
47007310009	-	100+0,5/-0,1	22	34	10,5	815	680

47007310 M IMÁN REDONDO DE FERRITA CON AGUJERO PASANTE ROSCADO

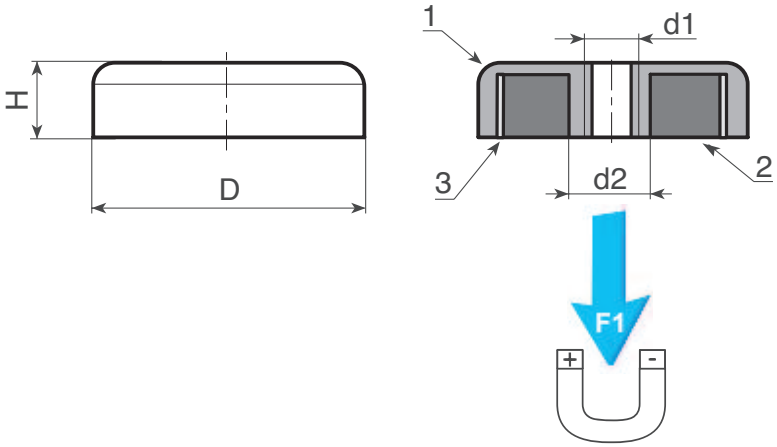

(1) Cubierta de acero galvanizado.
(2) Imán plano de ferrita.
(3) Separador plástico.

Temperatura de trabajo de -20°C a +200°C.

Código	D	H+0,5/-0,2	d2	d1	P (g)	F1 (N)
47007310301	25±0,1	7	5,2	M04	18	36
47007310302	32±0,1	7	5,2	M04	29	75
47007310303	40+0,2/-0,1	8	5,2	M04	53	90
47007310304	50+0,2/-0,1	10	12	M06	94	170
47007310305	50+0,2/-0,1	10	12	M08	94	170
47007310306	63+0,3/-0,1	14	13	M08	206	290
47007310307	80+0,3/-0,1	18	14,5	M08	472	550
47007310308	80+0,3/-0,1	18	14,5	M10	466	550

47007311 IMÁN REDONDO DE NEODIMIO CON AGUJERO PASANTE LISO

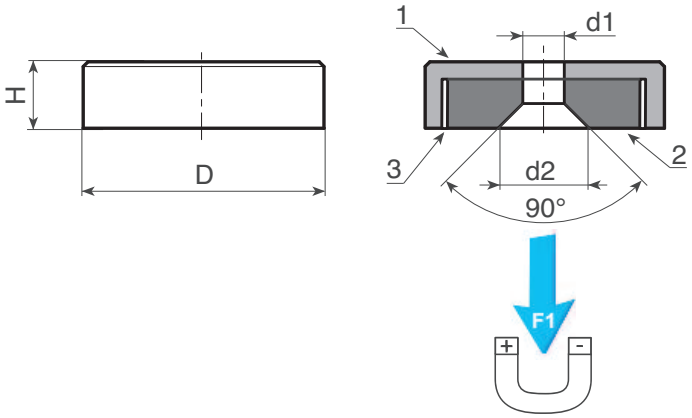

(1) Cubierta de acero galvanizado.
(2) Imán plano de neodimio (NdFeB).
(3) Separador plástico.

Temperatura de trabajo de -20°C a +60°C.

Disponible con imán de samario-cobalto (SmCo /-20°C a +280°C) - Cód. **47007312**.

Código	D±0,1	H±0,2	d2+1	d1±0,1	P (g)	F1 (N)
47007311001	10	4,5	5,2	2,6	2	19
47007311002	13	4,5	6,6	3,5	4	40
47007311003	16	4,5	6,6	3,5	6	75
47007311004	20	6	9,3	4,5	13	105
47007311005	25	7	9	4,5	24	160
47007311006	32	7	11	5,5	39	310
47007311007	40	8	10,3	5,5	73	500

47007311 M IMÁN REDONDO DE NEODIMIO CON AGUJERO ROSCADO PASANTE

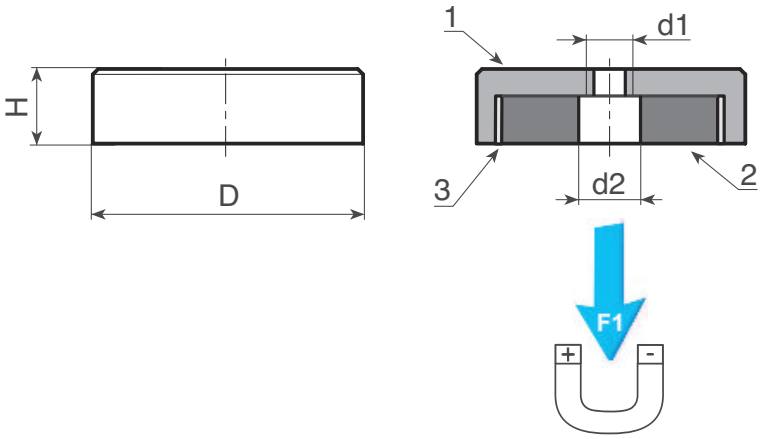

(1) Cubierta de acero galvanizado.
(2) Imán plano de neodimio (NdFeB).
(3) Separador plástico.

Temperatura de trabajo de -20°C a +80°C.

Código	D±0,1	H±0,2	d2	d1±0,1	P (g)	F1 (N)
47007311301	10	4,5	4,5	M03	2	19
47007311302	13	4,5	4,5	M03	4	40
47007311303	20	6	6	M04	13	105
47007311304	25	7	4,5	M04	24	160
47007311305	32	7	5,5	M05	40	330
47007311306	40	8	10,5	M05	74	500
47007311307	50	10	10,5	M08	140	800
47007311308	63	14	11,7	M10	315	1.100
47007311309	74,6	15	11,7	M10	479	1.750

47007312 PIN IMÁN REDONDO DE SAMARIO-COBALTO CON AGUJERO PASANTE LISO

INOX
Acero Inoxidable

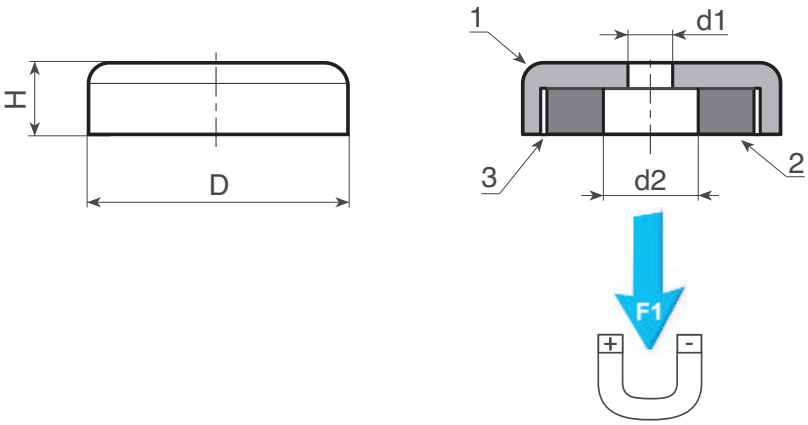

(1) Cubierta de acero inoxidable AISI 304.
(2) Imán plano de samario-cobalto (SmCo).
(3) Separador plástico.

Temperatura de trabajo de -20°C a +350°C.

Código	D±0,1	H±0,2	h	d2±0,1	d1±0,1	P (g)	F1 (N)
47007312101	20	6	3,5	8	4,5	13	60
47007312102	25	7	4	8	4,5	24	80
47007312103	32	7	4	11	5,5	39	200
47007312104	40	8	4	10,5	5,5	75	420

47007314 IMÁN REDONDO DE NEODIMIO

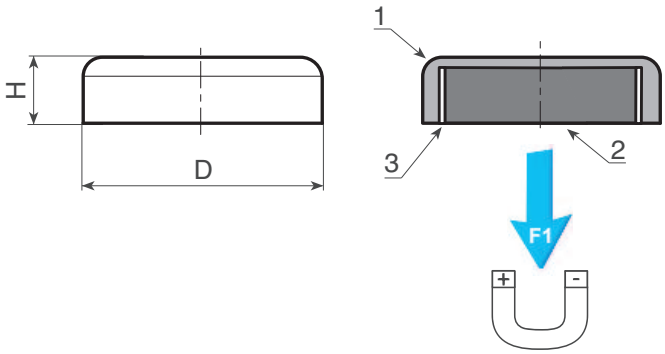

(1) Cubierta de acero galvanizado.
(2) Imán plano de neodimio (NdFeB).
(3) Separador plástico.

Temperatura de trabajo de -20°C a +80°C.

Disponible con imán de samario-cobalto (SmCo /-20°C a +280°C) - Cód. **47007315** ó de ferrita (-20°C a +200°C) - Cód. **47007313**.

Código	D±0,1	H±0,2	P (g)	F1 (N)
47007314001	6	4,5	1	5
47007314002	8	4,5	2	13
47007314003	10	4,5	2,5	25
47007314004	13	4,5	4	60
47007314005	16	4,5	6	95
47007314006	20	6	14	140
47007314007	25	7	25	200
47007314008	32	7	41	350

47007317 IMÁN REDONDO DE NEODIMIO CON ESPIGA ROSCADA

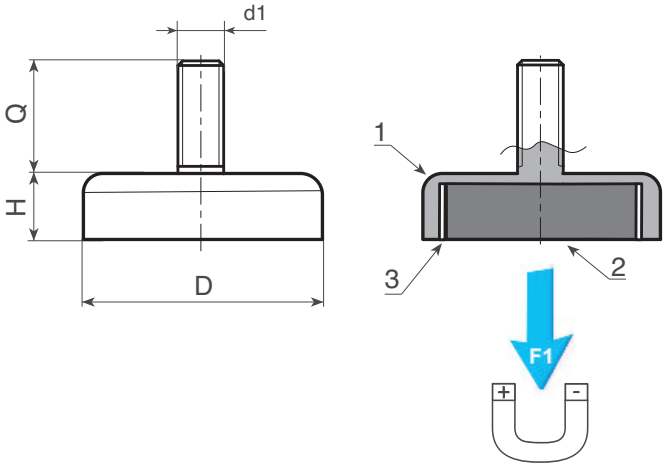

(1) Cubierta de acero galvanizado.
(2) Imán plano de neodimio (NdFeB).
(3) Separador plástico.

Temperatura de trabajo de -20°C a +80°C.

Disponible con imán de ferrita (-20°C a +200°C) - Cód. **47007316**

Código	D±0,1	H±0,2	d1	Q±0,5	P (g)	F1 (N)
47007317501	6	4,5	M03	7	2	5
47007317502	8	4,5	M04	8	3	13
47007317503	10	4,5	M03	7	5	25
47007317504	10	4,5	M04	8	5	25
47007317505	13	6	M05	8	10	60
47007317506	16	6	M06	8	15	95
47007317507	20	7	M06	10	19	140
47007317508	25	7	M06	10	20	200
47007317509	32	7	M06	10	22	350
47007317510	40	7	M08	12	30	670

47007319 IMÁN REDONDO DE NEODIMIO CON ESPIGA ROSCA HEMBRA

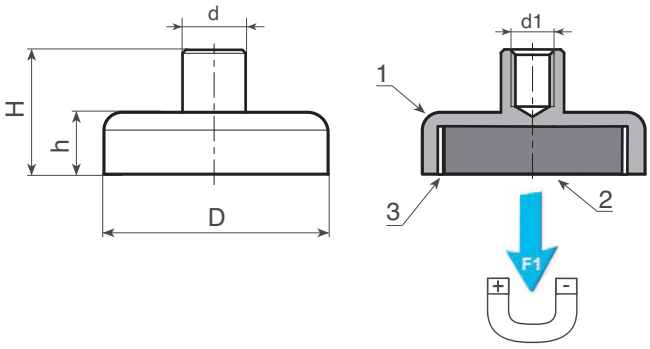

(1) Cubierta de acero galvanizado.
(2) Imán plano de neodimio (NdFeB).
(3) Separador plástico.

Temperatura de trabajo de -20°C a +80°C

Disponible con imán de samario-cobalto (SmCo /-20°C a +280°C) Cód. **47007320** ó de ferrita (-20°C a +200°C) - Cód. **47007318**

Código	D	h±0,2	H	d±0,2	d1	P (g)	F1 (N)
47007319301	6±0,1	4,5	11,5+0,3/-0,2	6	M03	2	5
47007319302	8±0,1	4,5	11,5+0,3/-0,2	6	M03	3	13
47007319303	10±0,1	4,5	11,5+0,3/-0,2	6	M03	4	25
47007319304	13±0,1	4,5	11,5+0,3/-0,2	6	M03	5	60
47007319305	16±0,1	4,5	11,5+0,3/-0,2	6	M04	7	95
47007319306	20±0,1	6	13+0,3/-0,2	8	M04	16	140
47007319307	25±0,1	7	15+0,5/-0,3	8	M04	27	200
47007319308	32±0,2	7	15+0,5/-0,3	10	M05	45	350
47007319309	40±0,2	8	18+0,5/-0,3	10	M06	80	670

47007323 IMÁN REDONDO DE AlNiCo CON AGUJERO PASANTE LISO

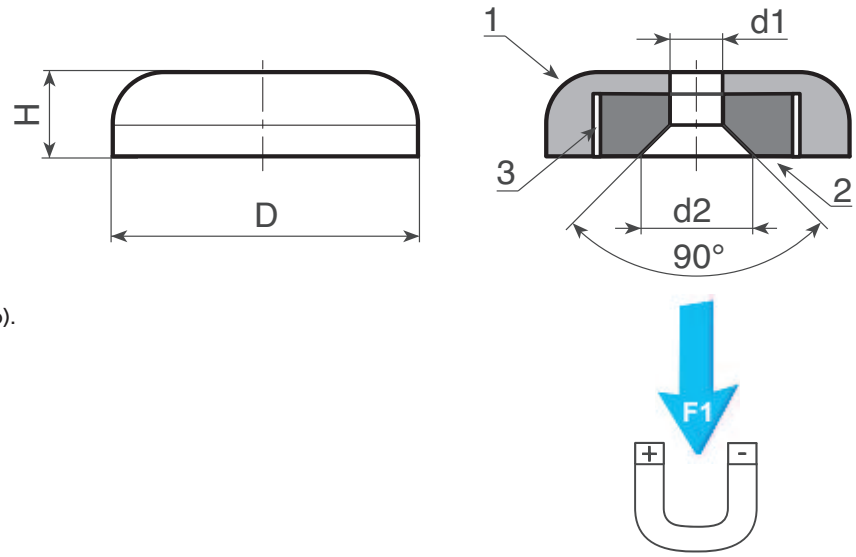

(1) Cubierta de acero pintada en rojo.
(2) Imán plano de aluminio-níquel-cobalto (AlNiCo).
(3) Separador de latón.

Temperatura de trabajo de -40°C a +180°C.

Código	D±1	H±0,5	d2	d1	P (g)	F1 (N)
47007323001	19,1	7,5	8,7	3,7	17	30
47007323002	28,6	8,5	10,5	4,8	43	40
47007323003	38,1	10,4	10,5	4,8	82	80

47007324 IMÁN EN 'U' DE AlNiCo

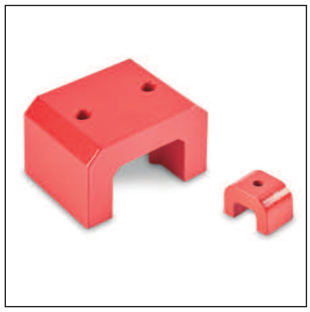

Imán de aluminio-níquel-cobalto (AlNiCo).
Pintado en color rojo.

Temperatura de trabajo de -40°C a +180°C.

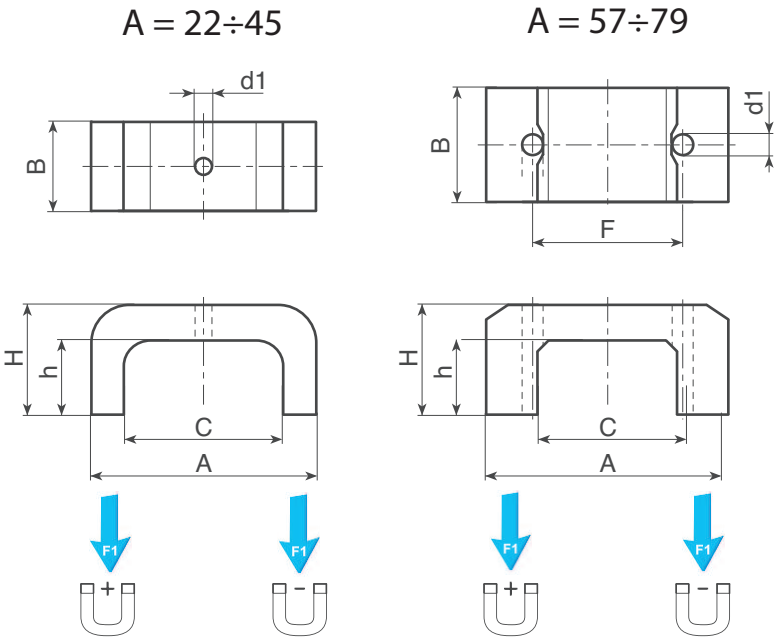

Código	A	B	H	C	F	h	d1	P (g)	F1 (N)
47007324001	22	25	17	8	-	9	7	64	30
47007324002	30	20	20	15	-	11	5	70	45
47007324003	39	25	25	19	-	14	4,7	140	90
47007324004	45	30	30	22	-	17	5,2	209	120
47007324005	57	44,5	35	27,8	31,5	23	8	500	180
47007324006	70	57	41	35	38	25	8	905	320
47007324007	79,6	82	54	38,5	43	36	9,5	1570	470

47007330 IMÁN CILÍNDRICO DE ALUMINIO-NÍQUEL-COBALTO

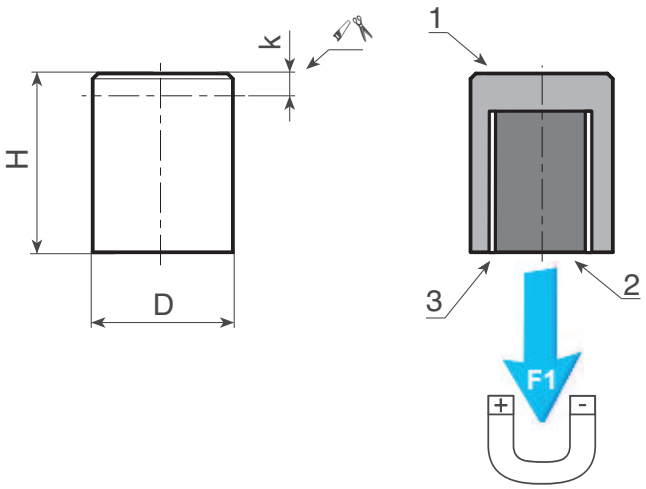

(1) Cubierta de acero galvanizado.
(2) Imán cilíndrico de aluminio-níquel-cobalto (AlNiCo).
(3) Separador de latón.

El imán puede ser mecanizado hast el valor k sin que sufra una merma en sus caracteristicas.

Temperatura de trabajo de -20°C a +450°C.

Código	D±0,1	H±0,2	k	P (g)	F1 (N)
47007330001	6	20	12	4,5	2
47007330002	8	20	11	7,5	4
47007330003	10	20	10	12	8,5
47007330004	13	20	8	19	12
47007330005	16	20	6	30	20
47007330006	20	25	5	58	40
47007330007	25	35	13	125	60
47007330008	32	40	9	220	160
47007330009	40	50	10	440	240
47007330010	50	60	10	813	400
47007330011	63	65	10	1306	660

47007332 IMÁN CILÍNDRICO DE NEODIMIO

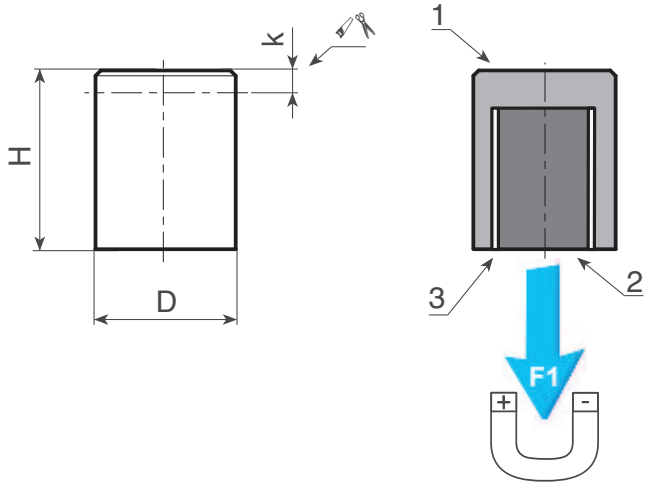

(1) Cubierta de acero galvanizado.
(2) Imán cilíndrico de neodimio (NdFeB).
(3) Separador de latón.

El imán puede ser mecanizado hast el valor k sin que sufra una merma en sus caracteristicas.

Temperatura de trabajo de -20°C a +80°C.

Código	D±0,1	H±0,2	k	P (g)	F1 (N)
47007332001	4	20	15	2	2,5
47007332002	5	20	15	3	4,5
47007332003	6	20	15	4,5	6
47007332004	8	20	15	8	12
47007332005	10	20	15	12	24
47007332006	13	20	15	21	60
47007332007	16	20	15	31	90
47007332008	20	25	18	61	135
47007332009	25	35	27	133	190
47007332010	32	40	32	249	340

47007333 IMÁN CILÍNDRICO DE NEODIMIO h6

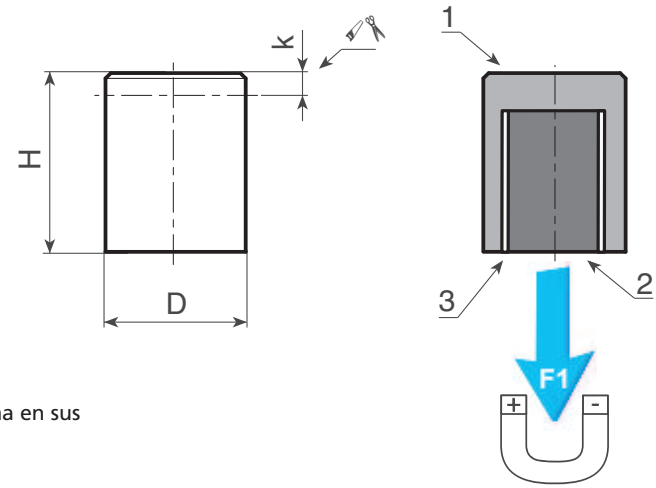

(1) Cubierta de acero galvanizado con tolerancia h6.
(2) Imán cilíndrico de neodimio (NdFeB).
(3) Separador plástico.

El imán puede ser mecanizado hast el valor k sin que sufra una merma en sus caracteristicas.

Temperatura de trabajo de -20°C a +80°C.

Disponible con imán de samario-cobalto (SmCo / -20°C a +200°C) - Cód. **47007329** ó de aluminio-niquel-cobalto (AlNiCo / -20°C a +450°C). - Cód. **47007331**

Código	Dh6	H±0,2	k	P (g)	F1 (N)
47007333001	4	10	7	1	2,5
47007333002	5	10	6	1,5	4,5
47007333003	6	10	5	2	6
47007333004	8	12	7	5	12
47007333005	10	16	11	10	24
47007333006	13	18	13	18	60
47007333007	16	20	15	31	90
47007333008	20	25	18	61	135
47007333009	25	30	22	114	190
47007333010	32	35	27	217	340

47007334 IMÁN CILÍNDRICO DE AlNiCo CON AGUJERO CIEGO ROSCADO

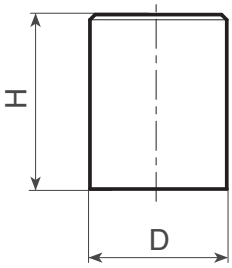

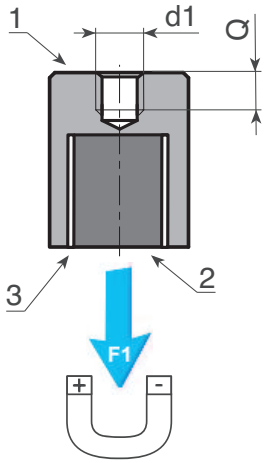

(1) Cubierta de acero galvanizado.
(2) Imán cilíndrico de aluminio-níquel-cobalto (AlNiCo).
(3) Separador de latón.

Temperatura de trabajo de -20°C a +450°C.

Código	D±0,1	H±0,2	d1	Q	P (g)	F1 (N)
47007334301	6	20	M03	7	4	6
47007334302	8	20	M03	7	7,5	12
47007334303	10	20	M04	8	11	24
47007334304	13	20	M04	8	20	60
47007334305	16	20	M04	10	30	90
47007334306	20	25	M06	10	58	135
47007334307	25	35	M06	10	131	190
47007334308	32	40	M08	12	243	340
47007334309	40	50	M08	15	490	700
47007334310	50	60	M10	15	915	1000
47007334311	63	65	M12	20	1579	1700

47007336 IMÁN CILÍNDRICO DE NEODIMIO CON AGUJERO CIEGO ROSCADO

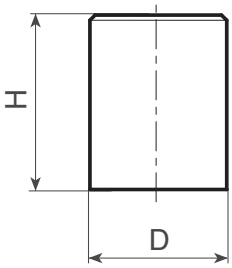

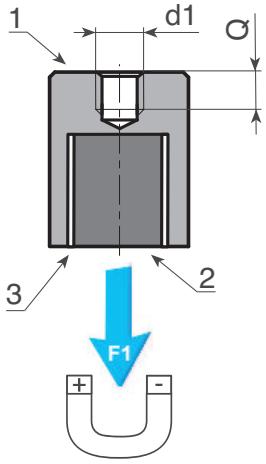

(1) Cubierta de acero galvanizado.
(2) Imán cilíndrico de neodimio (NdFeB).
(3) Separador de latón.

Temperatura de trabajo de -20°C a +80°C.

Código	D±0,1	H±0,2	d1	Q	P (g)	F1 (N)
47007336301	6	20	M03	6	4	6
47007336302	8	20	M03	5	7,5	12
47007336303	10	20	M04	7	11	24
47007336304	13	20	M04	7	20	60
47007336305	16	20	M04	7	30	90
47007336306	20	25	M06	9	58	135
47007336307	25	35	M06	9	131	190
47007336308	32	40	M08	12	243	340
47007336309	40	50	M08	12	480	700
47007336310	50	60	M10	12	900	1000
47007336311	63	65	M12	14	1560	1700

47007338 IMÁN CILÍNDRICO DE AlNiCo CON ESPIGA ROSCADA

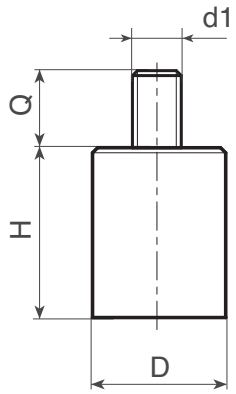

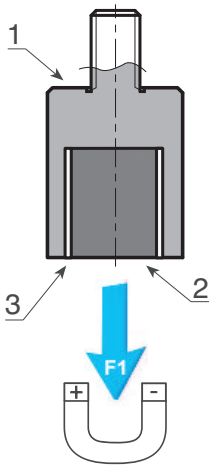

(1) Cubierta y espiga de acero galvanizado.
(2) Imán cilíndrico de aluminio-níquel-cobalto (AlNiCo).
(3) Separador de latón.

Temperatura de trabajo de -20°C a +450°C.

Código	D±0,1	H±0,2	d1	Q	q	F1 (N)
47007338501	6	20	M03	7	4,5	2
47007338502	8	20	M03	7	8	4
47007338503	10	20	M04	8	11,5	8,5
47007338504	13	20	M04	8	19,5	12
47007338505	16	20	M04	10	31	20
47007338506	20	25	M06	10	58	40
47007338507	25	35	M06	10	124	60
47007338508	32	40	M08	12	228	160
47007338509	40	50	M08	15	446	240
47007338510	50	60	M10	15	807	400
47007338511	63	65	M12	20	1293	660

47007340 IMÁN CILÍNDRICO DE NEODIMIO CON ESPIGA ROSCADA

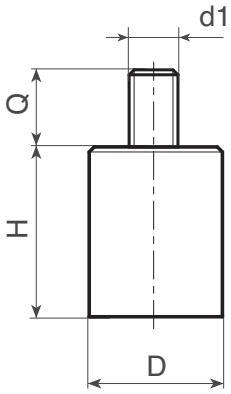

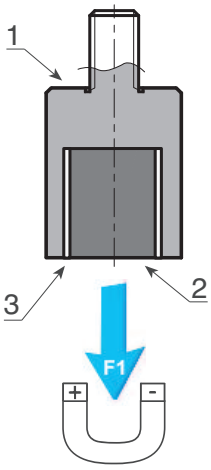

(1) Cubierta y espiga de acero galvanizado.
(2) Imán cilíndrico de neodimio (NdFeB).
(3) Separador de latón.

Temperatura de trabajo de -20°C a +80°C.

Disponible con imán de aluminio-níquel-cobalto (AlNiCo / -20°C a +450°C). - Cód. **47007338**

Código	D±0,1	H±0,2	d1	Q	P (g)	F1 (N)
47007340501	6	20	M03	7	4	6
47007340502	8	20	M03	7	7,5	12
47007340503	10	20	M04	8	11	24
47007340504	13	20	M04	8	20	60
47007340505	16	20	M04	10	30	90
47007340506	20	25	M06	10	58	135
47007340507	25	35	M06	10	131	190
47007340508	32	40	M08	12	243	340
47007340509	40	50	M08	15	490	700
47007340510	50	60	M10	15	915	1000
47007340511	63	65	M12	20	1579	1700

Delegaciones

PAÍS VASCO
Kareaga, 7 planta 2ª Local K2
48903 BARAKALDO - BIZKAIA (SPAIN)
Tel. 94 485 09 17 - Fax. 94 485 18 13
E-mail: tecnodinbilbao@tecnodin.es

MADRID
C/Ciudad de Frías, 24-32, Nave 65
28021 MADRID (SPAIN)
Tel. 91 679 33 95 - Fax. 91 187 71 38
E-mail: tecnodinmadrid@tecnodin.es

VALENCIA
P.I.Moncada III - C/Fornets,5 - Nave 5
46113 MONCADA - VALENCIA (SPAIN)
Tel. 96 365 32 33 - Fax. 96 365 23 65
E-mail: tecnodinvalencia@tecnodin.es

TECNODIN SL
CALLE MERCURI 4 - 08940 CORNELLA DE LLOBREGAT - BARCELONA (ESPAÑA)
TEL : +34 932 127 508 / FAX: +34 934 185 600
E-MAIL: TECNODIN@TECNODIN.ES
WEB: WWW.TECNODIN.ES