ACHA

METROLOGÍA

HERRAMIENTAS DE PRECISIÓN

2022

RESPONSABILIDAD Y COMPROMISO

En 2020 celebramos el 80 aniversario de ACHA, ocho décadas de servicio profesional al mundo de los sectores industriales más especializados. Sin embargo, también es un año que siempre recordaremos por la propagación a nivel mundial de la Covid-19, un suceso que paralizó la economía y la sociedad en general como nunca antes se había producido en la historia más reciente. Momentos de inseguridad e incertidumbre a todos los niveles que ahora, en 2022, ya hemos superado.

En ACHA ahora más que nunca, renovamos nuestra Responsabilidad como empresa referente en el mundo de la Herramienta de Precisión y redefinimos nuestros compromisos y retos corporativos hacia dentro y hacia fuera de la organización;

- Continuamos fabricando con los estándares más altos de CALIDAD y aumentamos considerablemente la gama de PRODUCTOS en entornos tan especializados como el Marcaje, la Construcción, la Herramienta de Seguridad y la Herramienta de Precisión.
- Compromiso continuo que mejora el SERVICIO DE ATENCIÓN personalizada a nuestros clientes, adaptándonos a los nuevos cambios y proponiendo soluciones a los retos que plantean las nuevas realidades.
- Las PERSONAS siguen siendo nuestra prioridad y nuestro principal fuente de valor. Afortunadamente, el gran potencial de ACHA reside en el equipo, en su capacidad, sus conocimientos, su responsabilidad hacia la empresa y los clientes y sobre todos sus ganas de superarse día a día.

Desde ACHA, con el mismo espíritu inquieto del primer día hace más de 80 años, afrontamos el futuro con esfuerzo, valentía e ilusión. Nos encontramos en primera línea de nuestro sector, tanto a nivel nacional como en mercados internacionales ya consolidados, estando presentes actualmente en más de 50 países.

A — PÁGINA

Accesorios para relojes comparadores — 54
Alesómetros — 52
Anemómetros digitales — 23
Azul de prusia — 60

B

Barras y calas patrón para micrómetros — 51
Bases magnéticas — 59
Bloques patrón — 62 y 63
Bloques patrón angulares — 62

C

Cables repuesto para multímetros y pinza amperimétricas – 20
Cajas de madera — 41
Calibradores rápidos de espesores — 56 y 57
Calibres Analógicos — 42 y 43
Calibres Analógicos especiales — 44
Calibres de altura analógicos — 45
Calibres de altura digitales — 49
Calibres de latón — 44
Calibres de profundidad analógicos — 45
Calibres de profundidad digitales — 48
Calibres digitales — 46 y 47
Calibres digitales especiales — 48
Calibres para costuras de soldadura — 73
Calibres para trazado — 40
Calibres tipo tornero analógicos — 43
Calibres tipo tornero digitales — 47
Cartabones — 33
Caudalímetros electrónicos — 23
Certificados Acha de calibración con trazabilidad ENAC — 29
Cintas de espesores — 67 a 69

C — PÁGINA

Cintas métricas — 13 y 14
Cintas métricas adhesivas — 14
Circómetros — 65
Compases de medición — 38
Compases de muelles — 39
Compases de patas cuadradas — 39
Compases de patas planas — 38
Compases de varas — 40
Comprobadores de Enchufes y Cableado — 22
Comprobadores de tensión — 22
Contador manual — 15

D

Detectores de materiales — 27
Detectores de tensión — 22

E

Endoscopio para vídeo-inspección — 27
Escuadras busca centros — 35
Escuadras combinadas — 34
Escuadras de acero - DIN 875 /0 — 29
Escuadras de acero - DIN 875 /00 — 28
Escuadras de acero - DIN 875 /1 — 30
Escuadras de acero - DIN 875 /2 — 31
Escuadras de acero de 45°, 60°, 120° y 135° — 32
Escuadras de carpintero — 33
Escuadras de granito - DIN 875 /00 — 28
Escuadras magnéticas — 34
Escuadras para bridas zincadas — 34
Estuche de plástico — 41
Estuches bloques patrón — 62
Expositor medición electrónica — 25

ACHA

METROLOGÍA

F - G — PÁGINA

Falsas escuadras — 37
N Flexómetros — 10 a 12
Galgas de espesores, roscas, etc — 71 a 73
Galgas para costuras de soldadura — 73
Galgas telescópicas — 52
Goniómetros de precisión de lectura directa — 36
Gramiles — 58

H - I

Higrómetros electrónicos — 22
Hojas de espesores calibradas — 70
Instrumentación electrónica de medida — 16 a 27

J - L

Juegos de galgas de espesores — 71
Juegos de plantillas de radios — 72
Lupas de precisión — 64
Luxómetros digitales — 23

M

Mármoles de trazado — 60
Medidores de distancia láser — 16
Medidores de espesores digitales — 27
Medidores de humedad — 24
Mesas de planitud — 60
Metros plegables — 14
Metros telescópicos — 14
Micrómetros de exteriores — 50 y 51
Micrómetros de interiores — 52
Multímetros automoción — 19
Multímetros Bluetooth — 19
N Multímetros digitales — 17 a 19
Multímetros medioambientales — 22 a 24

N - P — PÁGINA

Nivel de precisión digitales — 61
Niveles de precisión — 61
Pinzas amperímétricas — 20 y 21
Plantillas de radios, afilado de herramientas, etc — 72 y 73
Porta flexómetros — 15

R

Reglas flexibles, semi-rígidas — 64 y 65
Reglas milimetradas — 64 y 65
Reglas rígidas — 65
Reglas rígidas de control biseladas — 66
Reglas rígidas de control de planitud — 66
Reglas rígidas milimetradas de control de longitud — 65
Relojes comparadores — 55
Relojes comparadores digitales — 55
Relojes comparadores orientables — 53
Ruedas topómetro — 15

S

Sondas K para termómetros — 26
Sonómetros digitales — 23
Soportes de medición — 57 a 59
Soportes para medición de profundidad — 43

T

Tacómetros digitales — 24
Termómetros con sonda K — 26
N Termómetro digital láser — 22
Topómetros — 15
Transportadores de ángulos — 35 y 36
Trípode — 16

ACHA

KOMELON
DISTRIBUIDOR OFICIAL
PARA ESPAÑA Y PORTUGAL

FLEXÓMETROS

DOBLE CARA CON LUZ LED

Código		Dimensiones	Espesor cinta (mm)
29092D	4	8 m x 25 mm	0,117

- Cinta blanca antideslumbrante.
- Carcasa ultra compacta.
- LED potente e innovador.
- Interruptor de luz LED ergónomico y práctico.
- Recubrimiento de Nylon para mayor durabilidad de la escala.
- Gancho de alta calidad con tratamiento térmico extra.
- Mecanismo interno de alta calidad para un suave funcionamiento.
- Clip para sujetar a la cintura.
- Clase II.
- Incluye cable USB para carga.
- **Características de la batería:**
  - Batería de polímero de litio 3,7 V, 90 mAh.
  - Autoapagado después de 5 minutos.
  - Modo carga rápida.

DOBLE CARA STANDOUT ULTRA-RÍGIDO

Código		Dimensiones	Espesor cinta (mm)
29373D	4	5 m x 32 mm	0,120
29375D	4	8 m x 32 mm	0,120

- Cinta ultra rígida. Hasta 3,7 m sin doblarse.
- Carcasa ultra-resistente de ABS y Policarbonato.
- Recubrimiento de Nylon para mayor durabilidad de la escala.
- Gancho de alta calidad con tratamiento térmico extra.
- Mecanismo interno de alta calidad para un suave funcionamiento.
- Clip para sujetar a la cintura.
- Clase II.

CARCASA ANTICHOQUE MODELO GRIPPER

Código		Dimensiones	Espesor cinta (mm)
29112D	10	3 m x 16 mm	0,117
29113D	10	5 m x 19 mm	0,117
29114D	10	5 m x 25 mm	0,117
29115D	10	8 m x 25 mm	0,117

- Recubrimiento de elastómero que protege de golpes carcasa y gancho de la cinta.
- Incorpora amortiguador para proteger la cinta y la punta.
- Cinta recubierta de nylon para mayor durabilidad de la escala.
- Adecuado para trabajos en condiciones meteorológicas de frio o calor.
- Mecanismo interno de alta calidad para un suave funcionamiento.
- Clip para sujetar a la cintura.
- Clase II.

CON DOBLE FRENO MODELO PRO ERGO-R

Código		Dimensiones	Espesor cinta (mm)
29306D	10	3 m x 16 mm	0,117
29307D	10	5 m x 19 mm	0,117
29308D	10	5 m x 25 mm	0,117
29309D	10	8 m x 25 mm	0,117
29310D	10	10 m x 25 mm	0,117

- Carcasa bicomponente recubierta de elastómero.
- Potente sistema de bloqueo.
- Cinta recubierta de nylon para mayor durabilidad de la escala.
- Botón inferior para hacer una pausa durante la recogida de la hoja.
- Mecanismo interno de alta calidad para un suave funcionamiento.
- Clip para sujetar a la cintura.
- Clase II.

ERGONÓMICO CON FRENO MODELO PROERGO

Código		Dimensiones	Espesor cinta (mm)
29105D	10	2 m x 16 mm	0,117
29106D	10	3 m x 16 mm	0,117
29107D	10	5 m x 19 mm	0,117
29109D	10	8 m x 25 mm	0,117

- Carcasa de diseño ergonómico para un buen agarre.
- Potente sistema de bloqueo.
- Cinta recubierta de nylon para mayor durabilidad de la escala.
- Mecanismo interno de alta calidad para un suave funcionamiento.
- Clip para sujetar a la cintura.
- Clase II.

ERGONÓMICO MODELO ECO

Código		Dimensiones	Espesor cinta (mm)
29120D	30	3 m x 16 mm	0,117
29121D	30	5 m x 19 mm	0,117
29122D	12	8 m x 25 mm	0,117

- Carcasa de diseño ergonómico para un buen agarre.
- Cinta recubierta de nylon para mayor durabilidad de la escala.
- Mecanismo interno de alta calidad para un suave funcionamiento
- Clip para sujetar a la cintura.
- Clase II.

T: (+34) 943 120 424 - F: (+34) 943 120 307 - info@acha.com - ventas@acha.com - www.acha.com

FLEXÓMETROS

MODELO HANDY

Código		Dimensiones	Espesor cinta (mm)
29130D	10	2 m x 13 mm	0,117
29131D	10	3 m x 16 mm	0,117
29132D	10	5 m x 16 mm	0,117

- Cinta blanca antideslumbrante para una cómoda lectura.
- Revestimiento con protección de acrílico.
- Diseño ergonómico y compacto.
- Sin freno.
- Mecanismo interno de alta calidad para un suave funcionamiento.
- Clip para sujetar a la cintura.
- Clase II.

COMPACTO MODELO PROHANDS

Código		Dimensiones	Espesor cinta (mm)
29290D	10	3 m x 16 mm	0,117
29292D	10	5 m x 16 mm	0,117

- Diseño compacto para comodidad de uso.
- Cinta con protección de acrílico.
- Cinta blanca para una cómoda lectura.
- Mecanismo interno de alta calidad para un suave funcionamiento.
- Clip para sujetar a la cintura.
- Clase II.

FLEXÓMETROS CON BLOQUEO AUTOMÁTICO

BLOQUEO AUTOMÁTICO ALTA VISIBILIDAD MODELO SELFLOCK EVOLUTION

Código		Dimensiones	Espesor cinta (mm)
29150D	10	3 m x 16 mm	0,117
29152D	10	5 m x 25 mm	0,117

- Cinta alta visibilidad.
- Carcasa bicomponente recubierta de elastómero.
- Cinta recubierta de nylon para mayor durabilidad de la escala.
- Mecanismo interno de alta calidad para un suave funcionamiento.
- Clip para sujetar a la cintura.
- Cinta impresa doble cara en horizontal y vertical.
- Uña magnética de neodimio para facilitar la medición.
- Potente sistema de bloqueo.
- Clase II.

BLOQUEO AUTOMÁTICO MODELO "SELF LOCK"

Código		Dimensiones	Espesor cinta (mm)
29300D	6	3 m x 16 mm	0,117
29301D	6	5 m x 19 mm	0,117
29302D	10	5 m x 25 mm	0,117
29303D	5	8 m x 25 mm	0,117

- Carcasa bicomponente recubierta de elastómero.
- Potente sistema de bloqueo.
- Cinta recubierta de nylon para mayor durabilidad de la escala.
- Mecanismo interno de alta calidad para un suave funcionamiento.
- Clip para sujetar a la cintura.
- Clase II.

FLEXÓMETROS DE ACERO INOXIDABLE

MODELO INOX RUBBER

Código		Dimensiones	Espesor cinta (mm)
29326D	10	3 m x 16 mm	0,130
29327D	10	5 m x 19 mm	0,130
29329D	10	8 m x 25 mm	0,130

- Especialmente indicado para trabajo en medios húmedos y corrosivos.
- Totalmente Inoxidable. Cinta y muelle en acero inoxidable.
- Carcasa sobreprotegida con elastómero.
- Clip para sujetar a la cintura.
- Cinta plateada recubierta de nylon para mayor durabilidad de la escala.
- Mecanismo interno de alta calidad para un suave funcionamiento.
- Clase II.

MODELO INOX POWERBLADE 2

Código		Dimensiones	Espesor cinta (mm)
29180D	8	5 m x 27 mm	0,130

- Cinta marcada por ambos lados.
- Cinta plateada recubierta de nylon para mayor durabilidad de la escala.
- Totalmente Inoxidable. Cinta y muelle en acero inoxidable.
- Mecanismo interno de alta calidad para un suave funcionamiento.
- Clip para sujetar a la cintura.
- Cinta impresa doble cara en horizontal y vertical.
- Clase II.

ACHA

KOMELON
DISTRIBUIDOR OFICIAL
PARA ESPAÑA Y PORTUGAL

FLEXÓMETROS ALTA VISIBILIDAD

ALTA VISIBILIDAD MODELO PRO ERGO-C

Código		Dimensiones	Espesor cinta (mm)
29100D	10	3 m x 16 mm	0,117
29101D	10	5 m x 19 mm	0,117

- Cinta Alta Visibilidad.
- Cinta recubierta de nylon para mayor durabilidad de la escala.
- Carcasa cromada, diseño ergonómico.
- Mecanismo interno de alta calidad para un suave funcionamiento.
- Clip para sujetar a la cintura.
- Cinta impresa doble cara en horizontal y vertical.
- Clase II.

MAGNÉTICO ALTA VISIBILDAD MODELO POWER BLADE 2 CROMADO

Código		Dimensiones	Espesor cinta (mm)
29201D	8	5 m x 27 mm	0,130
29202D	8	8 m x 27 mm	0,130

- Cinta Alta Visibilidad.
- Cinta recubierta de nylon para mayor durabilidad de la escala.
- Doble uña magnética de neodimio para facilitar la medición.
- Cinta marcada por ambos lados.
- Mecanismo interno de alta calidad para un suave funcionamiento.
- Clip para sujetar a la cintura.
- Cinta impresa doble cara en horizontal y vertical.
- Clase II.

FLEXÓMETROS MAGNÉTICOS

MAGNÉTICO MODELO MAGGRIP DUBLIX

Código		Dimensiones	Espesor cinta (mm)
29296D	10	3 m x 16mm	0,117
29297D	10	5 m x 19mm	0,117
29298D	10	5 m x 25mm	0,117
29299D	10	8 m x 25mm	0,117

- Cinta marcada por ambos lados.
- Cinta recubierta de nylon para mayor durabilidad de la escala.
- Carcasa bicomponente recubierta de elastómero.
- **29298D** y **29299D**: Doble uña magnética de neodimio.
- Clip para sujetar a la cintura.
- Mecanismo interno de alta calidad para un suave funcionamiento.
- Cinta impresa doble cara en horizontal y vertical.
- Clase II.

MAGNÉTICO MODELO MAGGRIP EXTRA

Código		Dimensiones	Espesor cinta (mm)
29322D	8	5 m x 32 mm	0,150
29323D	8	8 m x 32 mm	0,150

- Recubrimiento de elastómero que protege de golpes carcasa y gancho de la cinta.
- Mecanismo interno de alta calidad para un suave funcionamiento.
- Cinta de 32 mm de ancho recubierta de nylon.
- Uña magnética de neodimio.
- Clip para sujetar a la cintura.
- Clase II.
- **29323D**: lectura milimetrada.

FLEXÓMETROS EN PULGADAS

CINTA MARCADA EN mm Y PULGADAS MODELO ECOCHROM

Código		Dimensiones	Espesor cinta (mm)
29126D	30	3 m x 16 mm	0,117
29127D	30	5 m x 19 mm	0,117

- Cinta marcada en mm y pulgadas.
- Cinta recubierta de nylon para mayor durabilidad de la escala.
- Carcasa cromada, diseño ergonómico.
- Potente sistema de bloqueo.
- Mecanismo interno de alta calidad para un suave funcionamiento
- Clip para sujetar a la cintura
- Clase II.

FLEXÓMETROS CON BASE MÁGNETICA

BASE MAGNÉTICA MODELO PROMAG

Código		Dimensiones	Espesor cinta (mm)
29382D	4	5 m x 25 mm	0,117

- Base magnética de Neodimio ultra-potente.
- Diseñado para superficies metálicas curvadas tipo andamios, estructuras, tuberías…
- Carcasa con portección de elastómero super compacta.
- Uña magnética de Neodimio.
- Recubrimiento de Nylon para mayor durabilidad de la escala.
- Mecanismo interno de alta calidad para un suave funcionamiento.
- Clip para sujetar a la cintura.
- Clase II.

T: (+34) 943 120 424 - F: (+34) 943 120 307 - info@acha.com - ventas@acha.com - www.acha.com

CINTAS MÉTRICAS DE ACERO

DE ACERO BASTIDOR ABS MODELO UNIGRIP ERGO

Código		Longitud (m)	Ancho (mm)
29510D	6	20	10
29511D	6	30	10

- Asidero de goma para mejorar la sujección.
- Manivela abatible para una rápida recogida de la cinta.
- Carcasa ergonómica y confortable.
- Cinta recubierta de nylon para mayor durabilidad de la escala.
- Clase II.

DE ACERO RECOGIDO RÁPIDO MODELO UNIGRIP SWING

Código		Longitud (m)	Ancho (mm)
29516D	6	20	10
29517D	6	30	10

- Manivela larga para una recogida rápida y cómoda de la cinta.
- Carcasa ergonómica para una buena sujección en la mano.
- Clip para sujetar a la cintura.
- Cinta recubierta de nylon para mayor durabilidad de la escala.
- Clase II.

DE ACERO BASTIDOR ABS MODELO UNIGRIP

Código		Longitud (m)	Ancho (mm)
29500D	1	30	13
29501D	1	50	13

- Sólido bastidor de ABS resistente a condiciones extremas.
- Cantos con protección de goma.
- Asa ergonómica.
- Cinta recubierta de nylon para mayor durabilidad de la escala.
- Clase II.

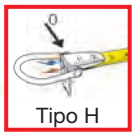

DE ACERO RECOGIDO RÁPIDO MODELO FASTBACK ERGO

Código		Longitud (m)	Ancho (mm)
29505D	6	20	10
29506D	6	30	10

- Engranaje de alta velocidad para una rápida recogida.
- Carcasa compacta y ergonómica para un agarre confortable.
- Cinta recubierta de nylon para mayor durabilidad de la escala.
- Uña magnética de neodimio. para facilitar la medición.
- Clase II.

CINTAS MÉTRICAS DE FIBRA DE VIDRIO

DE FIBRA DE VIDRIO BASTIDOR ABS MODELO UNIGRIP FLX

Código		Longitud (m)	Ancho (mm)
29530D	1	30	13
29531D	1	50	13
29532D	1	100	13

- Sólido bastidor de ABS resistente a condiciones extremas.
- Cantos con protección de goma.
- Cinta impresa doble cara.
- Cinta garantizada de por vida gracias al doble revestimiento de fibra de vidrio Komelon.
- Clase II.

DE FIBRA DE VIDRIO MODELO UNIGRIP NEO

Código		Longitud (m)	Ancho (mm)
29535D	6	10	13
29536D	6	20	13
29537D	6	30	13
29538D	6	50	13

- Carcasa ergonómica para una buena sujección en la mano.
- Manivela abatible para una rápida recogida de la cinta.
- Cinta impresa doble cara.
- Cinta garantizada de por vida gracias al doble revestimiento de fibra de vidrio Komelon.
- Clase II.

CINTAS MÉTRICAS

- La graduación comienza en la hebilla.
- Uña retractil para fijar el comienzo de la medición.

FIBRA DE VIDRIO. CAJA REDONDA METÁLICA CERRADA

Código		Longitud (m)	Ancho (mm)
54805	1	10	13
54806	1	15	13
54807	1	20	13
54808	1	25	13
54809	1	30	13
54810	1	50	13

- A partir de 25 m con lazo de cuerda para sujeción.
- Lectura en mm EC Clase II.

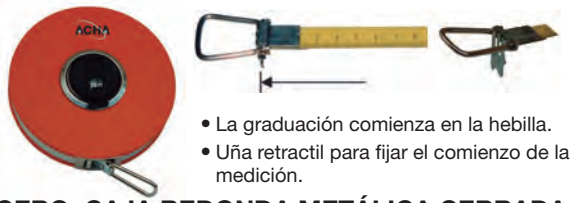

- La graduación comienza en la hebilla.
- Uña retractil para fijar el comienzo de la medición.

ACERO. CAJA REDONDA METÁLICA CERRADA

Código		Longitud (m)	Ancho (mm)
54842	1	10	13
54843	1	15	13
54844	1	20	13
54845	1	25	13
54846	1	30	13
54847	1	50	13

- Lectura en mm EC Clase II.

CINTAS MÉTRICAS ADHESIVAS

Estándar

Invertida

CINTA MÉTRICA ADHESIVA

Código		Dimensiones (mm)	Espesor (mm)
CINTA MÉTRICA ADHESIVA ESTÁNDAR			
54960	1	1.000 x 13	0,2
54961	1	2.000 x 13	0,2
54962	1	3.000 x 13	0,2
54963	1	5.000 x 13	0,2
CINTA MÉTRICA ADHESIVA INVERTIDA			
54970	1	1.000 x 13	0,2
54971	1	2.000 x 13	0,2
54972	1	3.000 x 13	0,2
54973	1	5.000 x 13	0,2

- Acero esmaltado en blanco.
- Doble graduación en mm, en parte superior e inferior de la cinta.
- Números de cm en negro y en continuo.
- Números de dm en rojo. (hasta 1 m. solo en negro).

KOMELON®
DISTRIBUIDOR OFICIAL PARA ESPAÑA Y PORTUGAL

CINTA MÉTRICA ADHESIVA ALTA VISIBILIDAD

Código		Dimensiones	Espesor (mm)
54980D	1	1 m x 13 mm	0,115
54981D	1	2 m x 13 mm	0,115
54982D	1	3 m x 13 mm	0,115

- Cinta métrica de acero de alta visivilidad con potente adhesivo.
- Recubrimiento especial de nylon para mayor durabilidad de la escala.
- Doble graduación en mm, en la parte superior e inferior de la cinta.
- Números de cm en negro y en continuo.
- Números de dm en rojo.

METROS PLEGABLES

DE DURALUMINIO

Código		Dimensiones
45324	12	2 m x 15 mm
Cód. Display		
45324D		2 m x 15 mm

- Numerados en ambas caras.

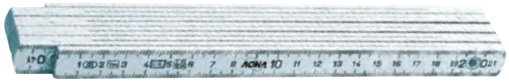

DE PLÁSTICO

Código		Dimensiones
45224	10	2 m x 15 mm
Cód. Display		
45224D		2 m x 15 mm

- Numerados en ambas caras.

METRO TELESCÓPICO

N

METRO TELESCÓPICO EXTENSIBLE 5 m

Código		Medición máx
54950	1	5 m

- Medición en linea recta hasta 5 m.
- Medición vertical, horizontal y transversal con lectura directa.
- Ideal para medir alturas, techos…
- Funda incluida.

T: (+34) 943 120 424 - F: (+34) 943 120 307 - info@acha.com - ventas@acha.com - www.acha.com

PORTA-FLEXÓMETROS

Cuero Nylon

PORTA-FLEXÓMETROS DE CUERO

Código		Dimensiones (mm)	Material	Para flexómetro
29402	1	170 x 130	Cuero	5, 8 y 10 m
29405	1	120 x 100	Nylon	2 y 3 m

CONTADOR

CONTADOR MANUAL DE 4 DÍGITOS

Código	
08698	1

- Clip de sujeción.
- Botón metálico.

RUEDAS TOPÓMETROS

RUEDA TOPÓMETRO MK31

Código	Ø Rueda (cm)	Circunferencia (cm)	Min (cm)	Max (m)
54904	25	79	10	10.000

- Topómetro compacto de hasta 10.000 m.
- Cómoda empuñadura de pistola.
- Mango telescópico y plegable con bloqueo.
- Banda de rodadura antideslizante para mejorar la tracción.
- Estructura de alta visibilidad.
- Lente de aumento para mejorar la legibilidad.
- Contador impulsado por engranaje exacto con el botón reajustado.
- Soporte plegable con resorte integrado en la carcasa del contador.

KOMELON®
DISTRIBUIDOR OFICIAL PARA ESPAÑA Y PORTUGAL

RUEDA TOPÓMETRO MK45

Código	Ø Rueda (cm)	Circunferencia (cm)	Min (cm)	Max (m)
54905	36	114	10	10.000

- Topómetro compacto de hasta 10.000 m.
- Cómoda empuñadura de pistola.
- Mango telescópico y plegable con bloqueo.
- Banda de rodadura antideslizante para mejorar la tracción.
- Estructura de alta visibilidad.
- Lente de aumento para mejorar la legibilidad.
- Contador impulsado por engranaje exacto con el botón reajustado.
- Soporte plegable con resorte integrado en la carcasa del contador.

KOMELON®
DISTRIBUIDOR OFICIAL PARA ESPAÑA Y PORTUGAL

RUEDA TOPÓMETRO ABS

Código	Ø Rueda (cm)	Circunferencia (cm)	Long. Total Extendida (cm)
54903	32	100,5	100

- Contador mecánico de hasta 9.999 m.
- Mango telescópico con función freno y contador a cero.
- Se suministra con una práctica mochila para su transporte.

MEDIDORES LÁSER DE DISTANCIA

MEDIDOR DE DISTANCIA LÁSER 40 M

Código	Dimensiones (mm)	Peso (gr)	Pila (incluida)
54351	188 x 92 x 50	140	3 x AAA - 1,5 V

- Mediciones de distancia mediante láser hasta 40 m.
- Unidades de medición: mm/pulgadas/pies.
- Resolución: 0,001 m (1 mm).
- Precisión: ± 2 mm.
- Nivel electrónico y medición de ángulos.
- Funciones de medida de área y volumen.
- Con memoria: almacenamiento interno de medidas.
- Función medición directa y medición continua.
- Función añadir / restar mediciones.
- Cálculo por el teorema de Pitágoras. 4 modos para medirlo todo.
- Función PINTOR: Suma de superficie de paredes.
- 3 puntos de referencia de medición: Desde la lente, trípode o pared.
- Pantalla retroiluminada y botones con sonido seleccionable.
- Autoapagado e indicador del estado de la batería.
- Tipo de láser: 635 nm. Clase II.
- Intuitivo y muy fácil de usar.
- Con correa y estuche incluidos.
- IP54.
- Compatible con trípode TR420F.

MEDIDOR DE DISTANCIA LÁSER 60 M

Código	Dimensiones (mm)	Peso (gr)	Pila (incluida)
54352	188 x 92 x 50	145	3 x AAA - 1,5 V

- Mediciones de distancia mediante láser hasta 60 m.
- Unidades de medición: mm/pulgadas/pies.
- Resolución: 0,001 m (1 mm).
- Precisión: ± 2 mm.
- Nivel electrónico y medición de ángulos.
- Funciones de medida de área y volumen.
- Con memoria: almacenamiento interno de medidas.
- Función medición directa y medición continua.
- Función añadir / restar mediciones.
- Cálculo por el teorema de Pitágoras. 4 modos para medirlo todo.
- Función PINTOR: Suma de superficie de paredes.
- 3 puntos de referencia de medición: Desde la lente, trípode o pared.
- Pantalla retroiluminada y botones con sonido seleccionable.
- Autoapagado e indicador del estado de la batería.
- Tipo de láser: 635 nm. Clase II.
- Intuitivo y muy fácil de usar.
- Con correa y estuche incluidos.
- IP54.
- Compatible con trípode TR420F.

MEDIDOR DE DISTANCIA LÁSER 100 M

Código	Dimensiones (mm)	Peso (gr)	Pila (incluida)
54353	188 x 92 x 50	150	3 x AAA - 1,5 V

- Mediciones de distancia mediante láser hasta 100 m.
- Unidades de medición: mm/pulgadas/pies.
- Resolución: 0,001 m (1 mm).
- Precisión: ± 2 mm.
- Nivel electrónico y medición de ángulos.
- Funciones de medida de área y volumen.
- Con memoria: almacenamiento interno de medidas.
- Función medición directa y medición continua.
- Función añadir / restar mediciones.
- Cálculo por el teorema de Pitágoras. 4 modos para medirlo todo.
- Función PINTOR: Suma de superficie de paredes.
- 3 puntos de referencia de medición: Desde la lente, trípode o pared.
- Pantalla retroiluminada y botones con sonido seleccionable.
- Autoapagado e indicador del estado de la batería.
- Tipo de láser: 635 nm. Clase II.
- Intuitivo y muy fácil de usar.
- Con correa y estuche incluidos.
- IP54.
- Compatible con trípode TR420F.

TRÍPODE

TRÍPODE TR420F

Código	Altura máx (cm)	Peso (Kg)
54330	120	0,69

- Trípode fotográfico TR420F.
- Patas telescópicas regulables.
- Rosca de 1/4".
- Altura máxima extendido: 120 cm.
- Compatible con Medidores de distancia láser y Niveles láser SMART-PRO (**54351, 54352, 54353, 54310D y 54311D**).
- Bolsa de transporte incluida.

T: (+34) 943 120 424 - F: (+34) 943 120 307 - info@acha.com - ventas@acha.com - www.acha.com

MULTIMETRO DIGITAL DE BOLSILLO

Código	Dimensiones (mm)	Peso (gr)	Pila (incluida)
50001	120 x 70 x 18	110	A23S - 12V

Especific.	Intervalo	Resolución	Precisión
Voltaje DC	2V	1mV	±(0.5%+1)
	20V/200V/300V	10mV/100mV/1V	±(0.8%+1)
Voltaje AC	200V/300V		±(1.2%+10)
Corriente DC	200mA		±(2.0%+2)
Resistencia	2kΩ/20kΩ/200kΩ/2MΩ	1Ω /10Ω /100Ω /1kΩ	±(1.0%+2)

- Medición de tensión AC/DC (300V), corriente DC y resistencia.
- Continuidad y diodos.
- Indicador de batería baja.
- Cables integrados.
- Certificado de calibración de fábrica incluido.

MULTÍMETRO DIGITAL PROFESIONAL BÁSICO

Código	Dimensiones (mm)	Peso (gr)	Pila (incluida)
50002	140 x 67 x 30	140	6F22 - 9V

Especific.	Intervalo	Resolución	Precisión
Voltaje DC	200mV/2V/20V/200V	0,1mV/1mV/10mV/0,1V	±(0,5%+3)
	600V	1V	±(0,5%+3)
Voltaje AC	200V	100mV	±(1,2%+10)
	600V	1V	±(1,2%+10)
Corriente DC	200µA/2000µA/20mA/200mA	0,1µA/1µA/10µA/0,1mA	±(1,0%+3)
	10A	0,01A	±(3,0%+5)
Resistencia	200Ω/2KΩ/20KΩ/200KΩ	0,1Ω/1Ω/10Ω/0,1KΩ	±(0,8%+4)
	2MΩ	1KΩ	±(0,8%+4)

- Medición de tensión AC/DC (600V), corriente DC y resistencia.
- Detección de tensión sin contacto.
- Continuidad y diodos.
- Retención de lecturas e indicador de batería baja.
- Pantalla retroiluminada.
- Se suministra con cables.
- Certificado de calibración de fábrica incluido.

MULTÍMETRO DIGITAL PROFESIONAL AVANZADO 3 EN 1

Código	Dimensiones (mm)	Peso (gr)	Pila (incluida)
50003	140 x 67 x 30	160	6F22 - 9V

Especific.	Intervalo	Resolución	Precisión
Voltaje DC	200mV/2V/20V/200V	0,1mV/1mV/10mV/0,1V	±(0,5%+2)
	600V	1V	±(0,8%+2)
Voltaje AC	2V/20V/200V	1mV/10mV/0,1V	±(0,9%+3)
	600V	1V	±(1,2%+3)
Corriente DC	200µA/2000µA/20mA/200mA	0,1µA/1µA/10µA/0,1mA	±(1,5%+4)
	10A	0,01A	±(1,5%+3)
Corriente AC	200µA/2000µA/20mA/200mA	0,1µA/1µA/10µA/0,1mA	±(1,5%+4)
	10A	0,01A	±(1,5%+4)
Resistencia	200Ω/2KΩ/20KΩ/200KΩ	0,1Ω/1Ω/10Ω/0,1KΩ	±(0,8%+2)
	2MΩ/20MΩ	1KΩ/20KΩ	±(1,0%+2)
Temperatura	-20°C-0°C / -4°F - 32°F	1°C / 1°F	±(5,0%+3)
	0°C-400°C / 33°F-752°F	1°C / 1°F	±(2,0%+3)
	400°C-1000°C / 752°F-1832°F	1°C / 1°F	±(3,0%+3)

- 3 EN 1: MULTÍMETRO + DETECTOR DE TENSIÓN SIN CONTACTO + TERMÓMETRO.
- Medición de tensión AC/DC (600V), corriente AC/DC, resistencia y temperatura.
- Continuidad y diodos.
- Detección de tensión sin contacto.
- Valores máximos.
- Escala automática.
- Retención de lecturas, autoapagado e indicador de batería baja.
- Pantalla retroiluminada.
- Se suministra con cables.
- Certificado de calibración de fábrica incluido.

MULTÍMETROS DIGITALES

MULTÍMETRO DIGITAL PROFESIONAL 10 EN 1

Código	Dimensión (mm)	Peso (gr)	Pila (incluida)
50004	175 x 85 x 52	420	6F22 - 9V

Especific.	Intervalo	Resolución	Precisión
Voltaje DC	660mV	0,1mV	±(0,8%+3)
	6,6V/66V/600V	1mV/10mV/0,1V	±(0,5%+5)
	1000V	1V	±(0,8%+3)
Voltaje AC	660mV (40-60Hz)	0,1mV	±(1,5%+5)
	6,6V/66V (40-400Hz)	1mV/10mV	±(1,2%+5)
	600V/1000V (40-400Hz)	0,1V/1V	±(1,0%+3)
Corriente DC	660µA/6600µA/66mA/660mA	0,1µA/1µA/10µA/0,1mA	±(1,0%+5)
	10A	10mA	±(2,0%+5)
Corriente AC	660µA/6600µA/66mA/660mA	0,1µA/1µA/10µA/0,1mA	±(1,5%+5)
	10A	10mA	±(3,0%+5)
Resistencia	660Ω/6,6kΩ/66kΩ/660kΩ/6,6MΩ	0,1Ω/1Ω/10Ω/100Ω/1KΩ	±(0,8%+5)
	66MΩ	0,1MΩ	±(1,5%+5)
Capacitancia	6,6nF	1pF	±(4,0%+5)
	66nF/660nF/6,6µF/66µF/660µF	10pF/0,1nF/1nF/10nF/0,1µF	±(3,0%+3)
	6,6mF/66mF	1mF/10mF	±(4,0%+5)
Frecuencia (V)	66Hz/660Hz/6,6KHz/66KHz	0,01Hz/0,1Hz/1Hz/10Hz	±(1,5%+5)
Frecuencia (Hz/Duty)	66Hz/660Hz/6,6KHz/66KHz	0,01Hz/0,1Hz/1Hz/10Hz	±(1,5%+5)
	660kHz/6,6MHz/66MHz	0,01Hz/0,1Hz/1Hz/10Hz	±(1,5%+5)
Ciclo de trabajo	0,1%-99,9%	0,10%	±(2,0%+5)
Temperatura	0 - 1000°C / 32°F - 1832°F	1°C / 1°F	±(1,0%+3)

- Multímetro digital con 10 funciones de medida.
- Medición de tensión AC/DC (1000V), corriente AC/DC (10A), resistencia, capacitancia y frecuencia.
- Detector de Tensión sin contacto (NCV).
- Medición de temperatura hasta 1000°C.
- Avisador acústico de continuidad.
- Continuidad, Diodos y prueba de transistores.
- Valores máx, y min. Medidas relativas.
- Retención de lecturas, 6600 Cuentas.
- Escala automática.
- Autoapagado e indicador de batería baja.
- Pantalla retroiluminada.
- Se suministra con cables, sonda termopar tipo K y enchufe multifunción.
- Certificado de calibración de fábrica incluido.

MULTÍMETRO DIGITAL TRMS SUPER-PRO INDUSTRIAL

Código	Dimensión (mm)	Peso (gr)	Pila (incluida)
50005	175 x 85 x 52	420	6F22 - 9V

Especific.	Intervalo	Resolución	Precisión
Voltaje DC	660mV	0,1mV	±(0,8%+3)
	6,6V/66V/600V	1mV/10mV/0,1V	±(0,5%+5)
	1000V	1V	±(0,8%+3)
Voltaje AC	660mV (40-60Hz)	0,1mV	±(1,5%+5)
	6,6V/66V (40-400Hz)	1mV/10mV	±(1,2%+5)
	600V/1000V (40-400Hz)	0,1V/1V	±(1,0%+3)
Corriente DC	660µA/6600µA/66mA/660mA	0,1µA/1µA/10µA/0,1mA	±(1,0%+5)
	10A	10mA	±(2,0%+5)
Corriente AC	660µA/6600µA/66mA/660mA	0,1µA/1µA/10µA/0,1mA	±(1,5%+5)
	10A	10mA	±(3,0%+5)
Resistencia	660Ω/6,6kΩ/66kΩ/660kΩ/6,6MΩ	0,1Ω/1Ω/10Ω/100Ω/1KΩ	±(0,8%+5)
	66MΩ	0,1MΩ	±(1,5%+5)
Capacitancia	6,6nF	1pF	±(4,0%+5)
	66nF/660nF/6,6µF/66µF/660µF	10pF/0,1nF/1nF/10nF/0,1µF	±(3,0%+3)
	6,6mF/66mF	1mF/10mF	±(4,0%+5)
Frecuencia (V)	66Hz/660Hz/6,6KHz/66KHz	0,01Hz/0,1Hz/1Hz/10Hz	±(1,5%+5)
Frecuencia (Hz/Duty)	66Hz/660Hz/6,6KHz/66KHz	0,01Hz/0,1Hz/1Hz/10Hz	±(1,5%+5)
	660kHz/6,6MHz/66MHz	0,1kHz/1kHz/10kHz	±(1,5%+5)
Ciclo de trabajo	0,1%-99,9%	0,10%	±(2,0%+5)
Temperatura	0 - 1000°C / 32°F - 1832°F	1°C / 1°F	±(1,0%+3)

- Mediciones en verdadero valor eficaz (TRMS).
- Medición de tensión AC/DC (1000V), corriente AC/DC (10A), resistencia, capacitancia y frecuencia.
- Detector de Tensión sin contacto (NCV).
- Medición de temperatura hasta 1000°C.
- Modo de entrada de baja Impedancia.
- Avisador acústico de continuidad.
- Continuidad, Diodos y prueba de transistores.
- Valores máx, y min. Medidas relativas.
- Retención de lecturas, 6600 Cuentas.
- Escala automática.
- Autoapagado e indicador de batería baja.
- Pantalla retroiluminada.
- Bolsa de transporte incluida.
- Se suministra con cables, sonda termopar tipo K y enchufe multifunción.
- Certificado de calibración de fábrica incluido.

MULTÍMETRO DIGITAL TRMS WIRELESS - BLUETOOTH

Código	Dimensiones (mm)	Peso (gr)	Pila
50006	188 x 92 x 50	380	6F22 - 9V

Especific.	Intervalo	Resolución	Precisión
Voltaje DC	400mV/4V/40V/400V 600V	0,1mV/0,001V/0,01V/0,1V 1V	±(0,8%+3) ±(1.0%+5)
Voltaje AC	4V/40V/400V/600V 600V	0,001V/0,01V/0,1V/1V 1V	±(1.0%+8) ±(1.2%+8)
Corriente DC	400µA/4000µA/40mA/400mA 10A	0,1µA/1µA/0,01mA/0,1mA 0,01A	±(1,0%+10) ±(2.0%+5)
Corriente AC	400µA/4000µA/40mA/400mA 10A	0,1µA/1µA/0,01mA/0,1mA 0,01 A	±(1.5%+5) ±(3.0%+5)
Resistencia	400Ω/4kΩ/40kΩ/400kΩ/4MΩ 40MΩ	0,1Ω/0,001kΩ/0,01kΩ/0,1kΩ 0,001MΩ/0,01MΩ	±(0,8%+3) ±(1.5%+5)
Capacitancia	9.999nF 99.99nF/999.9nF/9.999µF/99.99µF/ 999.9µF/9.999mF/99.99mF	0,001nF 0,01nF/0,1nF/0,001µF/0,01µF/ 0,1µF/0,001mF/0,01mF	±(5.0%+5) ±(4.0%+5) ±(4.0%+5)
Frecuencia (V)	99.99Hz/999.9Hz/9.999kHz >10kHz	0,01Hz/0,1Hz/0,001kHZ 0,01kHz	±(1.5%+5) ±(1.5%+5)
Frecuencia (A)	99.99Hz/999.9Hz >1kHz	0,01Hz/0,1Hz 0,001kHz	±(1.5%+5) ±(1.5%+5)
Frecuencia (Hz/Duty)	9.999Hz/99.99Hz/999.9Hz/9.999kHz/ 99.99kHz/999.9kHz/9.999MHz	0,001Hz/0,01Hz/0,1Hz/0,001kHz/ 0,01kHz/0,1kHz/0,001MHz	±(0,3%+5)
Ciclo de trabajo	0,1% - 99%	0,1%	±3.0%

- Multímetro digital TRMS con comunicación para aplicación móvil.
- Medición de tensión AC/DC (600V), corriente AC/DC (10A), resistencia, capacitancia y frecuencia.
- Mediciones en verdadero valor eficaz (TRMS).
- Detector de Tensión sin contacto (NCV).
- Avisador acústico de continuidad.
- Prueba de diodos y Transistores.
- Valores máx. y min. Medidas relativas.
- Retención de lecturas. 4000 Cuentas.
- Escala automática.
- Autoapagado e indicador de batería baja.
- Pantalla retroiluminada.
- Comunicación Wireless BLUETOOTH con aplicación Android ó iOS.
- Bolsa de transporte incluida.
- Se suministra con cables.
- Certificado de calibración de fábrica incluido.

MULTÍMETRO DIGITAL AUTOMOCIÓN

Código	Dimensiones (mm)	Peso (gr)	Pila
50007	150 x 74 x 41	202	2 x AAA - 1,5V

Especific.	Intervalo	Resolución	Precisión
Voltaje DC	200mV/2V/20V/200V/600V	0,1mV/1mV/10mV/0,1V	±(0,7%+2)
Voltaje AC	200mV/2V/20V/200V 600V	0,1mV/1mV/10mV/0,1V 0,1V	±(0,8%+3) ±(1.0%+3)
Corriente DC	10A	0,01A	±(2,0%+10)
Corriente AC	10A	0,01A	±(3%+10)
Resistencia	200Ω 2kΩ/20kΩ/200kΩ/2MΩ 20MΩ	0,1Ω 0,001kΩ/0,01kΩ/0,1kΩ/0,001MΩ 0,01MΩ	±(1,0%+3) ±(1,0%+1) ±(1,0%+5)
Frecuencia (V)	4CYL/6CYL/8CYL	0,1°C	±(3,0%)
Ciclo de trabajo	4CYL/6CYL/8CYL	10 RPM	±(3%+3)

- Multímetro digital de automoción para el análisis de motores.
- Medición de tensión AC/DC (600V), corriente AC/DC (10A) y resistencia.
- Medida del ángulo DWELL y de la velocidad angular TACH
- Engine Analyzer de 2000 cuentas.
- Avisador acústico de continuidad y prueba de diodos.
- Valores máximos.
- Retención de lecturas. 2000 cuentas.
- Escala automática.
- Autoapagado e indicador de batería baja.
- Pantalla retroiluminada.
- Bolsa de transporte incluida.
- Se suministra con cables.
- Certificado de calibración de fábrica incluido.

REPUESTO PARA MULTÍMETROS Y PINZAS

REPUESTO DE CABLES Y PUNTAS DE PRUEBA PARA MULTÍMETROS Y PINZAS

Código	Longitud (m)	Espesor (mm)	Tester	Corriente Max.
57711	1	Ø 0,16	Ø 2 mm Cobre	AC 16A

PINZAS AMPERIMÉTRICAS

- Medición de tensión AC/DC, corriente AC y resistencia. Continuidad.
- Maxilar inclinado con apertura de 50 mm.
- Escala manual.
- Retención de datos e indicador de batería baja.
- Bolsa de transporte incluida.
- Se suministra con cables.

PINZA AMPERIMÉTRICA DIGITAL BÁSICA

Código	Dimensiones (mm)	Peso (gr)	Pila (incluida)
50-021	235 x 96 x 46	250	6F22 - 9V

Especific.	Intervalo	Resolución	Precisión
Voltaje DC	1000V	1V	±(0,8%+3)
Voltaje AC	750V	1V	±(1,2%+5)
Corriente AC	200A	0,1A	±(2,5%+5)
	1000A	1A	±(3,0%+10)
Resistencia	200Ω	0,1Ω	±(1,0%+5)
	20KΩ	10Ω	±(1,0%+8)
Test Aislamiento	20MΩ	10KΩ	±(2,0%+2)
	200MΩ	100KΩ	±(4,0%+2)
	2000MΩ	1MΩ	±(5,0%+2)

- Mini-Pinza digital.
- Medición de tensión AC/DC, corriente AC y resistencia.
- Medidas en verdadero valor eficaz (TRMS).
- Continuidad y diodos.
- Valores máximos y retención de datos.
- Escala automática.
- Autoapagado e indicador de batería baja.
- Pantalla retroiluminada.
- Bolsa de transporte incluida.
- Se suministra con cables.
- Certificado de calibración de fábrica incluido.

PINZA AMPERIMÉTRICA DIGITAL AVANZADA TRMS

Código	Dimensiones (mm)	Peso (gr)	Pila (incluida)
50022	208 x 78 x 35	280	3 x AAA - 1,5V

Especific.	Intervalo	Resolución	Precisión
Voltaje DC	2V/20V/200V	1mV/10mV/0,1V	±(0,8%+2)
	600V	1V	±(1,0%+2)
Voltaje AC	2V/20V/200V	1mV/10mV/0,1V	±(1,0%+5)
	600V	1V	±(1,2%+5)
Corriente AC	2A(<0,5A)	1mA	±(3,5%+20)
	2A	1mA	±(3,0%+10)
	20A	10mA	±(3,0%+10)
	200A	0,1A	±(2,5%+10)
	600A	1A	±(1,5%+5)
Resistencia	200Ω/2KΩ/20KΩ/200KΩ/2MΩ	0,1Ω/1Ω/10Ω/0,1KΩ/1KΩ	±(1,2%+2)
	20MΩ	10KΩ	±(2,0%+5)

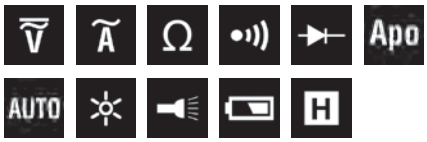

T: (+34) 943 120 424 - F: (+34) 943 120 307 - info@acha.com - ventas@acha.com - www.acha.com

PINZA AMPERIMÉTRICA DIGITAL TRMS INDUSTRIAL

Código	Dimensiones (mm)	Peso (gr)	Pila (incluida)
50024	238 x 92 x 50	386	6F22 - 9V

Especific.	Intervalo	Resolución	Precisión
Voltaje DC	60mV/600mV/6V/60V/600V	0,01mV/0,1mV/0,001V/0,01V/0,1V	±(0,5%+5)
	1000V	1V	±(0,8%+4)
Voltaje AC	60mV/600mV/6V/60V/600V	0,01mV/0,1mV/0,001V/0,01V/0,1V	±(0,6%+5)
	750V	1V	±(0,8%+4)
Corriente DC	60A/600A/1000A	0,01A/0,1A/1A	±(2.0%+8)
Corriente AC	60A/600A/1000A	0,01A/0,1A/1A	±(2.0%+8)
Corriente Arranque	60A/600A/1000A	0,01A/0,1A/1A	±(5,0%+60)
Resistencia	600Ω/6kΩ/60kΩ/600kΩ	0,1Ω/0,001kΩ/0,01kΩ/0,1kΩ	±(0,8%+3)
	6MΩ/60MΩ	0,001MΩ/0,01MΩ	±(2.0%+5)
Capacitancia	10nF/100nF/1000nF/10μF	0,001nF/0,01nF/0,1nF/0,001μF	±(3.0%+5)
	100μF/1000μF/10mF/100mF	0,01μF/0,1μF/0,001mF/0,01mF	±(3.0%+5)
Frecuencia (A)	100Hz/1000Hz	0,01Hz/0,1Hz	±(1.5%+5)
Frecuencia (V)	100Hz/1000Hz/10kHz	0,01Hz/0,1Hz/0,001kHz	±(1.5%+5)
Frecuencia (Hz/Duty)	10Hz/100Hz/1000Hz/10kHz	0,01Hz/0,1Hz/0,001kHz/0,01kHz	±(0,3%+5)
	100kHz/1000kHz/10MHz	0,1kHz/0,001MHz/0,01MHz	±(0,3%+5)
Ciclo de Trabajo	0,1% ~ 99,9%	0,1%	±(3,0%)

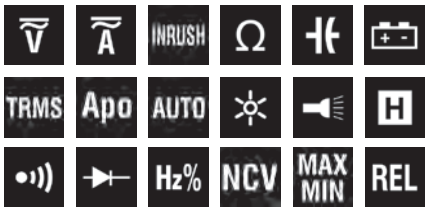

- Pinza amperimétrica digital TRMS.
- Medición de tensión DC/AC (1000V) y corriente DC/AC (1000A)
- Medición de corriente de arranque (1000A).
- Medición de resistencia (60MΩ), capacitancia (100mF), frecuencia (10MHz) y ciclo de trabajo.
- Medidas en verdadero valor eficaz (TRMS).
- Avisador acústico de continuidad y prueba de diodos.
- Detección de tensión sin contacto (NCV).
- Valores MAX/MIN. Medidas relativas.
- Retención de lecturas. 6000 cuentas.
- Escala automática.
- Autoapagado e indicador de batería baja.
- Pantalla retroiluminada y luz de trabajo.
- Se suministra con cables.
- Certificado de calibración de fábrica incluido.

Certificado de calibración
de fábrica incluido

DETECTORES Y COMPROBADORES DE TENSIÓN

- Detector de tensión AC sin contacto.
- Sensibilidad: 90 - 1.000VAC 50/60Hz.
- Indicadores: Pitido y LED.
- CATIII 600V, CATII 1000V.
- Certificado de calibración de fábrica incluido.

NCV LED

CAT II 1000V CAT III 600V

DETECTOR DE TENSIÓN SIN CONTACTO

Código	Dimensiones (mm)	Peso (gr)	Pila (incluida)
50041	148 x 17 x 26	60	2 x AAA - 1,5V

- Detector de tensión sin contacto.
- Sensibilidad: 20 – 1.000V 50-500Hz
- Indicadores: Pitido y LED.
- Detección de metales: <20 mm.
- Ajuste y memorización de la sensibilidad.
- Autoapagado e indicación de batería baja.
- CATIII 600V, CATII 1000V.
- Certificado de calibración de fábrica incluido.

NCV Apo LED

CAT II 1000V CAT III 600V

DETECTOR DE METALES Y TENSIÓN SIN CONTACTO

Código	Dimensiones (mm)	Peso (gr)	Pila (incluida)
50042	157 x 24 x 20	60	A23S - 12V

- Detector de tensión con contacto.
- Indicadores LED de tensión: 12V, 24V, 50V, 120V, 230V y 400V.
- Indicación de la polaridad de tensiones DC.
- Comprobación del funcionamiento de diferenciales.
- IP 54.
- CATIII 400V.
- Certificado de calibración de fábrica incluido.

LED TENSIÓN 12-400VAC/DC

CAT III 400V

COMPROBADOR DE TENSIÓN AC/DC Y POLARIDAD

Código	Dimensiones (mm)	Peso (gr)
50043	223 x 40 x 32	100

- Comprobador de enchufes
- Indicación LED de las siguientes situaciones:
  - Cableado correcto.
  - Tierra desconectada.
  - Inversión entre tierra y fase.
  - Inversión entre fase y neutro.
  - Neutro desconectado.
- Certificado de calibración de fábrica incluido.

LED TENSIÓN AC 230 V

COMPROBADOR DE ENCHUFES Y CABLEADO

Código	Dimensiones (mm)	Peso (gr)
50044	68 x 60 x 56	60

MULTÍMETROS MEDIOAMBIENTALES

MAX MIN °F/°C AVG IRT

TERMÓMETRO DIGITAL LÁSER A DISTANCIA 300°C

Código	Dimensiones (mm)	Peso (gr)	Pila (incluida)
50050	148 x 90 x 50	160	2 x AAA - 1,5V

Especific.	Intervalo
Temperatura IR	0~300°C -4~572°F
Resolución	0.1°C/0.2°F
Tiempo de respuesta	1 Segundo
Emisividad	0.95
Resolución Óptica	10:1

- Termómetro digital infrarrojo de hasta 300°C.
- Puntero láser <1m W/ 630-670nm.
- Medida de temperatura superficial
- Emisividad: 0,95.
- Relación óptica D-S=10:1.
- Indicación en: °C (Celsius) ó °F (Fahrenheit).
- Retención de lecturas.
- Valores MAX/MIN/PRO.
- Pantalla retroiluminada e indicador de batería baja.
- Probado y certificado según IEC/EN 61326.
- Certificado de calibración de fábrica incluido.

T: (+34) 943 120 424 - F: (+34) 943 120 307 - info@acha.com - ventas@acha.com - www.acha.com

ANEMÓMETRO + CAUDALÍMETRO DIGITAL PROFESIONAL

Código	Dimensiones (mm)	Peso (gr)	Pila (incluida)
50052	165 x 85 x 38	200	6F22 - 9V

Especific.	Intervalo	Resolución	Precisión
m/s (metros por segundo)	0,80 ~ 30,00 m/s	0,01 m/s	±(2,0%+50)
	30,00 ~ 40,00 m/s	0,01 m/s	±(2,0%+50)
km/h (kilometros por hora)	2,88 ~ 108,0 km/h	0,01 km/h	±(2,0%+50)
	108,0 ~ 144,0 km/h	0,01 km/h	±(2,0%+50)
ft/s (pies por segundo)	2,62 ~ 98,50 ft/s	0,01 ft/s	±(2,0%+50)
	98,5 ~ 131,2 ft/s	0,01 ft/s	±(2,0%+50)
Nudos Millas naúticas por hora	1,6 ~ 58,30 knots	0,01 knots	±(2,0%+50)
	58,30 ~ 77,70 knots	0,01 knots	±(2,0%+50)
mile/h (millas por hora)	1,8 ~ 67,20 mile/h	0,01 mile/h	±(2,0%+50)
	67,20 ~ 90,00 mile/h	0,01 mile/h	±(2,0%+50)
ft/m (pies por minuto)	157,5 ~ 5900 ft/m	1 ft/m	±(2,0%+50)
	5900 ~ 7874 ft/m	1 ft/m	±(2,0%+50)

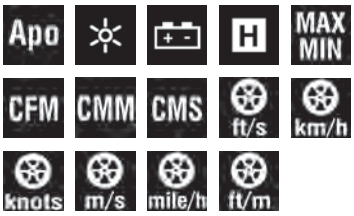

- Anemómetro digital.
- Medición de velocidad y del caudal volumétrico del aire en diferentes unidades.
- Velocidad del aire: m/s, pies/min, km/h, millas/h, milla náutica/h.
- Ajuste del área de paso.
- Valores máximo y mínimo.
- Retención de lecturas
- Autoapagado e indicación de batería baja.
- Pantalla retroiluminada.
- Bolsa de transporte incluida.
- Certificado de calibración de fábrica incluido.

CFM	CMM	CMS
999.9	999.9	999.9
999.9 ft²	999.9 m²	999.9 m²

LUXÓMETRO DIGITAL PROFESIONAL

Código	Dimensiones (mm)	Peso (gr)	Pila (incluida)
50053	160 x 89 x 43	420	6F22 - 9V

Especific.	Intervalo	Resolución	Precisión
Rango de Medidas	0 ~ 200.000 Lux	0,01 Lux	±(3%+2)
	0 ~ 20.000 FC	0,01 FC	±(3%+2)
	0 ~ 999.900 CD	0,01 CD	±(3%+2)
Selector fuentes de luz	L0: Iluminación standard		
	L1: LED - Luz diurna		
	L2: LED - Luz roja		
	L3: LED - Luz ámbar		
	L4: LED - Luz verde		
	L5: LED - Luz azul		
	L6: LED - Luz morada		
	L7 - L9: Iluminación standard por defecto		

- Medidor de luz digital de alta precisión. 2000 cuentas. Función retención de lecturas.
- Selección de unidad Fc/Lux/CD. Cambio entre diferentes fuentes de iluminación.
- Medida de todo tipo de lámparas, incluidas lámparas LED.
- Indicación de batería baja y apagado automático.
- Diseño compacto, duradero y portátil.
- Bolsa de transporte incluida.
- Certificado de calibración de fábrica incluido.

MEDICIÓN CD	MEDICIÓN LUX	MEDICIÓN FC
999900	200000	20000

SONÓMETRO DIGITAL PROFESIONAL

Código	Dimensiones (mm)	Peso (gr)	Pila (incluida)
50054	193 x 60 x 29	225	4 x AAA - 1,5V

Especific.	Intervalo	Resolución	Precisión
Nivel de presión sonora	30dB ~ 80dB	0,1 dB	±1,5 dB
	40dB ~ 90dB	0,1 dB	±1,5 dB
	50dB ~ 100dB	0,1 dB	±1,5 dB
	60dB ~ 110dB	0,1 dB	±1,5 dB
	70dB ~ 120dB	0,1 dB	±1,5 dB
	80dB ~ 130dB	0,1 dB	±1,5 dB

MED. SONIDO	FRECUENCIA
30 dB - 130 dB	31.5 Hz - 8 KHz

- Sonómetro Digital tipo II según IEC 651.
- Rango de medida: 30dB a 130dB. Precisión: 2dB. 2000 cuentas.
- Resolución: 0,1dB.
- Indicación numérica en display y por grafico de barras.
- Rango de frecuencias: 30Hz a 8kHz
- Frecuencia de muestreo: 2 veces por segundo.
- Indicación en display de medida fuera de rango.
- Retención de lecturas en pantalla, valor máximo.
- Valoración de frecuencias A y C. Selección FAST/SLOW.
- Función autoapagado e indicador de batería baja. Pantalla retroiluminada.
- Bolsa de transporte incluida.
- Certificado de calibración de fábrica incluido.

MULTÍMETROS MEDIOAMBIENTALES

- MINI Medidor digital de humedad y Temperatura de materiales PROFESIONAL.
- Medición de HUMEDAD de 7 tipos de Materiales: Desde 0,0% hasta 60,0%.
- Medición de Temperatura: Desde -10°C hasta 50°C.
- Medición de Humedad Relativa: Desde -10% hasta 90%
- Profundidad de 0 a 50 mm.
- Velocidad de muestreo: 240 ms.
- Retención de lecturas en pantalla.
- Función autoapagado e indicador de batería baja.
- Pantalla retroiluminada.
- Bolsa de transporte incluida.
- Certificado de calibración de fábrica incluido.

MEDIDOR DE HUMEDAD DE MATERIALES PROFESIONAL

Código	Dimensiones (mm)	Peso (gr)	Pila (incluida)
50055	130 x 56 x 29	140	2 x AAA - 1,5V

Especific.	Intervalo	Resolución	Precisión
Humedad Relativa	10 - 90%	0,10%	± 5%
Temperatura	-10°C ~ 50°C	0,1°C	± 2°C
	14°F ~ 122°F	0,1°F	± 3,6°F
Humedad Materiales	0 - 60%	0,10%	± 2%

Selector	Intervalo	Materales
1	8,5 - 60%	Haya, abeto, alerce, abedul, cerezo, nogal
2	6,8 - 53,4%	Roble, arce, cedro, fresno, tamarix
3	0,9 - 24,5%	Cemento, hormigón
4	0,0 - 12,2%	Soleras de cemento y anhidrita
5	0,7 - 9,2%	Mortero de Cemento
6	0,5 - 11,1%	Mortero de Cal y yeso
7	0,0 - 17,8%	Ladrillo

TACÓMETROS

- Medida de velocidades angulares de 50 a 20.000 rev/min.
- Distancia de medida: 50 a 250mm.
- Retención de lecturas en pantalla.
- Retención de valores máximo, mínimo y promedio.
- Registro de hasta 100 medidas.
- Función autoapagado e indicador de batería baja.
- Pantalla retroiluminada.
- Bolsa de transporte incluida.
- Certificado de calibración de fábrica incluido.

TACÓMETRO DIGITAL PROFESIONAL SIN CONTACTO

Código	Dimensiones (mm)	Peso (gr)	Pila (incluida)
50072	170 x 60 x 27	140	4 x AAA - 1,5V

Especific.	Intervalo	Resolución	Precisión
Medidas	50 - 99,99 RPM	0,01 RPM	±(0,03%+2)
	100 - 9.999,9 RPM	0,1 RPM	±(0,03%+2)
	10.000 - 19.999 RPM	1 RPM	±(0,03%+2)

RANGO
50 ~ 19999 RPM

- Cinta reflectante de repuesto para tacómetro láser sin contacto.
- Con potente adhesivo para su correcta fijación.

CINTA REFLECTANTE DE REPUESTO PARA TACÓMETRO LÁSER

Código	Dimensiones (mm)
57723	300 x 15

T: (+34) 943 120 424 - F: (+34) 943 120 307 - info@acha.com - ventas@acha.com - www.acha.com

EXPOSITOR MEDICIÓN ELECTRÓNICA TOP 10

Código	N° de Piezas	Dimensiones (cm)	Códigos	Componentes	Uds.
XP501	28	163 x 43x 43	50002	Multímetro Digital Profesional BÁSICO	4
			50003	Multímetro Digital Profesional AVANZADO 3 EN 1	4
			50004	Multímetro Digital Profesional COMPLETO 10 EN 1	2
			50005	Multímetro Digital Profesional TRMS SUPER-PRO	1
			50022	Pinza Amperimétrica Digital AVANZADA TRMS	4
			50024	Pinza Amperimétrica Digital TRMS INDUSTRIAL	1
			50041	Detector de Tensión SIN CONTACTO	4
			50042	Detector de Metales y Tensión SIN CONTACTO	2
			50043	Comprobador Eléctrico de Tensión	4
			50050	Termómetro Digital Láser a Distancia 300°C	2

Empresa ESPAÑOLA de FABRICACIÓN NACIONAL de INSTRUMENTACIÓN ELECTRÓNICA DE MEDIDA

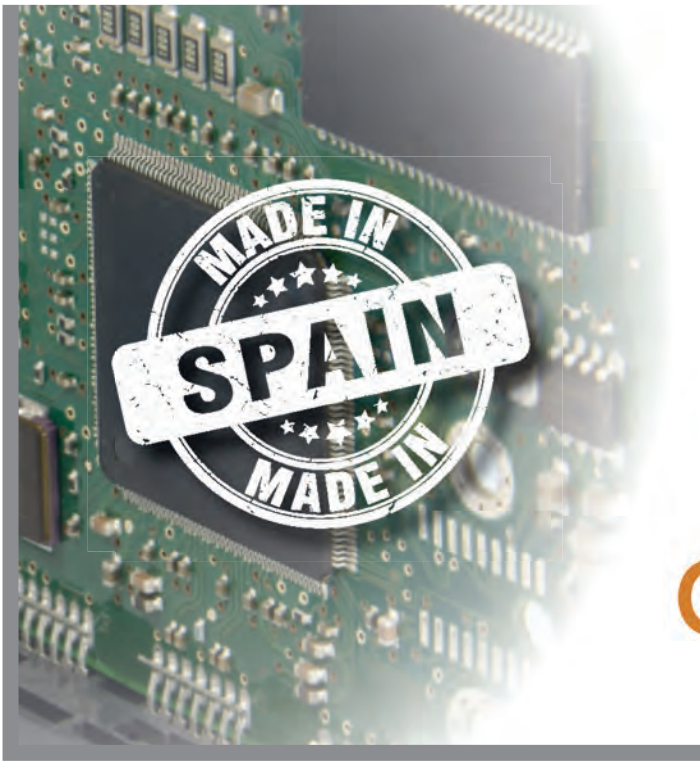

- La GAMA más amplia del mercado
- La más FIABLE
- Certificado de calibración de fábrica incluido.
- Disponibilidad INMEDIATA
- Plazo de entrega 24H
- SERVICIO Técnico personalizado
- Teléfono de atención al CLIENTE
- CALIDAD, SEGURIDAD, CONFIANZA

TERMOMETROS CON SONDA K

TERMÓMETRO CON SONDA K HASTA 700°C

Código	Dimensiones (mm)	Peso (gr)	Pila
57750	125 x 72 x 27	145	6F22 9V
Rango	-50 a 700°C		
Resolución	1°C		
Precisión	-50 a 0°C ±3°C 0 a 500°C ± 0,75% 500 a 700°C ± 1%		
Unidades de medida	°C y °F		
Función	Hold		

• Se suministra con sonda código 57-753.

TERMÓMETRO CON SONDA K HASTA 150°C

Código	Dimensiones (mm)	Peso (gr)	Pila
57751	125 x 72 x 27	145	6F22 9V
Rango	-50 a 150°C		
Resolución	0,1°C		
Precisión	-50 a 0°C ±3°C 0 a 100°C ± 1% 100 a 150°C ± 3%		
Unidades de medida	°C y °F		
Función	Hold		

• Se suministra con sonda código 57-753.

TERMÓMETRO CON SONDA K SOLIDARIA

Código	Dimensiones (mm)	Peso (gr)	Pila
57756	181 x 35 x 20	65	AG13/LR44
Rango	-50 a 270°C		
Resolución	0,1°C		
Precisión	-50 a 20°C (±1,5 % +1°C) 20 a 200°C (±1 % +1°C) 200 a 270°C (±2 % +4°C)		
Unidades de medida	°C y °F		
Función	• Nivel de bateria • Retroiluminación • Autoapagado		
Sonda	Inoxidable Ø3,5 x 75 mm		

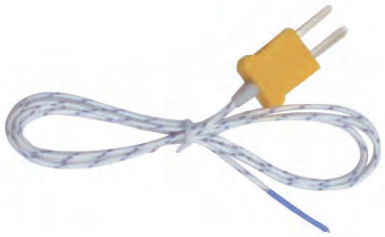

SONDA K INTERCAMBIABLE FIBRA DE VIDRIO

Código	Ø Sonda (mm)	Longitud Cable (mm)
57752	1,2	900
Tipo	Contacto	
Rango	-5 a 400°C	
Tiempo de respuesta	< 3 seg.	
Material sonda	Fibra de vidrio	

SONDA K INTERCAMBIABLE INOX DE PENETRACIÓN

Código	Ø Sonda (mm)	Longitud sonda (mm)	Longitud Cable (mm)
57753	3	80	1.400
Tipo	Penetración		
Rango	-5 a 900°C		
Tiempo de respuesta	< 3 seg.		
Material sonda	Inoxidable		
Peso (grs)	40		

SONDA K INTERCAMBIABLE INOX DE PENETRACIÓN

Código	Ø Sonda (mm)	Longitud sonda (mm)	Longitud Cable (mm)
57754	3	140	1.400
Tipo	Penetración		
Rango	-5 a 900°C		
Tiempo de respuesta	< 3 seg.		
Material sonda	Inoxidable		
Peso (grs)	40		

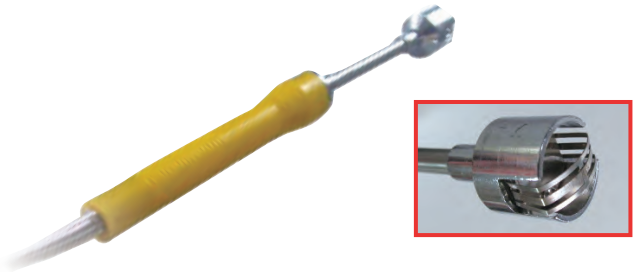

SONDA K INTERCAMBIABLE INOX DE CONTACTO

Código	Ø Sonda (mm)	Longitud sonda (mm)	Longitud Cable (mm)
57755	6	100	1.800
Tipo	Contacto		
Rango	-5 a 900°C		
Tiempo de respuesta	< 3 seg.		
Material sonda	Inoxidable		
Peso (grs)	130		

T: (+34) 943 120 424 - F: (+34) 943 120 307 - info@acha.com - ventas@acha.com - www.acha.com

MEDICIÓN DE ESPESORES

Se pueden fijar en soportes Standard

Se suministra en maletín de plástico, con las pilas para su utilización

ESPESOR DE PAREDES POR ULTRASONIDOS

Código	Dimensiones (mm)	Peso (gr)	Pila
57719	135 x 61 x 28	180	3 x AAA

Materiales.	Acero, aluminio, cobre, oro, plata, bronce, cristal, plástico,…
Frecuencia	5 MHz
Rango de medición:	1,2 mm - 220 mm. (acero) Tubos: Min Ø20 mm x 3 mm
Resolución	0,1 mm
Precisión	± (1% + 0,1 mm)
Tiempo de respuesta	0,6 seg
Longitud cable	1 m

Se suministra con pasta de contacto 57-720

Código
57-720

Se pueden fijar en soportes Standard

Se suministra en maletín de plástico, con las pilas para su utilización

ESPESOR DE REVESTIMIENTOS POR INDUCCIÓN MAGNÉTICA

Código	Dimensiones (mm)	Peso (gr)	Pila
57721	165 x 60 x 30	190	3 x AAA

Material Soporte	Hierro, aceros, aceros inoxidables (excepto austeníticos)
Revestiminetos (no magnéticos)	Pintura, goma, galvanizados, cromados, zincados (medición no destructiva)
Características soporte	• Espesor > 0,2 mm. • Radio de curvatura: convexo > 1,5 mm • Radio de curvatura: concavo > 6 mm
Resolución	1 µm
Precisión	± (3% + 2 µm)
Tiempo de respuesta	0,8 seg.
Retroiluminación	Si
Rango de medición	0 – 1,2 mm

OTROS INSTRUMENTOS ELECTRÓNICOS

DETECTOR DE MATERIALES

Código	Dimensiones (mm)	Peso (gr)	Pila
57725	160 x 75 x 25	173	2 x AAA

Material	Distancia de detección
Madera	26 mm
Tubo de hierro Ø 20 mm.	33 mm
Cables eléctricos 110 V o superior	45 mm

ENDOSCOPIO PARA VIDEO-INSPECCIÓN

Código		Pantalla	Sonda Ø x L (mm)
57735	1	3,5"	9 x 1000

- Para una rápida inspección visual de zonas críticas, como agujeros o tubos.
- Pantalla LCD en color.
- Resolución 320 x 240 .
- Zoom imagen: 1x – 2x.
- Rotación imagen 180°.
- Conector para sondas de cámara de 5.5, 9 y 12 mm.
- Batería 9 V.
- Se sirve en estuche.
- Ángulo de visión 60°.
- Iluminación regulable.
- Grado de protección IP67.
- Incluye espejo, gancho e imán.
- Temperatura de trabajo de 0 a 45°.

ESCUADRAS DE PRECISIÓN - DIN 875 / 00

DE GRANITO - DIN 875 / 00

Código		Dimensiones (mm)	Tolerancia de perpendicularidad (micras)
02602	1	100 x 63	2 µ
02604	1	160 x 100	2 µ
02606	1	250 x 160	3 µ
02610	1	400 x 250	4 µ

• Precisión: Grado 00.

DE GRANITO DE 4 CARAS - DIN 875 / 00

Código		Dimensiones (mm)	Tolerancia de perpendicularidad (micras)
02640	1	200 x 200	2 µ
02642	1	250 x 250	3 µ
02644	1	315 x 315	3 µ
02646	1	400 x 400	3 µ

• Precisión: Grado 00.

PARA MATRICERO DE ACERO INOXIDABLE, TEMPLADAS - DIN 875 / 00

Código		Dimensiones (mm)	Sección Aproximada (parte larga) (mm)	Sección Aproximada (parte corta) (mm)	Tolerancia de perpendicularidad (micras)
05002	1	25 x 20	5,0 x 3,5	6 x 3,5	3 µ
05004	1	40 x 28	5,5 x 3,5	6 x 3,5	3 µ

• Precisión: Grado 00. *Cajas de madera en pág. 41*

DE ACERO INOXIDABLE, BISELADAS, TEMPLADAS - DIN 875 / 00

Código		Dimensiones (mm)	Sección Aproximada (mm)	Tolerancia de perpendicularidad (micras)
05054	1	50 x 40	14 x 4	3 µ
05074	1	75 x 50	16 x 4	3 µ
05104	1	100 x 70	25 x 5	3 µ
05154	1	150 x 100	25 x 6	4 µ
05204	1	200 x 130	30 x 7	4 µ
05254	1	250 x 160	40 x 8	5 µ
05304	1	300 x 200	40 x 8	5 µ

• Precisión: Grado 00. *Cajas de madera en pág. 41*

T: (+34) 943 120 424 - F: (+34) 943 120 307 - info@acha.com - ventas@acha.com - www.acha.com

ESCUADRAS DE PRECISIÓN - DIN 875 / 0

DE ACERO AL CARBONO, LISAS - DIN 875 / 0

Código		Dimensiones (mm)	Sección Aproximada (mm)	Tolerancia de perpendicularidad (micras)
09075	1	75 x 50	16 x 7	7 µ
09010	1	100 x 70	16 x 7	7 µ
09015	1	150 x 100	20 x 7	8 µ
09020	1	200 x 130	25 x 7	9 µ
09025	1	250 x 160	30 x 8	10 µ
09030	1	300 x 200	30 x 8	11 µ
09040	1	400 x 265	40 x 10	13 µ
09050	1	500 x 330	40 x 10	15 µ

• Precisión: Grado 0.

Cajas de madera en pág. 41

Base atornillada

DE ACERO AL CARBONO, CON SOMBRERO - DIN 875 / 0

Código		Dimensiones (mm)	Sección Aproximada (mm)	Tolerancia de perpendicularidad (micras)
09175	1	75 x 50	16 x 7	7 µ
09110	1	100 x 70	16 x 7	7 µ
09115	1	150 x 100	20 x 7	8 µ
09120	1	200 x 130	25 x 7	9 µ
09125	1	250 x 160	30 x 8	10 µ
09130	1	300 x 200	30 x 8	11 µ
09140	1	400 x 265	40 x 10	13 µ
09150	1	500 x 330	40 x 10	15 µ

• Precisión: Grado 0.

Cajas de madera en pág. 41

DE ACERO INOX., TEMPLADAS, LISAS - DIN 875 / 0

Código		Dimensiones (mm)	Sección Aproximada (mm)	Tolerancia de perpendicularidad (micras)
01007	1	75 x 50	15 x 5	7 µ
01010	1	100 x 70	20 x 5	7 µ
01015	1	150 x 100	25 x 5	8 µ
01020	1	200 x 130	30 x 6	9 µ
01025	1	250 x 165	35 x 7	10 µ
01030	1	300 x 200	40 x 8	11 µ

• Precisión: Grado 0.

Cajas de madera en pág. 41

Base atornillada

DE ACERO INOX., TEMPLADAS, CON SOMBRERO - DIN 875 / 0

Código		Dimensiones (mm)	Sección Aproximada (mm)	Tolerancia de perpendicularidad (micras)
10007	1	75 x 50	15 x 5	7 µ
10010	1	100 x 70	20 x 5	7 µ
10015	1	150 x 100	25 x 5	8 µ
10020	1	200 x 130	30 x 6	9 µ
10025	1	250 x 165	35 x 7	10 µ
10030	1	300 x 200	40 x 8	11 µ

• Precisión: Grado 0.

Cajas de madera en pág. 41

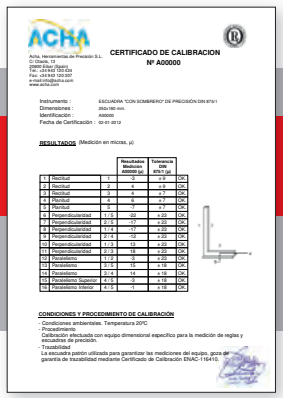

ACHA

Acha, Herramientas de Precisión S.L.
C/ Olaeta, 13
20600 Eibar (Spain)
Tel.: +34 943 120 424
Fax: +34 943 120 307
e-mail:info@acha.com
www.acha.com

CERTIFICADO DE CALIBRACION
Nº A00000

Instrumento : ESCUADRA "CON SOMBRERO" DE PRECISIÓN DIN 875/1
Dimensiones : 250x180 mm.
Identificación : A00000
Fecha de Certificación : 02-01-2012

RESULTADOS (Medición en micras, µ)

			Resultados Medición A00000 (µ)	Tolerancia DIN 875/1 (µ)	
1	Rectitud	1	-2	± 9	OK
2	Rectitud	2	4	± 9	OK
3	Rectitud	3	4	± 7	OK
4	Planitud	4	6	± 7	OK
5	Planitud	5	-7	± 7	OK
6	Perpendicularidad	6 / 1	-22	± 23	OK
7	Perpendicularidad	6 / 2	-17	± 23	OK
8	Perpendicularidad	6 / 3	-17	± 23	OK
9	Perpendicularidad	6 / 4	-12	± 23	OK
10	Perpendicularidad	6 / 5	-13	± 23	OK
11	Perpendicularidad	6 / 6	-18	± 23	OK
12	Paralelismo	6 / 7	-9	± 23	OK
13	Paralelismo	6 / 8	-15	± 18	OK
14	Paralelismo	6 / 9	-14	± 18	OK
15	Paralelismo Superior	6 / 10	-2	± 18	OK
16	Paralelismo Inferior	6 / 11	1	± 18	OK

CONDICIONES Y PROCEDIMIENTO DE CALIBRACIÓN

- Condiciones ambientales. Temperatura 20ºC
- Procedimiento
  Calibración efectuada con equipo dimensional específico para la medición de reglas y escuadras de precisión.
- Trazabilidad
  La escuadra patrón utilizada para garantizar las mediciones del equipo, goza de garantía de trazabilidad mediante Certificado de Calibración ENAC-116410.

CERTIFICADO ACHA DE CALIBRACIÓN, CON TRAZABILIDAD ENAC*

- Control unitario efectuado a 20°C de temperatura.
- Válido para auditorías.

**Consultar*

ESCUADRAS DE PRECISIÓN - DIN 875 / 1

DE ACERO AL CARBONO, LISAS - DIN 875 / 1

Código		Dimensiones (mm)	Sección Aproximada (mm)	Tolerancia de perpendicularidad (micras)
01074	1	75 x 50	16 x 7	14 µ
01104	1	100 x 70	16 x 7	15 µ
01154	1	150 x 100	20 x 7	18 µ
01204	1	200 x 130	25 x 7	20 µ
01254	1	250 x 160	30 x 8	23 µ
01304	1	300 x 180	30 x 8	25 µ
01404	1	400 x 265	40 x 10	30 µ
01504	1	500 x 330	40 x 10	35 µ
01754	1	750 x 500	50 x 10	48 µ
01994	1	1.000 x 500	50 x 10	60 µ
Cód. Display				
01074D	1	75 x 50	16 x 7	14 µ
01104D	1	100 x 70	16 x 7	15 µ
01154D	1	150 x 100	20 x 7	18 µ
01204D	1	200 x 130	25 x 7	20 µ
01254D	1	250 x 160	30 x 8	23 µ
01304D	1	300 x 180	30 x 8	25 µ

• Precisión: Grado 1.

Cajas de madera en pág. 41

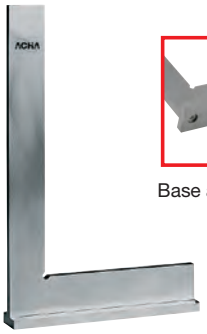

Base atornillada

DE ACERO AL CARBONO, CON SOMBRERO - DIN 875 / 1

Código		Dimensiones (mm)	Sección Aproximada (mm)	Tolerancia de perpendicularidad (micras)
10074	1	75 x 50	16 x 7	14 µ
10104	1	100 x 70	16 x 7	15 µ
10154	1	150 x 100	20 x 7	18 µ
10204	1	200 x 130	25 x 7	20 µ
10254	1	250 x 160	30 x 8	23 µ
10304	1	300 x 180	30 x 8	25 µ
10404	1	400 x 265	40 x 10	30 µ
10504	1	500 x 330	40 x 10	35 µ
10754	1	750 x 500	50 x 10	48 µ
10994	1	1.000 x 500	50 x 10	60 µ
Cód. Display				
10074D	1	75 x 50	16 x 7	14 µ
10104D	1	100 x 70	16 x 7	15 µ
10154D	1	150 x 100	20 x 7	18 µ
10204D	1	200 x 130	25 x 7	20 µ
10254D	1	250 x 160	30 x 8	23 µ
10304D	1	300 x 180	30 x 8	25 µ

• Precisión: Grado 1.

Cajas de madera en pág. 41

DE ACERO INOX., LISAS - DIN 875 / 1

Código		Dimensiones (mm)	Sección Aproximada (mm)	Tolerancia de perpendicularidad (micras)
02807	1	75 x 50	16 x 7	14 µ
02810	1	100 x 70	16 x 7	15 µ
02815	1	150 x 100	20 x 7	18 µ
02820	1	200 x 130	25 x 7	20 µ
02825	1	250 x 165	30 x 8	23 µ
02830	1	300 x 200	30 x 8	25 µ

• Precisión: Grado 1.

Cajas de madera en pág. 41

Base atornillada

DE ACERO INOX., CON SOMBRERO - DIN 875 / 1

Código		Dimensiones (mm)	Sección Aproximada (mm)	Tolerancia de perpendicularidad (micras)
11807	1	75 x 50	16 x 7	14 µ
11810	1	100 x 70	16 x 7	15 µ
11815	1	150 x 100	20 x 7	18 µ
11820	1	200 x 130	25 x 7	20 µ
11825	1	250 x 165	30 x 8	23 µ
11830	1	300 x 200	30 x 8	25 µ

• Precisión: Grado 1.

Cajas de madera en pág. 41

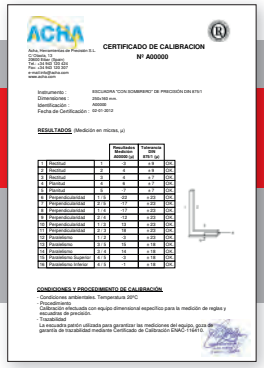

ACHA

Acha, Herramientas de Precisión S.L.
Ctra. Lezama, 5
Apdo. Correos 1
20810 Eibar - Spain
Tel.: +34 943 120 424
Fax: +34 943 120 307
info@acha.com
www.acha.com

CERTIFICADO DE CALIBRACION
Nº A00000

Instrumento : ESCUADRA "CON SOMBRERO" DE PRECISIÓN DIN 875/1
Dimensiones : 200x160 mm
Identificación : A00000
Fecha de Certificación : 02-01-2012

RESULTADOS (Medición en micras, µ)

			Resultado Medición A00000 µ	Tolerancia DIN 875/1 µ	
1	Rectitud	1	-3	+8	OK
2	Rectitud	2	4	+8	OK
3	Rectitud	3	-4	+7	OK
4	Rectitud	4	4	+7	OK
5	Rectitud	5	5	+7	OK
6	Perpendicularidad	1-2	-12	+23	OK
7	Perpendicularidad	2-3	-17	+23	OK
8	Perpendicularidad	1-3	-17	+23	OK
9	Perpendicularidad	2-4	-12	+23	OK
10	Perpendicularidad	1-4	-17	+23	OK
11	Perpendicularidad	2-5	-18	+23	OK
12	Paralelismo	1-2	-3	+23	OK
13	Paralelismo	2-3	-10	+18	OK
14	Paralelismo	3-4	-10	+18	OK
15	Paralelismo Superior	4-5	-2	+18	OK
16	Paralelismo Inferior	4-5	-1	+18	OK

CONDICIONES Y PROCEDIMIENTO DE CALIBRACIÓN

- Condiciones ambientales. Temperatura 20ºC
- Procedimiento
Control unitario efectuado con equipo dimensional específico para la medición de reglas y escuadras de precisión.
- Trazabilidad
La escuadra patrón utilizada para garantizar las mediciones del equipo, goza de garantía de trazabilidad mediante Certificado de Calibración ENAC-1164/10

CERTIFICADO ACHA DE CALIBRACIÓN, CON TRAZABILIDAD ENAC*

- Control unitario efectuado a 20°C de temperatura.
- Válido para auditorías.

**Consultar*

DE ACERO AL CARBONO, LISAS - DIN 875 / 2

Código		Dimensiones (mm)	Sección Aproximada (mm)	Tolerancia de perpendicularidad (micras)
03074	1	75 x 50	16 x 7	28 µ
03104	1	100 x 70	16 x 7	30 µ
03154	1	150 x 100	20 x 7	35 µ
03204	1	200 x 130	25 x 7	40 µ
03254	1	250 x 160	30 x 8	45 µ
03304	1	300 x 180	30 x 8	50 µ
03404	1	400 x 265	40 x 10	60 µ
03504	1	500 x 330	40 x 10	70 µ
03754	1	750 x 500	50 x 10	95 µ
03994	1	1.000 x 500	50 x 10	120 µ
Cód. Display				
03074D	1	75 x 50	16 x 7	28 µ
03104D	1	100 x 70	16 x 7	30 µ
03154D	1	150 x 100	20 x 7	35 µ
03204D	1	200 x 130	25 x 7	40 µ
03254D	1	250 x 160	30 x 8	45 µ
03304D	1	300 x 180	30 x 8	50 µ

• Precisión: Grado 2.

Cajas de madera en pág. 41

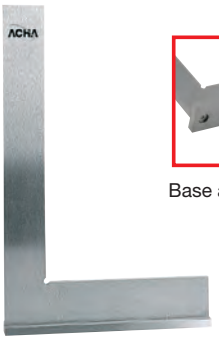

Base atornillada

DE ACERO AL CARBONO, CON SOMBRERO - DIN 875 / 2

Código		Dimensiones (mm)	Sección Aproximada (mm)	Tolerancia de perpendicularidad (micras)
12074	1	75 x 50	16 x 7	28 µ
12104	1	100 x 70	16 x 7	30 µ
12154	1	150 x 100	20 x 7	35 µ
12204	1	200 x 130	25 x 7	40 µ
12254	1	250 x 160	30 x 8	45 µ
12304	1	300 x 180	30 x 8	50 µ
12404	1	400 x 265	40 x 10	60 µ
12504	1	500 x 330	40 x 10	70 µ
12754	1	750 x 500	50 x 10	95 µ
12994	1	1.000 x 500	50 x 10	120 µ
Cód. Display				
12074D	1	75 x 50	16 x 7	28 µ
12104D	1	100 x 70	16 x 7	30 µ
12154D	1	150 x 100	20 x 7	35 µ
12204D	1	200 x 130	25 x 7	40 µ
12254D	1	250 x 160	30 x 8	45 µ
12304D	1	300 x 180	30 x 8	50 µ

• Precisión: Grado 2.

Cajas de madera en pág. 41

DE ACERO INOX., LISAS - DIN 875 / 2

Código		Dimensiones (mm)	Sección Aproximada (mm)	Tolerancia de perpendicularidad (micras)
04705	1	75 x 50	20 x 5	28 µ
04710	1	100 x 70	20 x 5	30 µ
04715	1	150 x 100	25 x 5	35 µ
04720	1	200 x 130	30 x 6	40 µ
04725	1	250 x 165	35 x 7	45 µ
04730	1	300 x 175	35 x 7	50 µ
04740	1	400 x 200	40 x 10	60 µ
04750	1	500 x 250	40 x 10	70 µ

• Precisión: Grado 2.

Cajas de madera en pág. 41

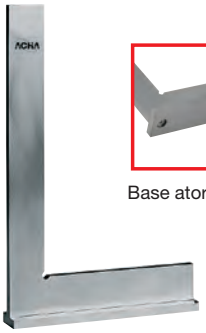

Base atornillada

DE ACERO INOX., CON SOMBRERO - DIN 875 / 2

Código		Dimensiones (mm)	Sección Aproximada (mm)	Tolerancia de perpendicularidad (micras)
06705	1	75 x 50	20 x 5	28 µ
06710	1	100 x 70	20 x 5	30 µ
06715	1	150 x 100	25 x 5	35 µ
06720	1	200 x 130	30 x 5	40 µ
06725	1	250 x 160	35 x 7	45 µ
06730	1	300 x 175	35 x 7	50 µ
06740	1	400 x 200	40 x 10	60 µ
06750	1	500 x 250	40 x 10	70 µ

• Precisión: Grado 2.

Cajas de madera en pág. 41

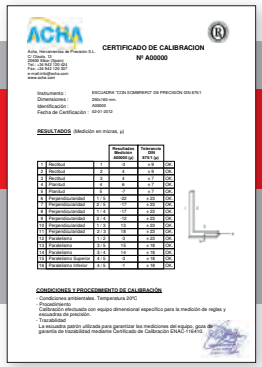

ACHA

Acha, Herramientas de Precisión S.L.
Ctra. Lezama, 5
Apdo. 1.064
20800 Zaldibar (Bizkaia)
Tel.: +34 943 120 424
Fax: +34 943 120 307
e-mail: info@acha.com
www.acha.com

CERTIFICADO DE CALIBRACION
Nº A00000

Instrumento : ESCUADRA "CON SOMBRERO" DE PRECISIÓN DIN 875/1
Dimensiones : 200x160 mm.
Identificación : A00000
Fecha de Certificación : 02-01-2012

RESULTADOS (Medición en micras, µ)

		Resultado Medición A00000 µ	Tolerancia DIN 875/1 µ	
1	Rectitud	1	+5	OK
2	Rectitud	2	+5	OK
3	Rectitud	3	+7	OK
4	Rectitud	4	+7	OK
5	Planitud	5	+7	OK
6	Perpendicularidad	17-5	-20	OK
7	Perpendicularidad	17-5	-17	OK
8	Perpendicularidad	17-5	-17	OK
9	Perpendicularidad	17-5	-18	OK
10	Perpendicularidad	17-5	-13	OK
11	Perpendicularidad	17-5	-18	OK
12	Paralelismo	17-5	-13	OK
13	Paralelismo	17-5	-13	OK
14	Paralelismo	17-5	-13	OK
15	Paralelismo Superior	17-5	-	OK
16	Paralelismo Inferior	17-5	-	OK

CONDICIONES Y PROCEDIMIENTO DE CALIBRACIÓN
- Condiciones ambientales. Temperatura 20ºC
- Procedimiento:
- Calibración efectuada con equipo dimensional específico para la medición de reglas y escuadras de precisión.
- Trazabilidad
- La escuadra patrón utilizada para garantizar las mediciones del equipo, goza de garantía de trazabilidad mediante Certificado de Calibración ENAC-116470

CERTIFICADO ACHA DE CALIBRACIÓN, CON TRAZABILIDAD ENAC*

- Control unitario efectuado a 20°C de temperatura.
- Válido para auditorías.

**Consultar*

ESCUADRAS DE ACERO DE 45°, 60°, 120° Y 135°

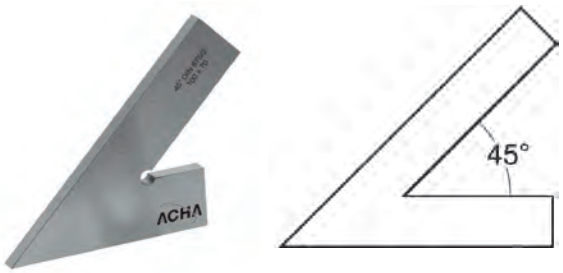

DE 45° LISAS

Código		Dimensiones (mm)
04010	1	100 x 70
04012	1	125 x 80
04014	1	150 x 100
04020	1	200 x 130
04025	1	250 x 160
04030	1	300 x 200

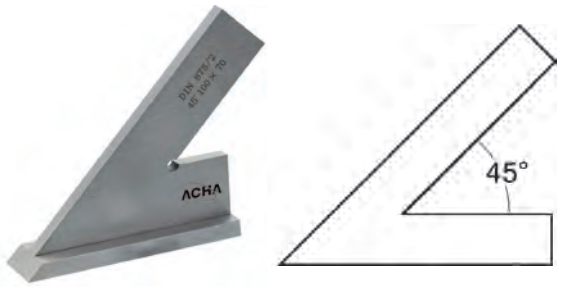

DE 45° CON SOMBRERO

Código		Dimensiones (mm)
13010	1	100 x 70
13012	1	125 x 80
13014	1	150 x 100
13020	1	200 x 130
13025	1	250 x 160
13030	1	300 x 200

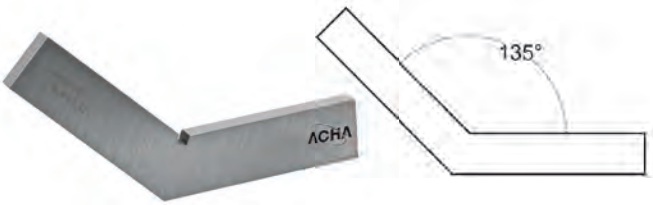

DE 135° LISAS

Código		Dimensiones (mm)
04205	1	50 x 50
04207	1	75 x 75
04064	1	100 x 100
04215	1	150 x 150
04220	1	200 x 200

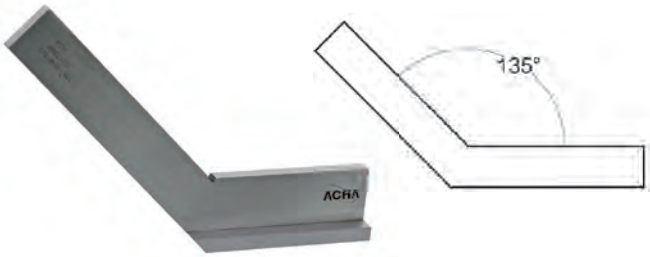

DE 135° CON SOMBRERO

Código		Dimensiones (mm)
13210	1	100 x 70
13212	1	120 x 80
13040	1	150 x 100
13220	1	200 x 130
13225	1	250 x 165
13230	1	300 x 175

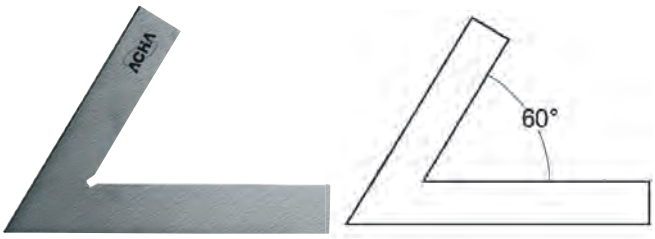

DE 60° LISA

Código		Dimensiones (mm)
04024	1	150 x 100

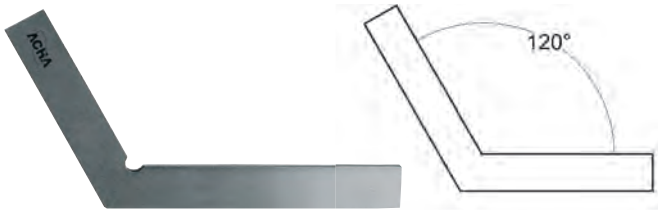

DE 120° LISAS

Código		Dimensiones (mm)
04105	1	50 x 50
04107	1	75 x 75
04034	1	100 x 100
04115	1	150 x 150
04120	1	200 x 200

T: (+34) 943 120 424 - F: (+34) 943 120 307 - info@acha.com - ventas@acha.com - www.acha.com

ESCUADRAS DE CARPINTERO

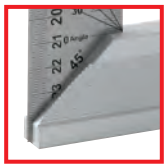

PROFESIONAL

Código		Dimensiones (mm)	Hoja (mm)	Base (mm)
40204	10	200 x 125	40 x 1	40 x 14
40254	10	250 x 150	40 x 1	40 x 14
40304	10	300 x 170	40 x 1	40 x 14
40404	10	400 x 215	40 x 1	40 x 14

- Base de Aluminio.
- Hoja en acero inoxidable mate.
- Grabado en profundidad en ambas caras.
- Unión remachada con inglete a 45°.
- Referencias de ángulos 30°, 45° y 60° marcadas directamente sobre la hoja.

BRICOLAJE

Código		Dimensiones (mm)	Hoja (mm)	Base (mm)
41254	10	250 x 120	36 x 1	36 x 12
41304	10	300 x 130	36 x 1	36 x 12
41404	10	400 x 185	36 x 1	36 x 12
41405	10	500 x 210	36 x 1	36 x 12

- Base de aluminio.
- Hoja Inox-Mate.
- Unión : Inglete a 45°
- Grabada en profundidad en ambas caras.

ESCUADRAS DE ACERO DE SECCIÓN REDUCIDA, ZINCADAS

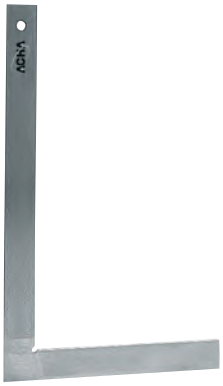

DE ACERO DE SECCIÓN REDUCIDA, ZINCADAS, LISAS

Código		Dimensiones (mm)	Sección Aproximada (mm)	Tolerancia de perpendicularidad (micras)
07310	10	100 x 70	20 x 5	60 µ
07315	10	150 x 100	20 x 5	70 µ
07320	10	200 x 130	20 x 5	80 µ
07325	10	250 x 160	25 x 5	90 µ
07330	10	300 x 180	25 x 5	100 µ
07340	10	400 x 230	30 x 5	120 µ
07350	10	500 x 280	30 x 5	140 µ
07360	10	600 x 330	30 x 5	160 µ
07380	5	800 x 430	30 x 5	200 µ
07394	5	1.000 x 500	30 x 5	240 µ

- Para: marmolistas, canteros, herreros, cerrajeros, etc.

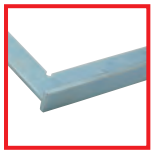

Base no atornillada

DE ACERO DE SECCIÓN REDUCIDA, ZINCADAS, CON SOMBRERO

Código		Dimensiones (mm)	Sección Aproximada (mm)	Tolerancia de perpendicularidad (micras)
07510	10	100 x 70	20 x 5	60 µ
07515	10	150 x 100	20 x 5	70 µ
07520	10	200 x 130	20 x 5	80 µ
07525	10	250 x 160	25 x 5	90 µ
07530	10	300 x 180	25 x 5	100 µ
07540	5	400 x 230	30 x 5	120 µ
07550	5	500 x 280	30 x 5	140 µ
07560	5	600 x 330	30 x 5	160 µ
07580	5	800 x 430	30 x 5	200 µ
07594	5	1.000 x 500	30 x 5	240 µ

- Para: marmolistas, canteros, herreros, cerrajeros, etc.

CARTABONES

VACIADOS CON BAÑO INOX. NEGRO, LISOS

Código		Dimensiones (mm)	Espesor (mm)
14124	5	125 x 125	4
14154	5	150 x 150	4
14204	5	200 x 200	4

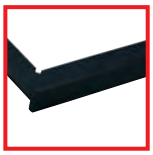

Base no atornillada

VACIADOS CON BAÑO INOX. NEGRO, CON SOMBRERO

Código		Dimensiones (mm)	Espesor (mm)
15124	2	125 x 125	4
15154	2	150 x 150	4
15204	2	200 x 200	4
15254	1	250 x 250	4

ESCUADRA ZINCADA PARA BRIDAS

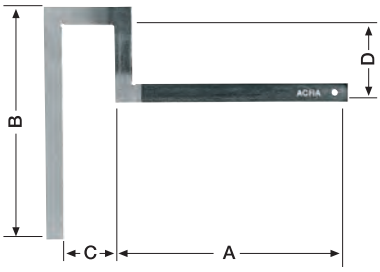

DE ACERO DE SECCIÓN REDUCIDA, ZINCADAS, PARA BRIDAS

Código		A x B (mm)	Sección Aproximada (mm)	C (mm)	D (mm)
07730	1	300 x 300	25 x 5	65	100
07740	1	400 x 400	30 x 5	75	125
07750	1	500 x 500	30 x 5	75	125
07760	1	600 x 500	30 x 5	100	125
07780	1	800 x 500	30 x 5	100	150

• Para: marmolistas, canteros, herreros, cerrajeros, etc.

ESCUADRAS MAGNÉTICAS

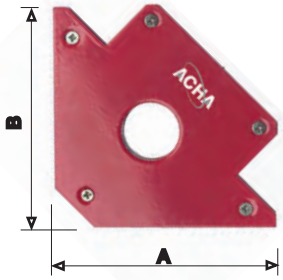

PARA SOLDADURA Y OTROS USOS

Código		Dimensiones A x B (mm)	Espesor (mm)
13854D	1	85 x 85	15
13874D	1	110 x 110	16
13875D	1	140 x 140	20

DE GRAN FUERZA PLANA

Código		Dimensaiones (mm)	Tipo de caras (mm)	Fuerza
13820	1	200 x 200 x 60	Plana	136 Kg./cara

ESCUADRAS COMBINADAS

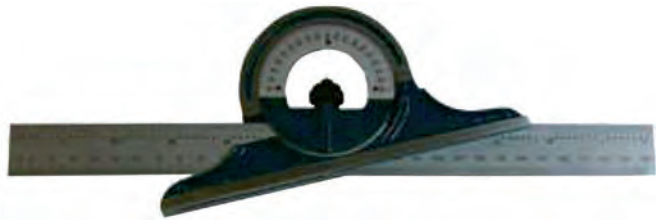

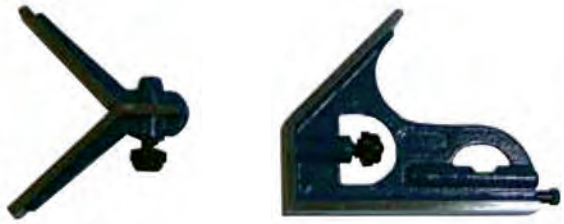

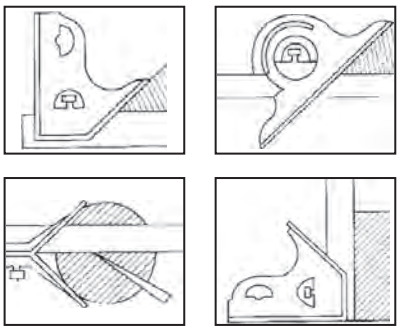

ESCUADRA COMBINADA, GONIÓMETRO Y BUSCA CENTROS

Código		L (mm)
16401	1	300

Usos:

- Calibre de altura.
- Calibre de profundidad.
- Transportador de ángulos.
- Escuadra de 45°
- Escuadra de 90°
- Escuadra de 135°
- Escuadra busca-centros.
- Nivel horizontal.
- Nivel vertical.

Incluye:

- Regla niquelada.
- Punta de trazar niquelada.
- Regla graduada en mm. y pulgadas.
- Suministrado en estuche.

ESCUADRA COMBINADA

Código		L (mm)
16410	1	300

Usos:

- Calibre de altura.
- Calibre de profundidad.
- Escuadra de 45°
- Escuadra de 90°
- Escuadra de 135°
- Nivel horizontal.
- Nivel vertical.

Incluye:

- Regla niquelada.
- Punta de trazar niquelada.
- Regla graduada en mm. y pulgadas.

T: (+34) 943 120 424 - F: (+34) 943 120 307 - info@acha.com - ventas@acha.com - www.acha.com

ESCUADRAS BUSCA CENTROS

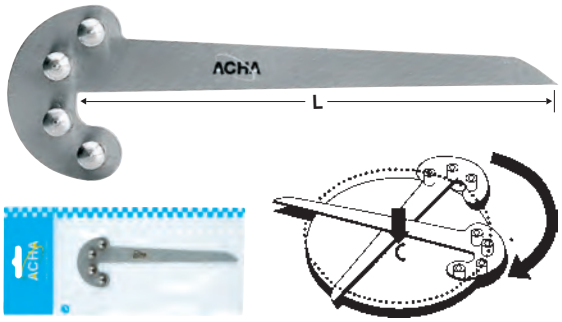

DE ACERO INOX.

Código		L (mm)	Para Ø máximo (mm)
04093	6	140	100
Cód. Display			
04093D	1	140	100

- Fabricado en acero inoxidable.

DE ACERO CON REGLA CROMADA MATE, MILIMETRADA

Código		L1 (mm)	L2 (mm)	Para Ø máximo (mm)
04081	1	130	150	200
04082	1	150	200	220
04084	1	180	300	280

- Regla graduada en mm.
- Escala cromada mate.
- Tolerancia 0,3 mm.

TRANSPORTADORES DE ÁNGULOS

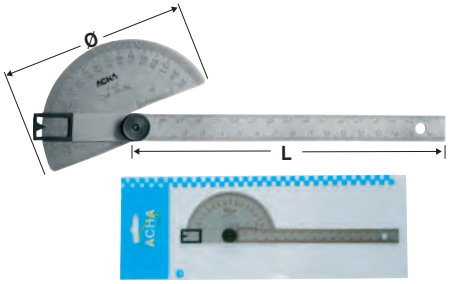

DE ACERO INOX. CON VISOR CUADRADO Y CERRADO

Código		Ø (mm)	L (mm)
17113	6	95	180
Cód. Display			
17113D	1	95	180

- Acero inox.
- Grabado con láser en profundidad.
- Visor de puntero.
- Rango de medición: de 0 a 170°.
- Con tornillo de fijación.

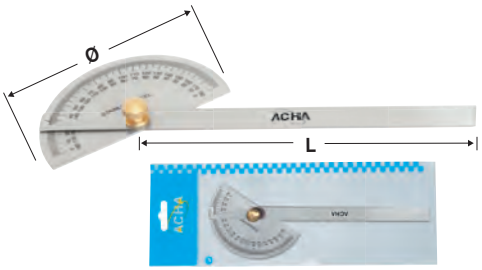

DE ACERO CROMADO MATE CON VISOR SEMICERRADO

Código		Ø (mm)	L (mm)
17135	1	80	160
Cód. Display			
17135D	1	80	160

- Acero especial, cromado mate.
- Visor semicerrado.
- Rango de medición: de 0 a 180°
- Con tornillo de fijación.

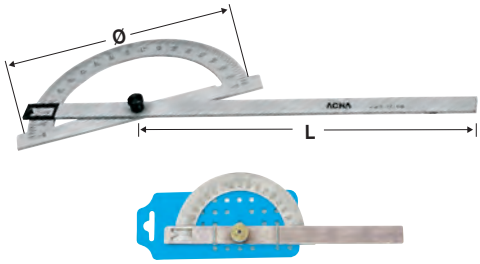

DE ACERO CROMADO MATE CON VISOR CUADRADO Y CERRADO

Código		Ø (mm)	L (mm)
17116	6	130	160
17118	6	160	200
17120	1	210	300
17122	1	260	380
Cód. Display			
17116D	1	130	160
17118D	1	160	200
17120D	1	210	300
17122D	1	260	380

- Acero especial, cromado mate.
- Visor de puntero.
- Rango de medición: de 0 a 180°.
- Con tornillo de fijación.

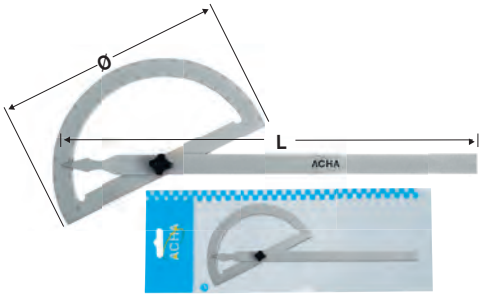

DE ACERO CROMADO MATE CON VISOR DE PUNTERO

Código		Ø (mm)	L (mm)
17140	1	80	120
17141	1	120	150
17142	1	150	200
17143	1	200	300
17144	1	250	500
17145	1	300	600
17146	1	420	800
17147	1	420	1.000
Cód. Display			
17140D	1	80	120
17141D	1	120	150
17142D	1	150	200
17143D	1	200	300

- Acero especial, cromado mate.
- Visor de puntero.
- Rango de medición: de 0 a 180°.
- Con tornillo de fijación.

TRANSPORTADORES DE ÁNGULOS CON CORREDERA, DE 10 - 170°

DE ACERO CROMADO MATE Y TORNILLO DE FIJACIÓN SUPERIOR

Código		Ø (mm)	L Regla (mm)
17150	1	100	150
17151	1	150	300
17152	1	200	400
17153	1	250	500
17154	1	300	600

- Acero especial. Cromado mate.
- Rango de medición de 10 - 170°.
- Hoja con corredera ajustable.
- Con tornillo de fijación en la parte superior.
- Parte trasera plana.

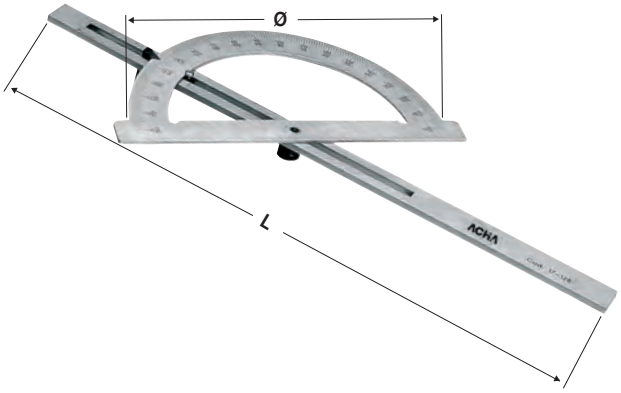

DE ACERO CROMADO MATE Y TORNILLO DE FIJACIÓN INFERIOR

Código		Ø (mm)	L (mm)
17128	1	210	400

- Acero especial. Cromado mate.
- Rango de medición de 10 - 170°.
- Hoja con corredera ajustable.
- Con 2 tornillos de fijación en la parte inferior.

GONIÓMETROS DE PRECISIÓN DE LECTURA DIRECTA

UNIVERSALES

Código		Hoja (mm)
17160	1	150
17161	1	200
17162	1	300
17163	1	150 + 300
17164	1	150 + 200 + 300

- Con ajuste fino y lupa.
- Lectura sin paralaje.
- Escala cromo mate.
- Lectura directa 1/12° = 5'.
- Rango de medición: 4 x 90 °.
- Con escuadra móvil para medición de ángulos pequeños.

UNIVERSALES DE RELOJ

Código		Hoja (mm)
17170	1	150
17171	1	200
17172	1	300
17173	1	150 + 300

- Con reloj y ajuste fino.
- Lectura directa 1/12° = 5'
- Rango de medición: 4 x 90°.
- Con escuadra móvil para medición de ángulos pequeños.

PILA
3V
CR2032

DIGITAL

Código		Hoja (mm)
17177	1	150 + 300

- Visualización en grados y minutos.
- Rango de medición: ± 360°
- Lectura: 0,008° / 30"
- Precisión ± 4'
- Con escuadra móvil para medición de ángulos pequeños.
- Incluye 2 reglas: 150 / 300 mm.

T: (+34) 943 120 424 - F: (+34) 943 120 307 - info@acha.com - ventas@acha.com - www.acha.com

DE ACERO, GRADUADAS

Código		Longitud Regla (mm)	Sección Regla (mm)
16002	6	150	22 x 3
16004	6	200	22 x 3
16008	6	300	25 x 3
Cód. Display			
16002D	1	150	22 x 3
16004D	1	200	22 x 3
16008D	1	300	25 x 3

• Grados indicados: 15°, 30°, 45°, 60°, 75°, 90° y 120°.

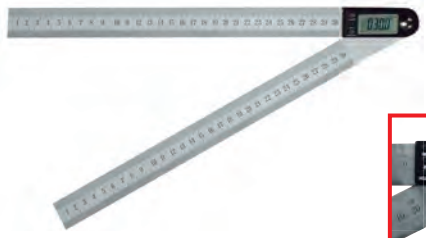

DIGITAL

Código		Lectura	Longitud Regla (mm)	Sección Regla (mm)
16050D	1	0,1°	200	30 x 1,5
16051D	1	0,1°	300	30 x 1,5

• Falsa escuadra con transportador de ángulos digital.
• Rango: 360°.
• Lectura directa: de 0 a 180°.
• Reglas milimetradas.
• Botón HOLD/Rev. permite lectura invertida.

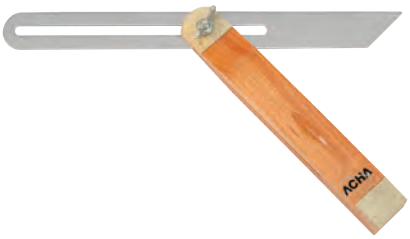

CON MANGO DE MADERA CON DURALUMINO Y HOJA FLEXIBLE

Código		Dimensiones (mm)	Hoja (mm)	Base (mm)
16330	6	250 x 180	25 x 1,1	25 x 20
16332	6	300 x 220	25 x 1,1	25 x 20
16334	6	400 x 300	25 x 1,1	25 x 20

• Base en madera con protección de duraluminio.

CON MANGO DE MADERA CON DURALUMINO Y HOJA FLEXIBLE EN DISPLAY

Código		Dimensiones (mm)	Hoja (mm)	Base (mm)
16330D	1	250 x 180	25 x 1,1	25 x 20
16332D	1	300 x 220	25 x 1,1	25 x 20

• Hoja inoxidable de 1,1 mm.

BASE ALUMINIO CON HOJA ANCHA MILIMETRADA

Código		Dimensiones (mm)	Hoja (mm)	Base (mm)
16060	1	300 x 162	45 x 1,2	44 x 18

• Marca referencia de 0° a 180°Cada 22,5°.
• Precisión: ± 0,5° = 1 mm/m.
• Base de aluminio anodizada.
• Hoja de acero inoxidable graduada en mm.

CON MANGO DE ABS

Código		Longitud Regla (mm)	Sección Regla (mm)
16324	12	200	22 x 1
Cód. Display			
16324D	1	200	22 x 1

COMPASES DE MEDICIÓN

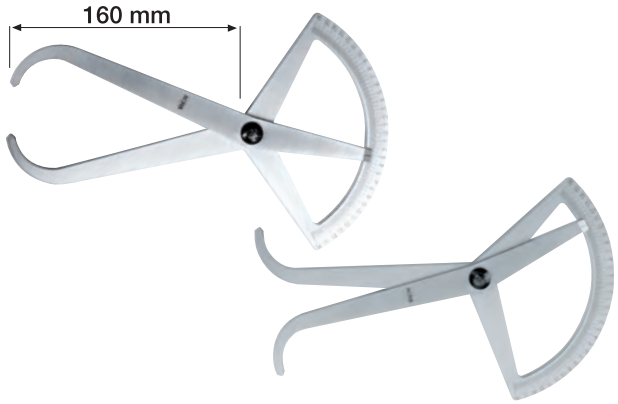

PARA EXTERIORES E INTERIORES

Código		Rango de medición Exterior (mm)	Rango de medición Interior (mm)
23004	1	0 - 160	39 - 160

- Para mediciones internas y externas.
- Lectura: 1 mm.
- Acabado: Como mate.
- Alta visibilidad.

PARA EXTERIORES E INTERIORES, DE MEDICIÓN INDIRECTA

Código		Rango de medición (mm)
23030	1	Hasta 120
23035	1	Hasta 160
23040	1	Hasta 200
23045	1	Hasta 240

- Con tornillo bisagra.

COMPASES PLANOS ZINCADOS

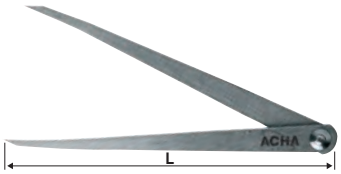

DE PUNTAS

Código		L (mm)
25154	6	150
25204	6	200
25254	6	250
25304	6	300
25404	1	400
25504	1	500
25604	1	600
25804	1	800
25994	1	1.000

- Unión remachada.
- Apertura máxima aproximada (recomendada) = longitud.

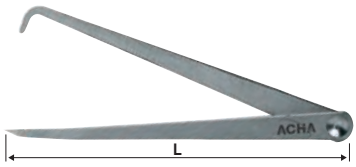

DE CENTRADO

Código		L (mm)
26154	6	150
26204	6	200
26254	6	250

- Unión remachada.
- Apertura máxima aproximada (recomendada) = longitud.

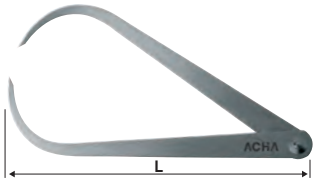

PARA EXTERIORES

Código		L (mm)
23104	6	100
23154	6	150
23204	6	200
23254	6	250
23304	6	300
23404	1	400
23504	1	500
23604	1	600
23804	1	800
23994	1	1.000

- Unión remachada.
- Apertura máxima aproximada (recomendada) = longitud.

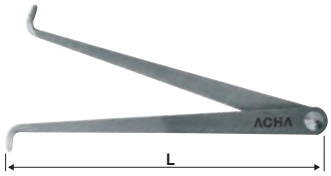

PARA INTERIORES

Código		L (mm)
24104	6	100
24154	6	150
24204	6	200
24254	6	250
24304	6	300
24404	1	400
24504	1	500
24604	1	600
24804	1	800
24994	1	1.000

- Unión remachada.
- Apertura máxima aproximada (recomendada) = longitud.

T: (+34) 943 120 424 - F: (+34) 943 120 307 - info@acha.com - ventas@acha.com - www.acha.com

DE PUNTAS, CON MUELLE

Código		L (mm)
28670	4	100
28671	4	150
28672	4	200
28673	4	250
28674	4	300
28675	1	400
28676	1	500
28677	1	600

- Compás de muelle DIN 6487.
- Tuerca de desplazamiento rápido.
- Puntas templadas.
- Apertura máxima aproximada = longitud.

DE PUNTAS INTERCAMBIABLES, CON MUELLE

Código		L (mm)
19013	4	100
19014	4	125
19024	4	150
19034	4	200
19044	4	250
19054	4	300
19058	1	500
PUNTAS DE REPUESTO (PAREJA)		
19065	2 Puntas de Widia	30 x Ø 2

- Compás de muelle DIN 6487.
- Tuerca de desplazamiento rápido.
- Puntas Intercambiables.
- Apertura máxima aproximada = longitud.

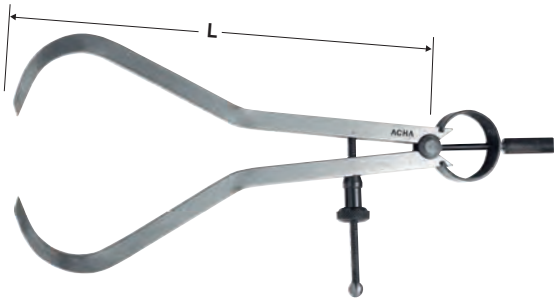

PARA EXTERIORES, CON MUELLE

Código		L (mm)
28680	4	100
28681	4	150
28682	4	200
28683	4	250
28684	4	300
28685	1	400
28686	1	500
28687	1	600

- Compás de muelle DIN 6487.
- Tuerca de desplazamiento rápido.
- Puntas templadas.
- Apertura máxima aproximada = longitud.

PARA INTERIORES, CON MUELLE

Código		L (mm)
28690	4	100
28691	4	150
28692	4	200
28693	4	250
28694	4	300
28695	1	400
28696	1	500
28697	1	600

- Compás de muelle DIN 6487.
- Tuerca de desplazamiento rápido.
- Puntas templadas.
- Apertura máxima aproximada = longitud.

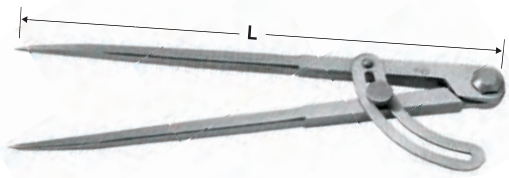

CON FIJADOR

Código		L (mm)	Tipo de punta
28154	6	150	Widia
28204	6	200	Widia
28254	6	250	Acero
28304	6	300	Acero

- Sistema de tornillo y tuerca.
- Permite un apriete preciso.
- Incluso después de años de uso.
- Apertura máxima aproximada (recomendada) = longitud.

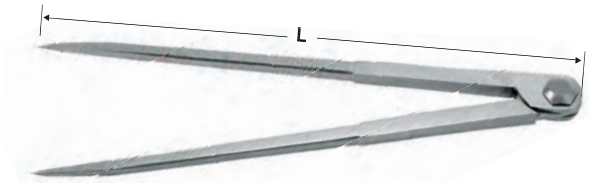

SIN FIJADOR

Código		L (mm)	Tipo de punta
27154	6	150	Widia
27204	6	200	Widia
27254	6	250	Acero
27304	6	300	Acero

- Sistema de tornillo y tuerca.
- Permite un apriete preciso.
- Incluso después de años de uso.
- Apertura máxima aproximada (recomendada) = longitud.

COMPASES DE VARAS

GRADUADO CON REGLA RECTANGULAR

Código		Rango (mm)	Ø Trazable (mm)	Lectura (mm)	Puntas L x Ø x M (mm)
28630	1	50 - 300	600	0,05	60 x Ø 8 / M4
28631	1	50 - 500	1.000	0,05	60 x Ø 8 / M4
28632	1	50 - 1.000	2.000	0,05	105 x Ø 12 / M4
PUNTAS DE METAL DURO DE REPUESTO / PAREJA					
28635	1	Se suministran por parejas			60 x Ø 8 / M4
28636	1	Se suministran por parejas			105 x Ø 12 / M4

- Con 2 tornillos de fijación.
- Con tornillo de ajuste fino.
- Suministrado con puntas de metal duro.
- Puntas intercambiables.
- Acero Inox. templado. Cromo mate.
- Otras medidas: Consultar.

GRADUADO CON REGLA REDONDA

Código		Rango (mm)	Ø Trazable (mm)	Lectura (mm)	Puntas Ø (mm)
28640	1	50 - 500	1.000	0,1	6
28641	1	50 - 1.000	2.000	0,1	6
PUNTAS DE ACERO DE REPUESTO / PAREJA					
28645	1	Material: Acero Templado		Se suministran por parejas	
PUNTAS DE METAL DURO DE REPUESTO / PAREJA					
28646	1	Material: Metal Duro		Se suministran por parejas	

- Con 2 tornillos de fijación.
- Con ajuste fino.
- Suministrado con puntas de acero templado.
- Puntas intercambiables.
- Lectura 0,1 mm.
- Regla redonda.
- Otras medidas: Consultar.

CALIBRE COMPÁS

Código		Rango (mm)	Ø Trazable (mm)	Lectura (mm)	Bocas (mm)
28620	1	0 - 150	300	0,1	40
28621	1	0 - 200	400	0,1	40
28622	1	0 - 300	600	0,1	40

- Con tornillo de fijación.
- Lectura 0,1 mm.
- Acero especial templado.
- Regla con acabado cromo mate.

CALIBRES PARA TRAZADO

CON RODILLO Y PUNTA DE METAL DURO

Código		Rango (mm)	Lectura (mm)	Lectura (pulg)
17252	1	0 - 200	0,05	1/128"
17254	1	0 - 400	0,1	1/128"
PUNTA DE METAL DURO DE REPUESTO				
ZV172522	1			

- Acero Inox. Cromado mate.
- Con punta de metal duro.
- Punta intercambiable.
- Con tornillo de fijación.

REGLA CON CORREDERA

Código		Rango (mm)	Ancho (mm)	Espesor (mm)
17302	1	0 - 200	40	3
17304	1	0 - 250	40	3
17306	1	0 - 300	40	3

- Acero Inox. Templado. Cromado mate.
- Con tornillo de fijación.

CON PLACA-TOPE REDONDA

Código		Rango (mm)	Ø Barra (mm)	Lectura (mm)
28650	1	0 - 200	11	0,1
28651	1	0 - 300	11	0,1
28653	1	0 - 500	11	0,1
PUNTA DE REPUESTO				
28655	1			

- Barra redonda milimetrada.
- Placa tope redonda Ø 60 mm.
- Con punta de acero templado.
- Punta intercambiable.
- Con tornillo de fijación.

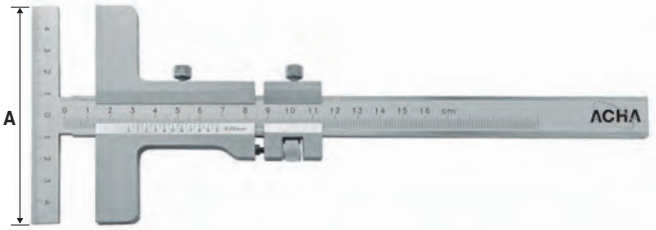

EN "T" CON TORNILLO DE AJUSTE FINO

Código		Rango (mm)	Lectura (mm)	A (mm)
28660	1	0 - 160	0,05	100
28661	1	0 - 250	0,05	140
28662	1	0 - 300	0,05	160
28663	1	0 - 400	0,05	160
28664	1	0 - 500	0,05	160

- Acero templado. Cromado mate.
- Con ajuste fino.
- Con tornillo de fijación.

T: (+34) 943 120 424 - F: (+34) 943 120 307 - info@acha.com - ventas@acha.com - www.acha.com

ESTUCHE DE MEDICIÓN

Código	Componentes (Códigos)	Componentes (Descripción)	Dimensiones (mm)
04005	03104	Escuadra Lisa "ACHA" DIN 875/2	100 x 70
	31024	Regla flexible de acero inoxidable	150 x13 x 0,5
	25154	Compás plano de puntas	150
	44014	Aguja de Trazar Acodada / Moleteada	190 x 4 Ø

CAJAS DE MADERA PARA ESCUADRAS

Código	Medidas Exterior L x A x h (mm)	Medidas Interiores L x A x h (mm)	Para escuadras de (mm)
05910	164 x 113 x 37	140 x 90 x 30	Pequeña
05912	190 x 134 x 40	167 x 112 x 28	Hasta 150
05920	238 x 160 x 45	215 x 136 x 35	200
05930	340 x 235 x 50	317 x 210 x 45	250 y 300
05932	488 x 335 x 57	450 x 300 x 50	400
05934	587 x 407 x 60	550 x 370 x 50	500
05936	850 x 580 x 70	815 x 540 x 60	750
05938	1.110 x 590 x 70	1.077 x 557 x 60	1.000

• Barnizadas. • Se suministran vacías.

CAJAS DE MADERA PARA SOPORTES Y GRAMILES

Código	Medidas Exterior L x A x h (mm)	Medidas Interiores L x A x h (mm)
05956	280 x 120 x 80	260 x 90 x 70
05960	540 x 130 x 90	510 x 100 x 80

• Barnizadas. • Se suministran vacías.

CAJAS DE MADERA PARA REGLAS RÍGIDAS

Código	Medidas Exterior L x A x h (mm)	Medidas Interiores L x A x h (mm)	Para reglas de (mm)
05942	845 x 63 x 43	775 x 52 x 12	750
05944	1.105 x 70 x 46	1.025 x 62 x 15	1.000
05952	3.045 x 120 x 35	3.025 x 105 x 20	3.000

• Barnizadas. • Se suministran vacías.

ESTUCHE DE PLÁSTICO PARA CALIBRES

Código	Medidas Exterior L x A x h (mm)	Medidas Interiores L x A x h (mm)	Para calibres de (mm)
05905	245 x 90 x 20	240 x 82 x 16	Hasta 150

FUNDA DE PLÁSTICO PARA CALIBRES

Código	Para calibres de (mm)
05900	150
05901	200

CALIBRES ANALÓGICOS

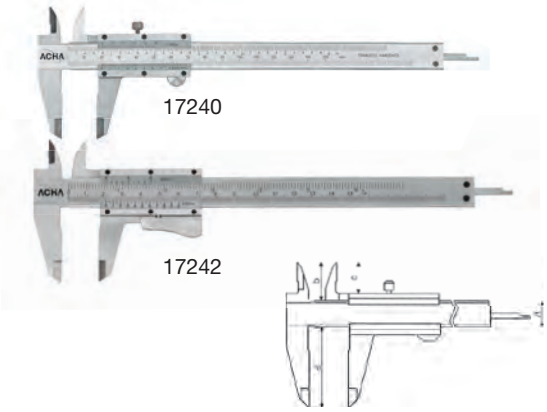

NO MONOBLOCK

Código		Rango de medición	Lectura	a Bocas (mm)	b (mm)	d (mm)
CONTORNILLO DE FIJACIÓN						
17240	1	0 - 150 mm 0 - 6"	0,05 mm 1/128"	40	17	16
17246	1	0 - 200 mm 0 - 8"	0,05 mm 1/128"	50	17	16
CON PULSADOR / BLOQUEO AUTOMÁTICO						
17242	1	0 - 150 mm 0 - 6"	0,05 mm 1/128"	40	17	16
17243	1	0 - 200 mm 0 - 8"	0,05 mm 1/128"	50	17	16

- Acero templado. Cromado mate.
- 4 funciones de medida.
- Tabla de roscas al dorso.

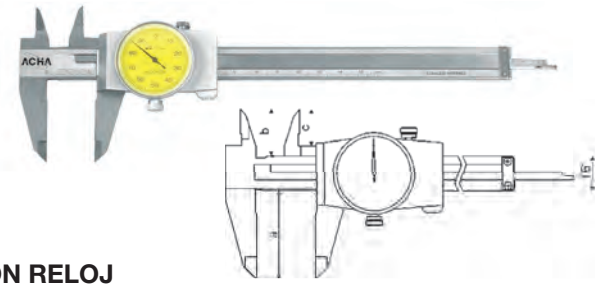

CON RELOJ

Código		Rango de medición (mm)	Lectura (mm)	Ø Reloj (mm)	a Bocas (mm)	b / d (mm)
18545	1	0 - 150	0,01	38	40	16 / 16
18546	1	0 - 200	0,01	38	50	16 / 16
18547	1	0 - 300	0,01	45	60	20 / 17

- Acero Inox. Templado.
- 4 funciones de medida.
- Tabla de roscas al dorso.
- Fabricado según norma DIN 862.

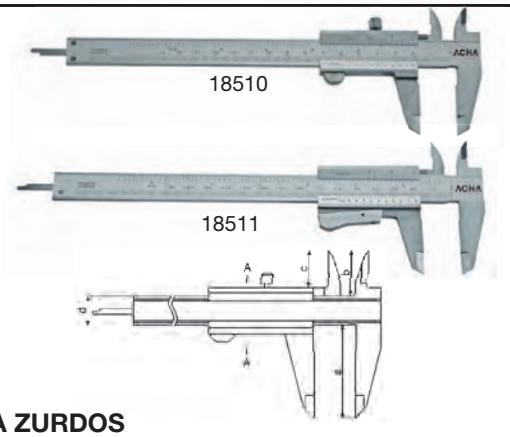

PARA ZURDOS

Código		Rango de medición	Lectura	Tipo de fijación	a Bocas (mm)	b / d (mm)
CONTORNILLO DE FIJACIÓN						
18510	1	0 - 150 mm 0 - 6"	0,05 mm 1/128"	Tornillo	40	17 / 16
CON PULSADOR / BLOQUEO AUTOMÁTICO						
18511	1	0 - 150 mm 0 - 6"	0,05 mm 1/128"	Pulsador	40	17 / 16

- Acero Inox. Templado. Cromado mate.
- 4 funciones de medida.
- Tabla de roscas al dorso.
- Fabricado según norma DIN 862.

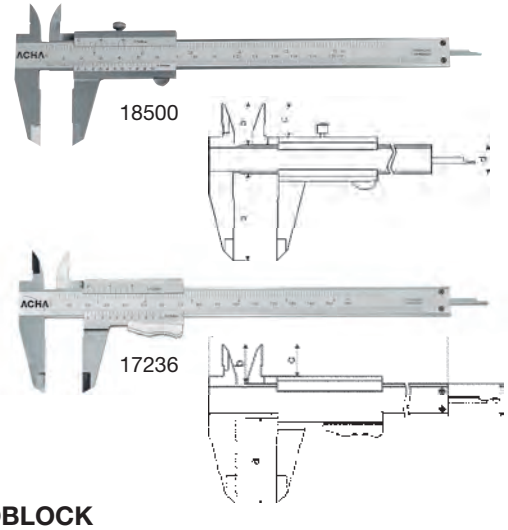

MONOBLOCK

Código		Rango de medición	Lectura	a Bocas (mm)	b (mm)	d (mm)
CONTORNILLO DE FIJACIÓN						
18500	1	0 - 70 mm	0,05 mm	20	9	8
18501	1	0 - 100 mm	0,05 mm	30	19	12
18530	1	0 - 150 mm 0 - 6"	0,05 mm 1/128"	40	17	16
18531	1	0 - 150 mm 0 - 6"	0,02 mm 1/1.000"	40	17	16
18532	1	0 - 200 mm 0 - 8"	0,05 mm 1/128"	50	17	16
18533	1	0 - 200 mm 0 - 8"	0,02 mm 1/1.000"	50	17	16
18534	1	0 - 300 mm 0 - 12"	0,05 mm 1/128"	60	25	17
18535	1	0 - 300 mm 0 - 12"	0,02 mm 1/1.000"	60	25	17
CON PULSADOR / BLOQUEO AUTOMÁTICO						
17236	1	0 - 150 mm 0 - 6"	0,05 mm 1/128"	40	17	16
18521	1	0 - 150 mm 0 - 6"	0,02 mm 1/1.000"	40	17	16
18522	1	0 - 200 mm 0 - 8"	0,05 mm 1/128"	50	17	16
18523	1	0 - 200 mm 0 - 8"	0,02 mm 1/1.000"	50	17	16
18524	1	0 - 300 mm 0 - 12"	0,05 mm 1/128"	60	25	17
18525	1	0 - 300 mm 0 - 12"	0,02 mm 1/1.000"	60	25	17

- Acero Inox. Templado. Cromado mate.
- 4 funciones de medida.
- Tabla de roscas al dorso.
- Fabricado según norma DIN 862.

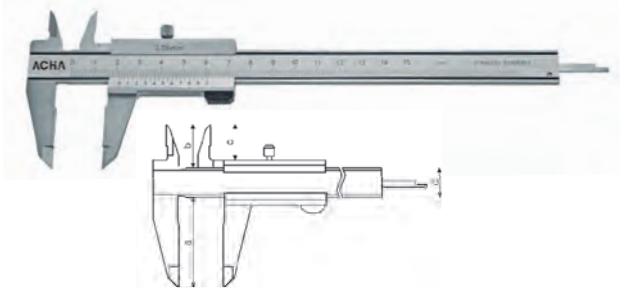

SIN PARALAJE CON TORNILLO DE FIJACIÓN

Código		Rango de medición (mm)	Lectura (mm)	a Bocas (mm)	b (mm)	d (mm)
18503	1	0 - 150	0,05	40	21	16
18504	1	0 - 200	0,05	50	24	16
18505	1	0 - 300	0,05	60	25	17

- Acero Inox. Templado. Cromado mate.
- Lectura sin paralaje.
- 4 funciones de medida.
- Tabla de roscas al dorso.
- Fabricado según norma DIN 862.

T: (+34) 943 120 424 - F: (+34) 943 120 307 - info@acha.com - ventas@acha.com - www.acha.com

CALIBRES ANALÓGICOS

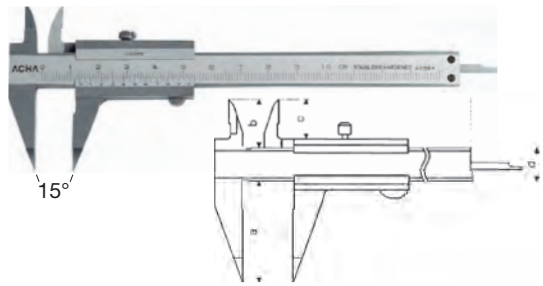

DE BOLSILLO CON BOCAS EN ÁNGULO DE 15°

Código		Rango de medición (mm)	Lectura (mm)	a Bocas (mm)	b (mm)	d (mm)
18502	1	0 - 100	0,05	30	17	12

- Acero Inox. Templado. Cromado mate.
- Carro monoblock.
- Con tornillo de fijación.
- Fabricado según norma DIN 862.
- 4 funciones de medida.

SOPORTE PARA MEDICIONES DE PROFUNDIDAD

Código		Dimensiones (mm)
18-538	1	75 x 6,5
18-539	1	100 x 8,0

- Acero Inox. Templado.
- Rectificado y lapeado.
- Para calibres hasta 200 mm.
- Este accesorio permite efectuar medidas de profundidad con una buena base de apoyo.

TIPO TORNERO ANALÓGICOS

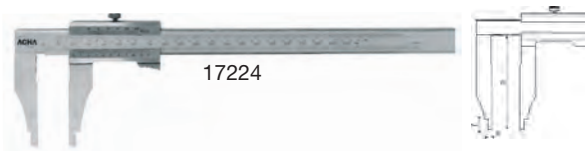

TIPO TORNERO

Código		Rango de medición	Lectura	a Bocas (mm)	d (mm)	e (mm)	f (mm)
ACERO INOX. CROMADO MATE							
17224	1	0 - 200 mm 0 - 8"	0,05 mm 1/128"	60	20	5	12
17196	1	0 - 250 mm 0 - 10"	0,05 mm 1/128"	80	20	5	12
17197	1	0 - 300 mm 0 - 12"	0,05 mm 1/128"	100	20	5	12
ACERO INOX. CROMADO MATE. TEMPLADO							
17198	1	0 - 200 mm 0 - 8"	0,05 mm 1/128"	60	20	5	12
17199	1	0 - 250 mm 0 - 10"	0,05 mm 1/128"	80	20	5	12
17200	1	0 - 300 mm 0 - 12"	0,05 mm 1/128"	90	20	5	12
17201	1	0 - 300 mm 0 - 12"	0,05 mm 1/128"	100	20	5	12
17202	1	0 - 300 mm 0 - 12"	0,05 mm 1/128"	150	20	5	12
17203	1	0 - 400 mm 0 - 16"	0,05 mm 1/128"	100	24	10	18
17204	1	0 - 400 mm 0 - 16"	0,05 mm 1/128"	200	24	10	18
17205	1	0 - 500 mm 0 - 20"	0,05 mm 1/128"	150	31	10	24
17206	1	0 - 500 mm 0 - 20"	0,05 mm 1/128"	200	31	10	24
17207	1	0 - 600 mm 0 - 24"	0,05 mm 1/128"	150	31	10	24
17208	1	0 - 600 mm 0 - 24"	0,05 mm 1/128"	200	31	10	24
17209	1	0 - 800 mm 0 - 32"	0,05 mm 1/128"	150	31	10	24
17210	1	0 - 800 mm 0 - 32"	0,05 mm 1/128"	200	31	10	24
17211	1	0 - 1.000 mm 0 - 40"	0,05 mm 1/128"	150	31	10	24
17212	1	0 - 1.000 mm 0 - 40"	0,05 mm 1/128"	200	31	10	24
17213	1	0 - 1.200 mm 0 - 48"	0,05 mm 1/128"	200	42	10	24

- Carro monoblock.
- Con tornillo de fijación.
- Fabricado según norma DIN 862.

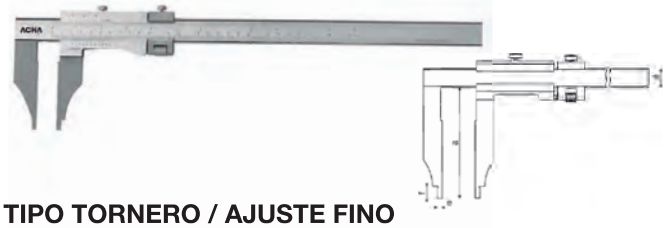

TIPO TORNERO / AJUSTE FINO

Código		Rango de medición	Lectura	a Bocas (mm)	d (mm)	e (mm)	f (mm)
17215	1	0 - 200 mm 0 - 8"	0,05 mm 1/128"	60	20	5	12
17182	1	0 - 250 mm 0 - 10"	0,05 mm 1/128"	80	20	5	12
17184	1	0 - 300 mm 0 - 12"	0,05 mm 1/128"	90	20	5	12
17180	1	0 - 300 mm 0 - 12"	0,05 mm 1/128"	100	20	5	12
17181	1	0 - 300 mm 0 - 12"	0,05 mm 1/128"	150	20	5	12
17183	1	0 - 400 mm 0 - 16"	0,05 mm 1/128"	100	24	10	18
17189	1	0 - 400 mm 0 - 16"	0,05 mm 1/128"	200	24	10	18
17188	1	0 - 500 mm 0 - 20"	0,05 mm 1/128"	150	31	10	24
17185	1	0 - 500 mm 0 - 20"	0,05 mm 1/128"	200	31	10	24
17186	1	0 - 600 mm 0 - 24"	0,05 mm 1/128"	150	31	10	24
17187	1	0 - 600 mm 0 - 24"	0,05 mm 1/128"	200	31	10	24
17191	1	0 - 800 mm 0 - 32"	0,05 mm 1/128"	150	31	10	24
17192	1	0 - 800 mm 0 - 32"	0,05 mm 1/128"	200	31	10	24
17193	1	0 - 1.000 mm 0 - 40"	0,05 mm 1/128"	150	31	10	24
17194	1	0 - 1.000 mm 0 - 40"	0,05 mm 1/128"	200	31	10	24
17195	1	0 - 1.200 mm 0 - 48"	0,05 mm 1/128"	200	42	10	24

- Acero Inox. Templado. Cromado mate.
- Carro monoblock.
- Con tornillo de fijación.
- Fabricado según norma DIN 862.
- Medidas más grandes, consultar.

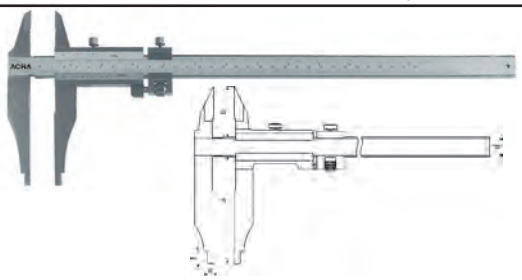

TIPO TORNERO AJUSTE FINO CON OREJAS

Código		Rango de medición	Lectura	a Bocas (mm)	b (mm)	d (mm)	e (mm)	f (mm)
17050	1	0 - 200 mm 0 - 8"	0,05 mm 1/128"	60	36	17	5	10
17051	1	0 - 250 mm 0 - 10"	0,05 mm 1/128"	80	36	17	5	10
17052	1	0 - 300 mm 0 - 12"	0,05 mm 1/128"	90	36	17	5	10

CALIBRES ANALÓGICOS ESPECIALES

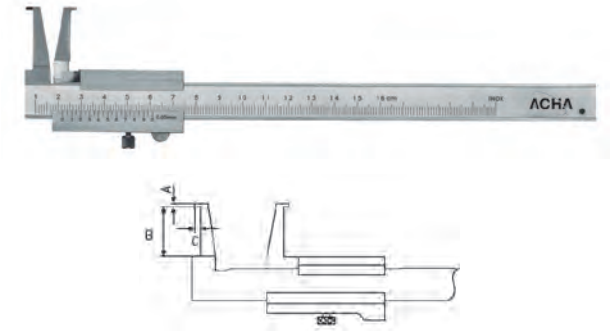

PARA RANURAS Y HUECOS INTERIORES

Código		Rango de medición (mm)	Lectura (mm)	Bocas (mm)	a (mm)	b / c (mm)
18550	1	10 - 160	0,05	25	0,9	25 / 3,0
18551	1	20 - 160	0,05	40	2,0	40 / 5,0
18552	1	26 - 200	0,05	60	3,0	60 / 7,0
18553	1	30 - 250	0,05	80	4,0	80 / 8,5
18554	1	35 - 300	0,05	100	5,0	100 / 10,0

- Acero Inox. Templado. Cromado mate.
- Con tornillo de fijación.
- Mediciones desde 10 mm.

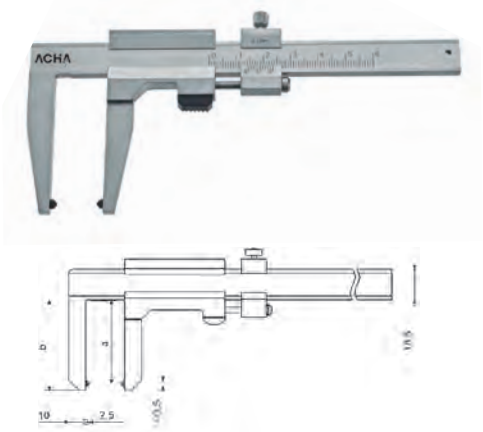

PARA FRENOS DE DISCO

Código		Rango de medición (mm)	Lectura (mm)	a Bocas (mm)
18565	1	0 - 50	0,10	50
18566	1	0 - 50	0,10	80
18567	1	0 - 100	0,10	120

- Acero Inox. Templado. Cromado mate.

Versión digital en pág. 48

PARA PROFUNDIDAD DE NEUMÁTICOS

Código		Rango de medición (mm)	Lectura (mm)
18542	1	0 - 30	0,1

- Fabricado en latón.

Versión digital en pág. 48

"PEQUEÑO" / "DE BOLSILLO"

Código		Rango de medición	Lectura
18541	1	0 - 100 mm	0,1 mm
		0 - 4"	1/16"

- Fabricado en latón.

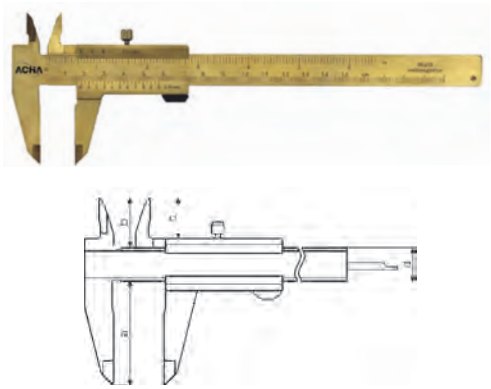

DE LATÓN

Código		Rango de medición	Lectura	a Bocas (mm)	b (mm)	d (mm)
18540	1	0 - 150 mm	0,05 mm	40	21	16
		0 - 6"	1/128"			

- Antimagnético.
- Con tornillo de fijación.
- Fabricado según norma DIN 862.

PARA COSTURAS DE SOLDADURA

Código		Rango de medición (mm)	Lectura (mm)
36142	1	0 - 20	0,10

- Acero Inox. Cromado mate.
- Con tornillo de fijación.
- Con ángulos de 60°, 70°, 80° y 90°.

Versión digital en pág. 48

T: (+34) 943 120 424 - F: (+34) 943 120 307 - info@acha.com - ventas@acha.com - www.acha.com

CALIBRES DE PROFUNDIDAD ANALÓGICOS

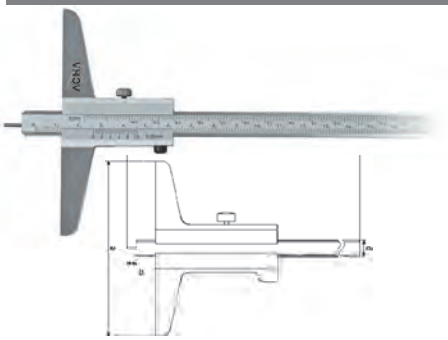

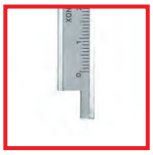

Punta Plana

Punta de Aguja

REGLA REVERSIBLE: PUNTA PLANA + PUNTA DE AGUJA

Código		Rango de medición (mm)	Lectura (mm)	Puente (mm)	d (mm)
18610	1	0 - 200	0,05	100	10

- Acero Inox. Cromado mate.
- Con tornillo de fijación.
- Punta de Aguja: Ø 1,6 x 8 mm.
- Fabricado según norma DIN 862.

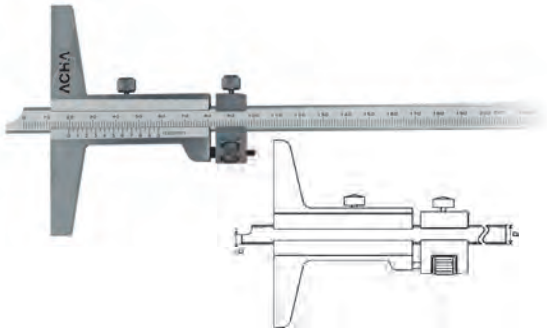

PUNTA PLANA. AJUSTE FINO

Código		Rango de medición (mm)	Lectura (mm)	Puente (mm)	b (mm)	d (mm)
18607	1	0 - 200	0,05	100	5	10
18605	1	0 - 200	0,02	100	5	10
18608	1	0 - 300	0,05	150	5	10
18606	1	0 - 300	0,02	150	5	12

- Acero Inox. Cromado mate.
- Con tornillo de fijación.
- Fabricado según norma DIN 862.

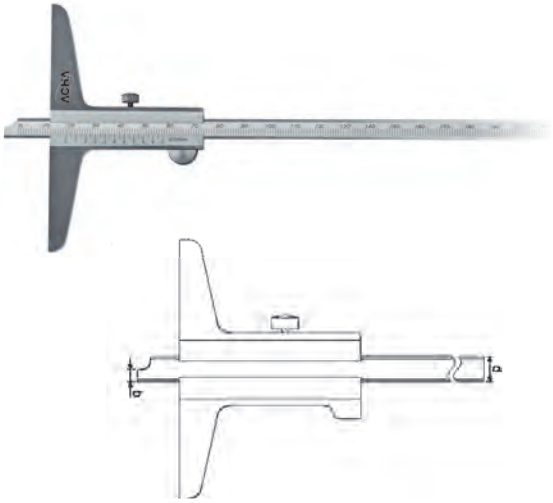

PUNTA PLANA

Código		Rango de medición (mm)	Lectura (mm)	Puente (mm)	b (mm)	d (mm)
17022	1	0 - 150	0,05	100	5	10
17026	1	0 - 200	0,05	100	5	10
17034	1	0 - 300	0,05	100	5	10
17035	1	0 - 300	0,05	150	4	12
17036	1	0 - 400	0,05	150	4	12
17042	1	0 - 500	0,05	150	4	12
17043	1	0 - 500	0,05	250	4	12
17044	1	0 - 800	0,05	250	4	12
17045	1	0 - 1.000	0,05	250	4	12

- Acero Inox. Cromado mate.
- Con tornillo de fijación.
- Fabricado según norma DIN 862.

Versión digital en pág. 48

CALIBRES DE ALTURA ANALÓGICOS

CON REGLA SENCILLA

Código		Rango de medición (mm)	Lectura (mm)	Porta-agujas (mm)
17310	1	0 - 300	0,05	5,0 x 8,0
17311	1	0 - 500	0,05	11,2 x 13,5
REPUESTOS : PUNTAS DE METAL DURO				
17380	1	Para calibre de 300 mm		
17381	1	Para calibres de 500 y 1.000 mm		

- Acero especial. Cromado mate.
- Con ajuste fino.
- Con punta de metal duro.
- Fabricado según norma DIN 862.

CON REGLA SENCILLA Y LUPA

Código		Rango de medición (mm)	Lectura (mm)	Porta-agujas (mm)
17434	1	0 - 300	0,05	9 x 10,7
17436	1	0 - 500	0,05	9 x 10,7
REPUESTOS : PUNTAS DE METAL DURO				
17382	1	Para calibres de 300 y 500 mm		
17383	1	Para calibres de 600 y 1.000 mm		
REPUESTOS : LUPAS				
17384	1	Para calibre de 300 mm		
17385	1	Para calibres de 500 a 1.000 mm		

- Acero especial. Cromado mate.
- Con ajuste fino.
- Con punta de metal duro.
- Regla fácilmente ajustable.
- Fabricado según norma DIN 862.

CALIBRES DIGITALES

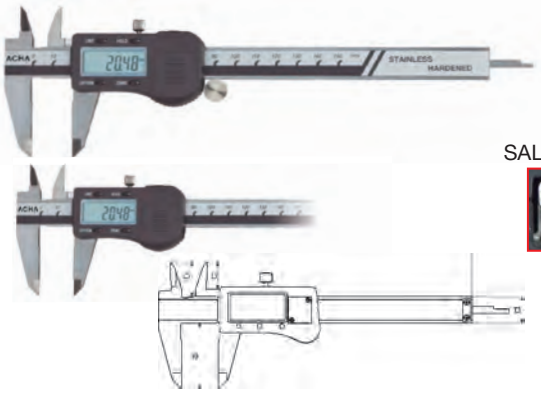

PILA 1,5V V357

SALIDA DE DATOS

RB5

STANDARD CON / SIN RODILLO

Código		Rango de medición	Lectura	a Bocas (mm)	b (mm)	d (mm)
17260	1	0 - 150 mm 0 - 6"	0,01 mm 0,0005"	40	21	16
17262	1	0 - 200 mm 0 - 8"	0,01 mm 0,0005"	50	24	16
17264	1	0 - 300 mm 0 - 12"	0,01 mm 0,0005"	60	25	17

- Posibilidad de quitar y poner el rodillo de forma sencilla.
- Se suministra con el rodillo colocado.
- Acero Inox. Templado.
- Con tornillo de fijación.
- 4 funciones de medida.
- Fabricado según norma DIN 862.
- Pantalla de 12 mm.
- Botones: - Encendido / Apagado.
  - mm / pulgadas.
  - "Zero".

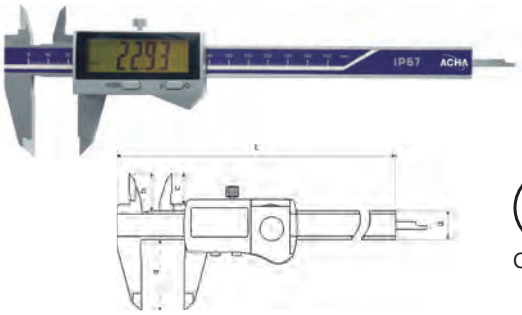

PILA 3V CR2032

CON PROTECCIÓN IP 67

Código		Rango de medición	Lectura	a Bocas (mm)	b (mm)	d (mm)
18585	1	0 - 150 mm 0 - 6"	0,01 mm 0,0005"	40	21	16
18586	1	0 - 200 mm 0 - 8"	0,01 mm 0,0005"	50	24	16
18587	1	0 - 300 mm 0 - 12"	0,01 mm 0,0005"	60	24	17

- Acero Inox. Templado.
- Con tornillo de fijación.
- 4 funciones de medida.
- Protección contra agua y polvo.
- Fabricado según norma DIN 862.
- Botón: Encendido / Apagado.

Atención: Esta calibre debe mantenerse alejado de imanes potentes y áreas magnéticas!

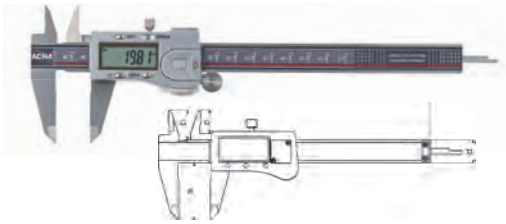

PILA 3V CR1632

SALIDA DE DATOS

RB5

FUNCIÓN "ABS" CON RODILLO

Código		Rango de medición	Lectura	a Bocas (mm)	b (mm)	d (mm)
17266	1	0 - 150 mm 0 - 6"	0,01 mm 0,0005"	40	21	16
17268	1	0 - 200 mm 0 - 8"	0,01 mm 0,0005"	50	24	16
17270	1	0 - 300 mm 0 - 12"	0,01 mm 0,0005"	60	24	16

- Acero Inox. Templado.
- Con tornillo de fijación.
- 4 funciones de medida.
- Fabricado según norma DIN 862.
- Pantalla de 12 mm.
- Caja metálica
- Sistema Absoluto
- Botones: - Encendido / Apagado.
  - mm / pulgadas.
  - "Origen".
  - "ABS".

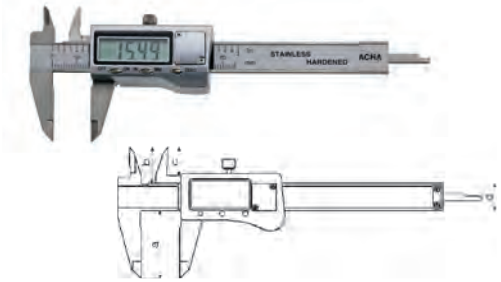

PILA 1,5V V357

"DE BOLSILLO" CON CARCASA METÁLICA

Código		Rango de medición	Lectura	a Bocas (mm)	b (mm)	d (mm)
18595	1	0 - 70 mm 0 - 2,75"	0,01 mm 0,0005"	30	17	13
18596	1	0 - 100 mm 0 - 4"	0,01 mm 0,0005"	30	17	13

- Acero Inox. Templado.
- Con tornillo de fijación.
- 4 funciones de medida.
- Fabricado según norma DIN 862.
- Pantalla de 9,5 mm.
- Botones: - Encendido / Apagado.
  - mm / pulgadas.
  - "Zero".

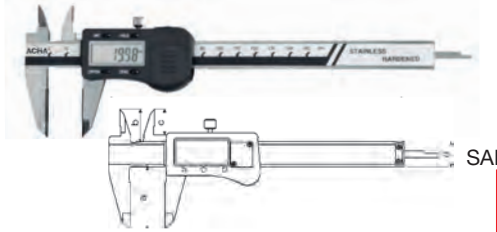

PILA 1,5V V357

SALIDA DE DATOS

RB2

CON BOCAS DE METAL DURO

Código		Rango de medición	Lectura	a Bocas (mm)	b (mm)	d (mm)
18590	1	0 - 150 mm 0 - 6"	0,01 mm 0,0005"	40	21	16
18591	1	0 - 200 mm 0 - 8"	0,01 mm 0,0005"	50	24	16

- Acero Inox. Templado.
- Con tornillo de fijación.
- 4 funciones de medida.
- Fabricado según norma DIN 862.
- Pantalla de 12 mm.
- Botones: - Encendido / Apagado.
  - mm / pulgadas.
  - "Zero".

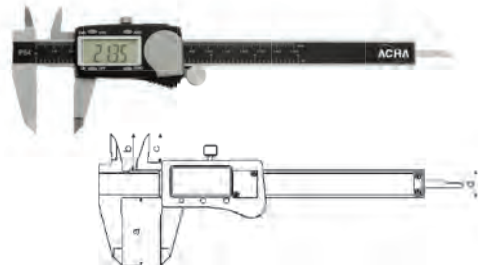

PILA 1,5V V357

CON RODILLO Y PROTECCIÓN IP54

Código		Rango de medición	Lectura	a Bocas (mm)	b (mm)	d (mm)
18589	1	0 - 150 mm. 0 - 6"	0,01 mm 0, 0005"	40	16	13

- Acero Inox. Templado
- Con tornillo de fijación
- Pantalla 30 x 13 mm.
- Salida de datos RS232
- Botones: - Encendido / Apagado.
  - mm / pulgadas.
  - "Zero".

T: (+34) 943 120 424 - F: (+34) 943 120 307 - info@acha.com - ventas@acha.com - www.acha.com

CALIBRES DIGITALES

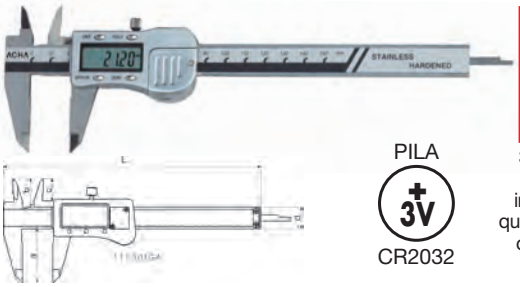

PILA 3V CR2032

Se suministra con pieza intercambiable que permite poner o quitar rodillo

"TOP" INOXIDABLE TEMPLADO CON CARCASA METÁLICA

Código		Rango de medición	Lectura	a (mm)	b (mm)
18645	1	0 - 150 mm 0 - 6"	0,01 mm 0,0005"	40	21

- Precisión: 0,02 mm.
- 4 funciones de medida.
- Fabricado según norma DIN 862
- Botones: - Encendido / Apagado.
  - mm / pulgadas.
  - "Zero".
  - "Hold".

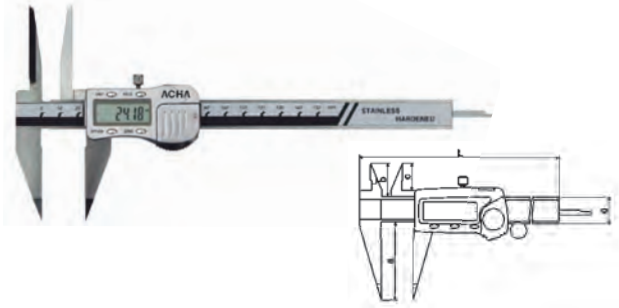

CON BOCAS AFILADAS Y PUNTAS LARGAS

Código		Rango de medición	Lectura	a (mm)	b (mm)
18597	1	0 - 150 mm 0 - 6"	0,01 mm 0,0005"	50	45

- Fabricado en acero inox templado.
- Carcasa Metálica.
- Con tornillo de fijación.
- Botones: - Encendido / Apagado.
  - mm / pulgadas.
  - "Zero".

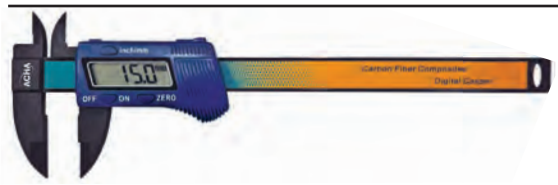

PILA 1,5V V357

DE FIBRA DE CARBONO

Código		Rango de medición	Lectura	Bocas (mm)
18575	1	0 - 150 mm 0 - 6"	0,1 mm 0,005"	40

- Pantalla de 12 mm.
- Fabricado en fibra de carbono.
- Botones: - Encendido / Apagado.
  - mm / pulgadas.
  - "Zero".

Ejemplo de uso

ADAPTADOR DE PRESIÓN PARA CALIBRES DIGITALES

Código		Fuerza kN
18600	1	± 8

- Para mediciones en serie.
- Válido para casi todos los calibres digitales con rodillo (hasta 300 mm).

TIPO TORNERO DIGITALES

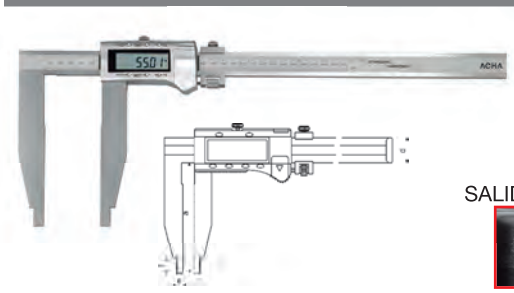

PILA 3V CR2032

SALIDA DE DATOS

RB2

TIPO TORNERO / AJUSTE FINO

Código		Rango de medición	Lectura	a Bocas (mm)	d (mm)	e (mm)	f (mm)
17285	1	0 - 300 mm 0 - 12"	0,01 mm 0,0005"	150	24	10	18
17286	1	0 - 500 mm 0 - 20"	0,01 mm 0,0005"	100	24	10	24
17287	1	0 - 500 mm 0 - 20"	0,01 mm 0,0005"	150	24	10	24
17288	1	0 - 500 mm 0 - 20"	0,01 mm 0,0005"	200	24	10	31
17289	1	0 - 600 mm 0 - 24"	0,01 mm 0,0005"	150	24	10	24
17291	1	0 - 800 mm 0 - 32"	0,01 mm 0,0005"	150	31	10	31
17293	1	0 - 1.000 mm 0 - 40"	0,01 mm 0,0005"	150	31	10	31
17294	1	0 - 1.000 mm 0 - 40"	0,01 mm 0,0005"	200	31	10	31

- Acero Inox. Templado.
- Con tornillo de fijación.
- Desde 1.500 mm. Sin escala.
- Con bocas de 200 mm. Regla de perfil hueco.
- Botones: - Encendido / Apagado.
  - mm / pulgadas.
  - "Zero".
  - "ABS".
  - Ajuste + y -.

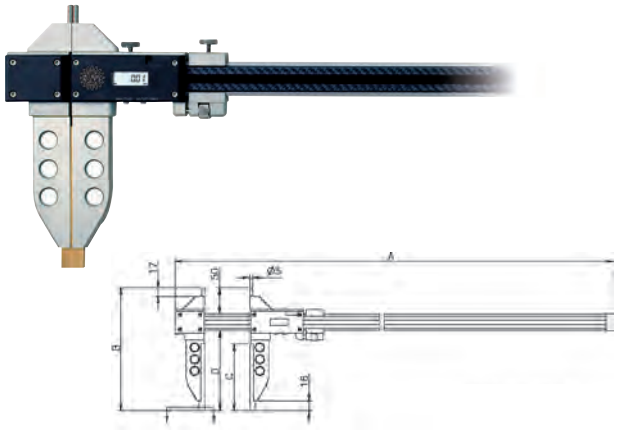

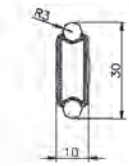

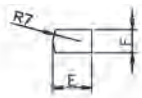

Sección contacto boca

PILA 3V CR2032

DIGI ERACLE, DE FIBRA DE CARBONO / LIGERO

Código		Rango de medición	Lectura	A / B (mm)	C / D (mm)	E / F (mm)	Sección regla (mm)
17-883	1	0 - 800 mm 0 - 32"	0,01 mm 0,0005"	1.010 180	75 100	5 6	30 x 10

- Bocas recubiertas de Titanio.
- Con ajuste fino.
- Salida de datos: RS232.

CALIBRES DE ESPECIALES DIGITALES

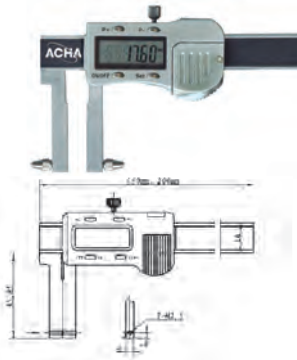

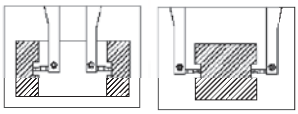

Interiores medida mínima 35 mm

PILA 1,5V V357

DE PUNTAS INTERCAMBIABLES

Código		Rango de medición (mm)	Lectura (mm)	Bocas (mm)
18598	1	0 - 150	0,01	40
18599	1	0 - 200	0,01	80

- Acero Inox. Templado.
- Para mediciones exteriores e interiores.
- Con tornillo de fijación.
- Incluye 2 puntas M 2,5 mm.
- Pantalla de 12 mm.
- Botones: - Encendido / Apagado.
  - "Zero".
  - Ajuste + y -.

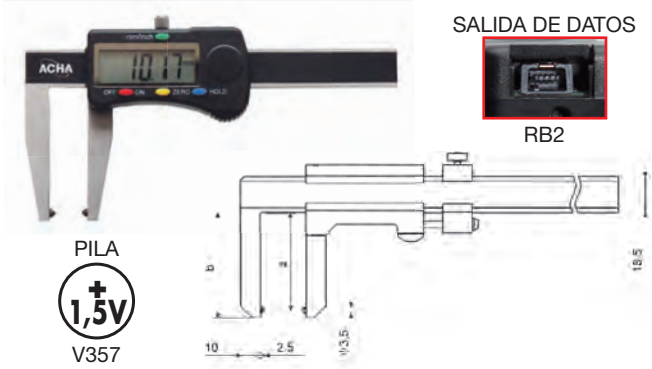

SALIDA DE DATOS

RB2

PILA 1,5V V357

PARA FRENOS DE DISCO

Código		Rango de medición	Lectura	Bocas (mm)
18568	1	0 - 50 mm 0 - 2"	0,01 mm 0,0005"	50

- Botones: - Encendido / Apagado.
  - mm / pulgadas.
  - "Zero".
  - "Hold".
- Acero Inox. Templado.

Versión analógica en pág. 44

PILA 1,5V V357

PARA COSTURAS DE SOLDADURA

Código		Rango de medición	Lectura
18655	1	0 - 20 mm 0 - 0,78"	0,01 mm 0,0005"

Versión analógica en pág. 44

- Con tornillo de fijación.
- Con ángulos de 60°, 70°, 80° y 90°
- Botones: - Encendido / Apagado.
  - mm / pulgadas.
  - "Zero".

PILA 3V CR2032

PARA PROFUNDIDAD DE NEUMÁTICOS

Código		Rango de medición	Lectura
18543	1	0 - 25 mm 0 - 1"	0,01 mm 0,0005"

Versión analógica en pág. 44

- De plástico.
- Base de 60 mm.
- Botones: - Encendido / Apagado.
  - mm / pulgadas.
  - "Zero".

CALIBRES DE PROFUNDIDAD DIGITALES

SALIDA DE DATOS

RB2

PILA 3V

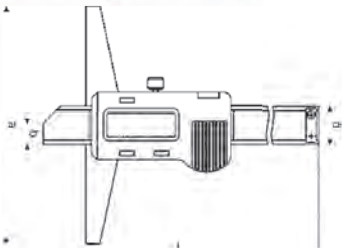

PUNTA PLANA

Código		Rango de medición	Lectura	Puente (mm)	b (mm)	d (mm)
18620	1	0 - 150 mm 0 - 6"	0,01 mm 0,0005"	100	8,5	14,5
18621	1	0 - 200 mm 0 - 8"	0,01 mm 0,0005"	100	8,5	14,5
18622	1	0 - 200 mm 0 - 8"	0,01 mm 0,0005"	150	8,5	14,5
18623	1	0 - 300 mm 0 - 12"	0,01 mm 0,0005"	100	8,5	14,5
18624	1	0 - 300 mm 0 - 12"	0,01 mm 0,0005"	150	8,5	14,5
18626	1	0 - 500 mm 0 - 20"	0,01 mm 0,0005"	150	7,0	14,5
18627	1	0 - 1.000 mm 0 - 40"	0,01 mm 0,0005"	250	7,0	14,5

- Acero Inox.
- Con tornillo de fijación.
- Fabricado según norma DIN 862.
- Botones: - Encendido / Apagado.
  - mm / pulgadas.
  - "Zero".

Versión analógica en pág. 45

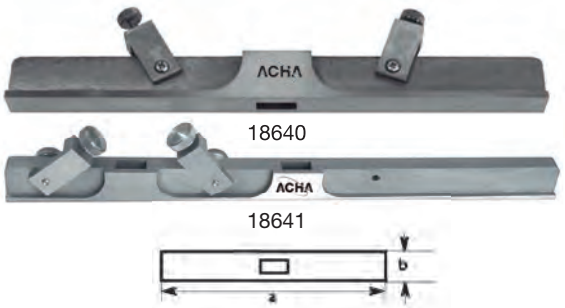

18640

18641

PUENTE PARA CALIBRES DE PROFUNDIDAD DIGITALES

Código		a (mm)	b (mm)
UN SOLO ORIFICIO CENTRADO			
18640	1	200	12
UN ORIFICIO CENTRADO Y OTRO ORIFICIO DESPLAZADO			
18641	1	300	12

Ejemplos de uso

Centrado

Desplazado

T: (+34) 943 120 424 - F: (+34) 943 120 307 - info@acha.com - ventas@acha.com - www.acha.com

PILA
1,5V
V357

FRESADOR CON BASE DE ACERO

Código		Rango de medición	Lectura	L base (mm)	Boca (mm)
17320	1	0 - 150 mm 0 - 6"	0,01 mm 0,0005"	100	70

- Calibre digital de fresador.
- Para ajuste de hojas de sierra, profundidad de fresa, etc.
- También como calibre de altura.
- Base de acero: 100 x 10 x 10 mm.
- Pantalla grande.
- Lectura: 0,01 mm. / 0,0005".
- Botones: Encendido/apagado, mm./pulgadas y "zero".
- Puesta a cero a cualquier altura.
- Bloqueo con tornillo.

SALIDA DE DATOS

RB2

PILA
1,5V
V357

FRESADOR CON BASE DE ALUMINIO

Código		Rango de medición	Lectura	L base (mm)	Tolerancia
17325	1	0 - 100 mm 0 - 6"	0,01 mm 0,0005"	100	0,1 mm
17326	1	0 - 200 mm 0 - 8"	0,01 mm 0,0005"	100	0,1 mm

- Calibre de altura digital con base de peril de aluminio.
- Para ajuste de hojas de sierra, profundidad de fresa, etc.
- También como calibre de altura.
- Base de perfil de aluminio.
- Pantalla grande.
- Lectura: 0,01 mm / 0,0005"
- Botones: Encendido/apagado, mm./pulgadas y "zero"
- Puesta a cero a cualquier altura.
- Bloqueo con tornillo.

PILA
1,5V
V357

CON REGLA SENCILLA

Código		Rango de medición	Lectura	Porta-agujas (mm)
17316	1	0 - 300 mm 0 - 12"	0,01 mm 0,0005"	6 x 8
17317	1	0 - 500 mm 0 - 20"	0,01 mm 0,0005"	10 x 12
REPUESTOS: PUNTA DE METAL DURO				
17387	1	Para calibres de 200 y 300 mm.		
17388	1	Para calibres de 500 y 1.000 mm.		

- Acero Inox. Templado.
- Con ajuste fino.
- Pantalla grande.
- Con punta de metal duro.
- Botones: - Encendido / Apagado.
  - mm / pulgadas.
  - "Zero".
  - "ABS".
  - Ajuste + y -.

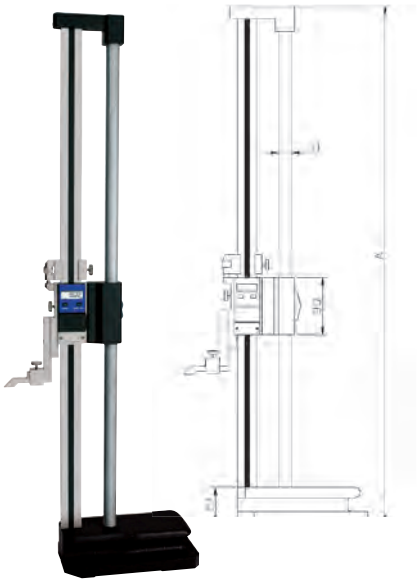

Vista trasera

PILA
3V
CR2032

RDY

Código		Rango de medición	Lectura	A (mm)	Sección regla (mm)	B (mm)	Base (mm)
17461	1	0 - 400 mm 0 - 16"	0,01 mm 0,0005"	612	31 x 7	Ø 16	174 x 107
17462	1	0 - 600 mm 0 - 24"	0,01 mm 0,0005"	812	31 x 7	Ø 20	204 x 117

- Acero Inox. Templado.
- Con ajuste fino.
- Base de fundido ergonómica.
- Con punta de acero templado.
- Salida de datos: RS232.

MICRÓMETROS DE EXTERIORES

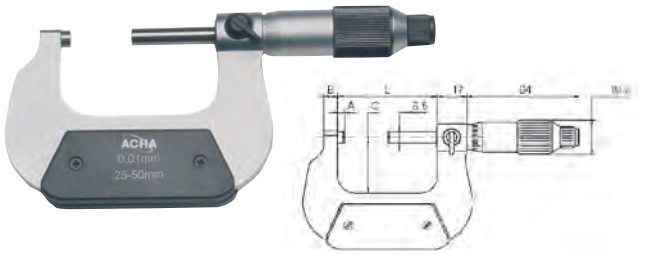

TAMBOR DE FRICCIÓN / ARCO PLANO

Código		Rango de medición (mm)	A (mm)	B (mm)	C (mm)	L (mm)
08000	1	0 - 25	3,5	6	24	32
08001	1	25 - 50	3,5	8	32	57
08002	1	50 - 75	3,5	8	45	82
08003	1	75 - 100	3,5	8	57	107
08004	1	100 - 125	3,5	8	70	133
08005	1	125 - 150	3,5	8	82	158

- Contactos de metal duro.
- Casquillo y tambor cromados.
- Arco de acero cromado.
- Eje Ø 6,5 mm.
- Paso de rosca 0,5 mm.
- Incluye barra patrón a partir de 25-50.
- Embrague de fricción y freno para fijación de lectura.
- Lectura de 0,01 mm.
- Fabricado según norma DIN 863.

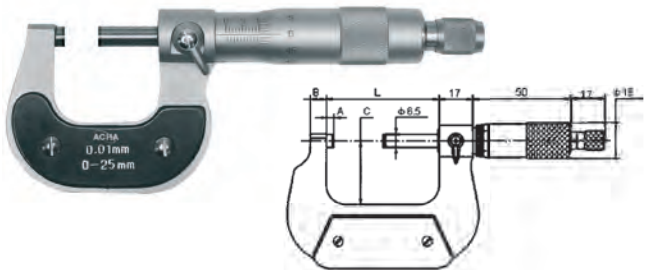

TAMBOR DE CARRACA / ARCO PLANO

Código		Rango de medición (mm)	A (mm)	B (mm)	C (mm)	L (mm)
08100	1	0 - 25	3,5	6	24	32
08102	1	25 - 50	3,5	8	32	57
08104	1	50 - 75	3,5	8	45	82
08106	1	75 - 100	3,5	8	57	107
08108	1	100 - 125	3,5	8	70	133
08110	1	125 - 150	3,5	8	82	158

- Contactos de metal duro.
- Casquillo y tambor cromados.
- Arco de acero cromado.
- Eje Ø 6,5 mm.
- Paso de rosca 0,5 mm.
- Lectura de 0,01 mm.
- Embrague y freno para fijación de lectura.
- Incluye barra patrón a partir de 25-50.
- Fabricado según norma DIN 863.

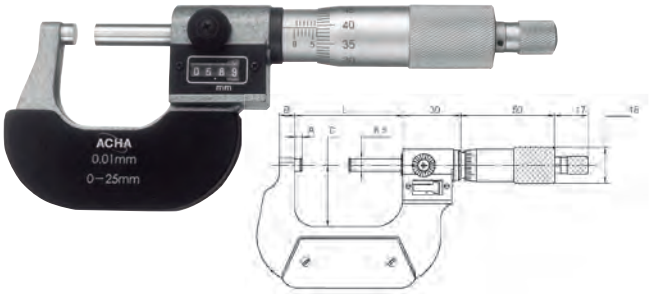

CON CONTADOR MECÁNICO

Código		Rango de medición (mm)	A (mm)	B (mm)	C (mm)	L (mm)
08207	1	0 - 25	3,5	6	24	32
08208	1	25 - 50	3,5	8	32	57
08209	1	50 - 75	3,5	8	45	82
08210	1	75 - 100	3,5	8	57	107

- Caras de contacto en metal duro.
- Lectura: 0,01 mm. DIN 863.
- Con carraca.

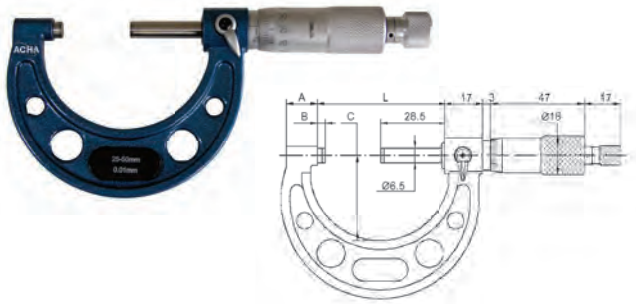

TAMBOR DE CARRACA / ARCO DE HERRADURA

Código		Rango de medición (mm)	A (mm)	B (mm)	C (mm)	L (mm)
08250	1	0 - 25	9,0	3,5	28	32
08251	1	25 - 50	14,0	3,5	38	57
08252	1	50 - 75	15,5	3,5	49	82
08253	1	75 - 100	15,0	3,5	60	107
08254	1	100 - 125	16,5	3,5	73	133
08255	1	125 - 150	16,5	3,5	85	158
08256	1	150 - 175	19,4	3,5	104	183
08257	1	175 - 200	19,4	3,5	117	209
08258	1	200 - 225	19,4	5,5	130	234
08259	1	225 - 250	19,4	5,5	142	260
08260	1	250 - 275	19,4	5,5	155	285
08261	1	275 - 300	19,4	5,5	168	410

- Contactos de metal duro.
- Casquillo y tambor cromados.
- Arco de acero pintado.
- Eje Ø 6,5 mm.
- Paso de rosca 0,5 mm.
- Embrague y freno para fijación de lectura.
- Incluye barra patrón a partir de 25-50.
- Lectura de 0,01 mm.
- Fabricado según norma DIN 863.

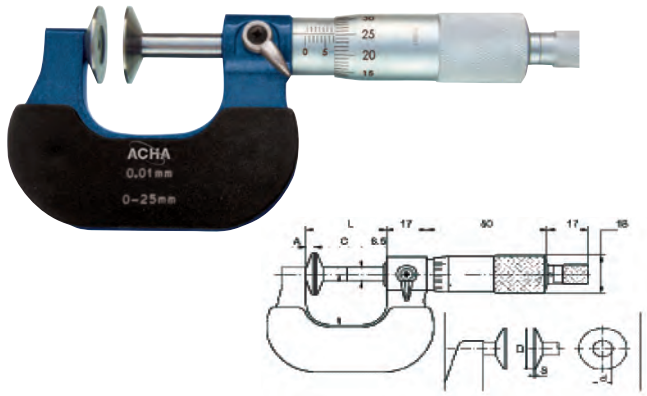

CON PLATILLOS

Código		Rango de medición (mm)	Precisión (mm)	A (mm)	C (mm)	L (mm)	D (mm)	S (mm)
08228	1	0 - 25	0,004	8	32	43	20	0,7
08229	1	25 - 50	0,004	8	44	68	20	0,7
08230	1	50 - 75	0,005	8	57	93	20	0,7
08231	1	75 - 100	0,005	10	57	118	20	0,7
08232	1	0 - 25	0,004	8	32	43	30	0,7
08233	1	25 - 50	0,004	8	44	68	30	0,7
08234	1	50 - 75	0,005	8	57	93	30	0,7
08235	1	75 - 100	0,005	10	57	118	30	0,7
08236	1	100 - 125	0,006	10	70	144	30	0,7
08237	1	125 - 150	0,006	12	82	169	30	0,7
08238	1	150 - 175	0,007	12	94	194	30	0,7
08239	1	175 - 200	0,007	12	120	220	30	0,7

- Discos micrométricos con husillo no giratorio.
- Con carraca.
- Lectura: 0,01 mm.

T: (+34) 943 120 424 - F: (+34) 943 120 307 - info@acha.com - ventas@acha.com - www.acha.com

MICRÓMETROS DE EXTERIORES

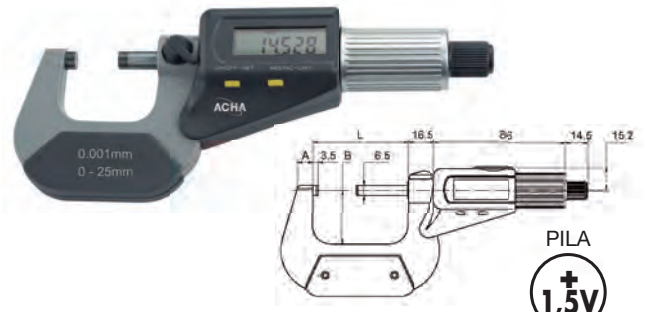

PILA

V357

DIGITAL CON PROTECCIÓN IP 54

Código		Rango de medición (mm)	A (mm)	B (mm)	C (mm)	L (mm)
08200	1	0 - 25	7	28	3	32,5
08202	1	25 - 50	10	35	3	57,5
08204	1	50 - 75	12	48	3	82,5
08206	1	75 - 100	12	60	3	107,5

- Contactos de metal duro.
- Eje Ø 6,5 mm.
- Embrague y freno para fijación de lectura.
- Incluye barra patrón a partir de 25-50.
- Lectura 0,001 mm.
- Fabricado según norma DIN 863.

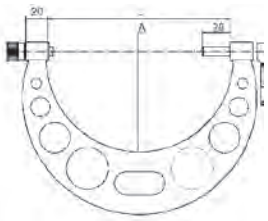

YUNQUES INTERCAMBIABLES

Código		Rango de medición (mm)	N° de yunques	Patrones (mm)	A (mm)
08320	1	0 - 100	4	25, 50 y 75	57
08321	1	100 - 200	4	100, 125, 150 y 175	114
08322	1	200 - 300	4	200, 225, 250 y 275	165
08323	1	0 - 150	6	25, 50, 75, 100 y 125	82
08324	1	150 - 300	6	150, 175, 200, 225, 250 y 275	165

- Contactos de metal duro.
- Tambor cromado de Ø 16 mm.
- Eje Ø 8 mm.
- Paso de rosca 0,5 mm.
- Embrague y freno para fijación de lectura.
- Incluye barra patrón a partir de 25-50.
- Lectura de 0,01 mm.

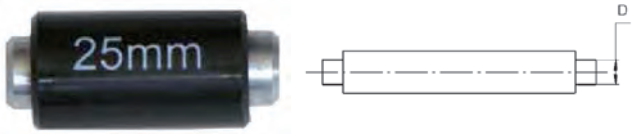

BARRAS PATRÓN PARA MICRÓMETROS DE EXTERIORES

Código		Rango de medición (mm)	D (mm)	Precisión (micras)
08290	1	25	7	± 2,0 µ
08291	1	50	7	± 2,0 µ
08292	1	75	7	± 2,0 µ
08293	1	100	8	± 2,5 µ
08294	1	125	8	± 2,5 µ
08295	1	150	8	± 3,0 µ
08296	1	175	8	± 3,0 µ
08297	1	200	8	± 3,5 µ
08298	1	225	8	± 3,5 µ
08299	1	250	8	± 3,5 µ
08300	1	275	8	± 3,5 µ

- Contactos de medida planos.
- Con empuñadura aislante.

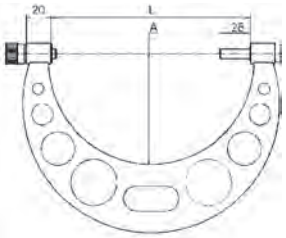

YUNQUES DESPLAZABLES

Código		Rango de medición (mm)	Yunques (mm)	Patrones (mm)	A (mm)	L (mm)	Precisión (mm)
08310	1	300 - 400	25 y 50	325 y 375	224	409	0,011
08311	1	400 - 500	25 y 50	425 y 475	275	509	0,013
08312	1	500 - 600	25 y 50	525 y 575	321	609	0,015
08313	1	600 - 700	25 y 50	625 y 675	371	709	0,016
08314	1	700 - 800	25 y 50	725 y 775	426	809	0,018
08315	1	800 - 900	25 y 50	825 y 875	476	909	0,020
08316	1	900 - 1.000	25 y 50	925 y 975	576	1.009	0,020

- Contactos de metal duro.
- Eje Ø 8 mm.
- Tambor de Ø 25 mm.
- Arco tubular pintado.
- Eje Ø 8 mm.
- Paso de rosca 0,5 mm.
- Embrague y freno para fijación de lectura.
- Incluye barra patrón a partir de 25-50.
- Lectura de 0,01 mm.

SOPORTES

08191

08192

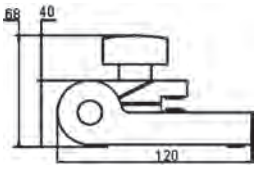

08193

SOPORTES ORIENTABLES PARA MICRÓMETROS

Código		Dimensiones (mm)	Tipo
08191	1	165 x 115 x 105	Ovalado
08192	1	Ø 110 x 85	Redondo
08193	1	115 x 80 x 75	Herradura

Micrómetros analógicos y digitales :
Para medidas y accesorios fuera de catálogo, consulte con fábrica.

JUEGOS DE MICRÓMETROS : CONSULTAR

MICRÓMETROS DE INTERIORES

DE DOS CONTACTOS

Código		Rango de medición (mm)	Extensiones (mm)	Patrón (mm)
08900	1	50 - 150	13 + 25 + 50 x Ø 15,5	50
08901	1	50 - 250	13 + 25 + 50 + 100 x Ø 15,5	50
08902	1	50 - 600	13 + 25 + 50 + 100 + 150 + 200 x Ø 15,5	50

- Varilla micrométrica para medición de interiores.
- Incluye patrón de medida.
- Puntos de contacto de metal duro.
- Cromado mate.
- Lectura 0,01 mm.
- Precisión:
  ± (3 + n + L/50) micras
  n = número de extensiones.
  L = máx. longitud de medición.

DE TRES CONTACTOS

Código		Rango de medición (mm)	Anillo patrón (mm)	Extensión (mm)	A (mm)	L1 (mm)	Lectura (mm)
08906	1	6 - 8	8	100 x Ø 5,7	0,5	55	0,001
08907	1	8 - 10	8	100 x Ø 5,7	0,5	55	0,001
08908	1	10 - 12	10	100 x Ø 5,7	0,5	55	0,001
08909	1	12 - 16	12	150 x Ø 11,7	0,5	81	0,005
08910	1	16 - 20	16	150 x Ø 11,7	0,5	81	0,005
08911	1	20 - 25	20	150 x Ø 16,0	0,5	91	0,005
08912	1	25 - 30	25	150 x Ø 16,0	0,5	91	0,005
08913	1	30 - 40	30	150 x Ø 23,4	0,5	101	0,005
08914	1	40 - 50	40	150 x Ø 23,4	0,5	101	0,005
08915	1	50 - 63	50	150 x Ø 23,4	0,5	115	0,005
08916	1	62 - 75	62	150 x Ø 23,4	0,5	115	0,005
08917	1	75 - 88	87	150 x Ø 23,4	0,5	115	0,005
08918	1	87 - 100	87	150 x Ø 23,4	0,5	115	0,005

- Para medición de circunferencias interiores.
- Permite la medición de orificios ciegos.
- DIN 863.
- Incluye anillo patrón de medida y extensión.
- Puntas de contacto de metal duro.
- Cromado mate.

Detalle Puntas:

ALESÓMETRO CON RELOJ COMPARADOR CENTESIMAL

Código		Rango de medición (mm)	Profundidad de medición (mm)	Paso (mm)	N° de Puntas	Extensiones (mm)	Anillos
08960	1	6 - 10	50	-	9	-	-
08961	1	10 - 18	100	1,0	9	-	0,5
08962	1	18 - 35	125	3,0 / 3,5	6	-	0,65 / 1,3
08963	1	35 - 50	150	3,0	6	-	1 / 2
08964	1	35 - 70	150	5,0	10	-	1 / 2
08965	1	50 - 100	150	5,0	11	-	1 / 2 / 3 /4
08966	1	50 - 160	150	5,0	13	50	1 / 2 / 3 /4
08967	1	50 - 180	150	5,0	17	50	1 / 2 / 3 /4
08968	1	100 - 250	220	20,0	4	75	-
08969	1	160 - 250	400	5,0	10	50	1 / 2 / 3 /4
08970	1	250 - 450	320	10,0	5	50/100	0,5 / 2 / 3 /4

- Permite la medición de orificios ciegos.
- Incluye reloj comparador de lectura 0,01 mm.
- Puntas de contacto de acero.
- Cromado mate.
- Para medición de interiores.

JUEGO DE GALGAS TELESCÓPICAS PARA MEDIDAS DE INTERIORES

Código		Rango de medición (mm)	Extensiones (mm)
08898	1	8,0 - 12,7	102
		12,7 - 19,0	102
		19,0 - 32,0	102
		32,0 - 54,0	107
		54,0 - 90,0	107
		90,0 - 150,0	107

- Caras de medición templadas y redondeadas.
- Acabado cromado satinado.
- Con tornillo fijo.

T: (+34) 943 120 424 - F: (+34) 943 120 307 - info@acha.com - ventas@acha.com - www.acha.com

HORIZONTALES

Código		Rango de medición (mm)	Escala (mm)	Lectura (mm)	D / Ø Esfera (mm)	Palpador L (mm)
0 - 40 - 0						
08551	1	0,8	0 - 40 - 0	0,01	30	11,6
08552	1	0,8	0 - 40 - 0	0,01	40	11,6
0 - 100 - 0						
08553	1	0,2	0 - 100 - 0	0,002	30	11,6
08554	1	0,2	0 - 100 - 0	0,002	40	11,6
PALP. REPUESTO						
08556	1		Palpador de repuesto			11,6

- Fabricado según norma DIN 2270.
- Puntas de metal duro de Ø 2 mm.
- Antichoque.
- Inversión automática de dirección de medida.
- 2 vástagos de amarre de Ø 6 mm y Ø 8 mm.

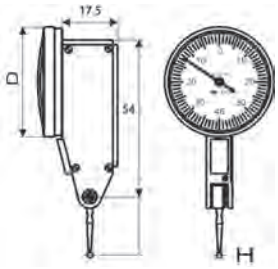

0 - 40 - 0
Ø 30

HORIZONTALES CON PALPADOR LARGO

Código		Rango de medición (mm)	Escala (mm)	Lectura (mm)	D / Ø Esfera (mm)	Palpador L (mm)
0 - 50 - 0						
08558	1	1,0	0 - 40 - 0	0,01	40	22,5
08559	1	1,0	0 - 40 - 0	0,01	40	36,0
PALP. REPUESTO						
08560	1		Palpador de repuesto			22,5
08561	1		Palpador de repuesto			36,0

- Fabricado según norma DIN 2270.
- Puntas de metal duro de Ø 2 mm.
- Antichoque.
- Inversión automática de dirección de medida.
- 2 vástagos de amarre de Ø 6 mm y Ø 8 mm.

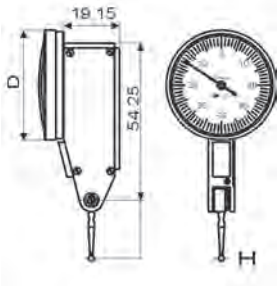

VERTICALES

Código		Rango de medición (mm)	Escala (mm)	Lectura (mm)	D / Ø Esfera (mm)	Palpador L (mm)
0 - 40 - 0						
08563	1	0,8	0 - 40 - 0	0,01	40	11,6
PALP. REPUESTO						
08556	1		Palpador de repuesto			11,6

- Fabricado según norma DIN 2270.
- Puntas de metal duro de Ø 2 mm.
- Antichoque.
- Inversión automática de dirección de medida.
- 2 vástagos de amarre de Ø 6 mm y Ø 8 mm.

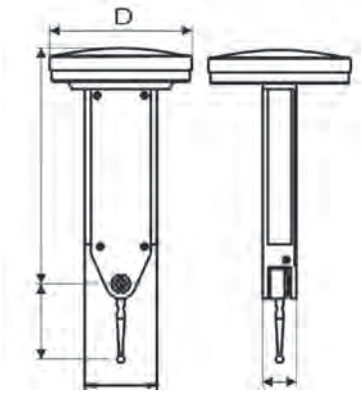

ACCESORIOS PARA RELOJES COMPARADORES

BASES PARA MEDIDA DE PROFUNDIDADES

Código		Base (mm)
08700	1	63 x 16
08701	1	102 x 17
08702	1	150 x 12

- Para relojes con vástago de amarre de Ø 8 mm.
- Acero especial. Cromado mate.
- Base lapeada.

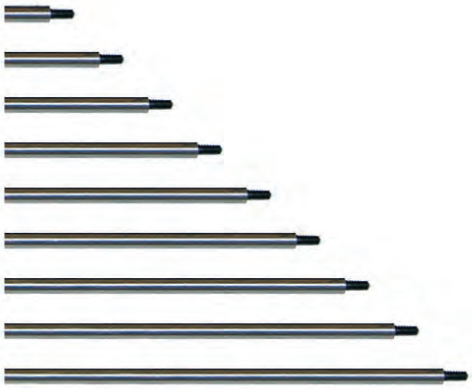

ALARGADERAS / EXTENSIONES DE ACERO INOXIDABLE

Código		L (mm)
08710	1	10
08711	1	15
08712	1	20
08713	1	25
08714	1	30
08715	1	35
08716	1	40
08717	1	45
08718	1	50
08719	1	55
08720	1	60
08721	1	65
08722	1	70
08723	1	75
08724	1	80
08725	1	85
08726	1	90
08727	1	95
08728	1	100

- Para relojes con rosca M 2,5 mm. en la punta.
- Ø 4,5 mm.

JUEGO DE ALARGADERAS EXTENSIONES DE ACERO INOXIDABLE

Código		L (mm)
08729	1	10, 20, 30, 40, 50, 60, 70, 80, 90, 100

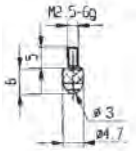
08740

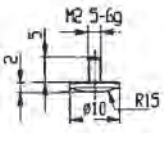
08741

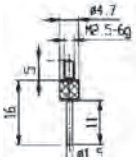
08742

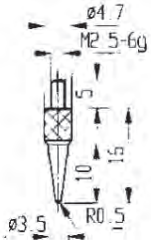
08743

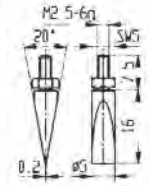
08744

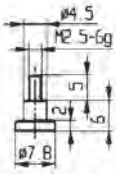
08745

08746

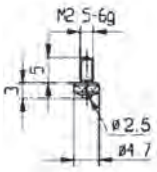
08747

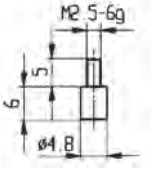
08748

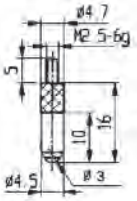
08749

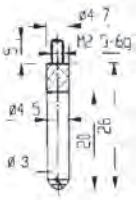
08750

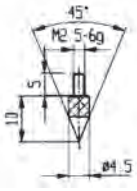
08751

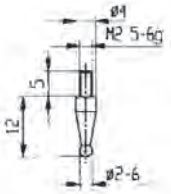
08752 a 08756

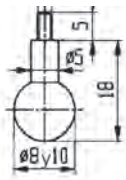
08757 y 08758

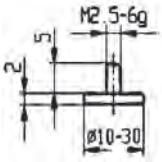
08759 a 08762

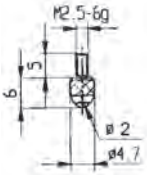
08763

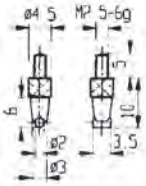
08764

PUNTAS DE CONTACTO

Código		Ø (mm)
08740	1	
08741	1	
08742	1	
08743	1	
08744	1	
08745	1	
08746	1	
08747	1	
08748	1	
08749	1	
08750	1	
08751	1	
08752	1	2
08753	1	3
08754	1	4
08755	1	5
08756	1	6
08757	1	8
08758	1	10
08759	1	10
08760	1	15
08761	1	20
08762	1	30
08763	1	Punta de cerámica
08764	1	

- Para relojes con rosca M 2,5 mm en la punta.

T: (+34) 943 120 424 - F: (+34) 943 120 307 - info@acha.com - ventas@acha.com - www.acha.com

08500 08502 08503 08512 08513

CENTESIMALES

Código		Rango de medición (mm)	Lectura (mm)	Precisión (µm)	Ø Esfera (mm)	A+B (mm)	F (mm)	G (mm)	H (mm)	Tapa posterior
08500	1	3	0,01	17	40	76	14	12,5	30,9	Lisa
08501	1	5	0,01	17	40	78	14	12,5	30,9	Lisa
08502	1	10	0,01	17	58	110	18	20,0	53,5	Lisa
08503	1	10	0,01	17	58	110	18	20,0	53,5	Con oreja
08512	1	30	0,01	34	58	122	18	33,0	53,5	Lisa
08513	1	50	0,01	55	60	261	58	60,0	55,0	Lisa

- Caja de plástico.
- Con marcadores de tolerancia.
- Vástago de amarre de Ø 8 mm. H6.

Rango = 1 mm

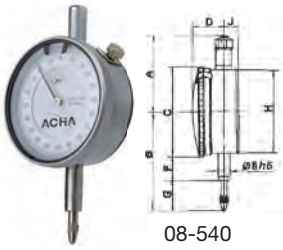

08-540

Rango = 5 mm

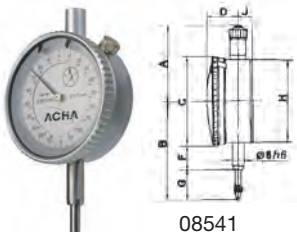

08541

MILESIMALES

Código		Rango de medición (mm)	Lectura (mm)	Precisión (µm)	Ø Esfera (mm)	A+B (mm)	F (mm)	G (mm)	H (mm)	Tapa posterior
08540	1	1	0,001	9	58	110	22	14,5	53,5	Lisa
08541	1	5	0,001	5	55	110	22	14,5	53,5	Lisa

- Caja metálica.
- Vástago de amarre de Ø 8 mm. H6.

08602 - 08612

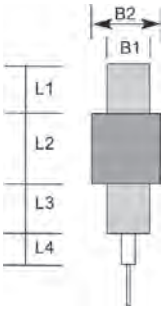

PILA 3V CR2032

08613

PILA 1,5V V357

CENTESIMALES DIGITALES

Código		Rango de medición (mm)	Lectura (mm)	Ø Esfera (mm)	Tapa posterior
08602	1	12,5	0,01 / 0,0005"	58	Lisa
08612	1	25,0	0,01 / 0,0005"	58	Lisa
08613	1	50,0	0,01 / 0,0005"	58	Lisa

- Vástago de amarre de Ø 8 mm. H6.
- **08-613**: con oreja de recambio.

PILA 1,5V V357

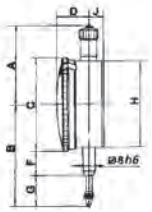

MILESIMAL DIGITAL

Código		Rango de medición (mm)	Lectura (mm)	Ø Esfera (mm)	Tapa posterior
08644	1	12,5	0,001 / 0,00005"	58	Lisa

Vástago de amarre de Ø 8 mm. H6.

CALIBRADORES RÁPIDOS

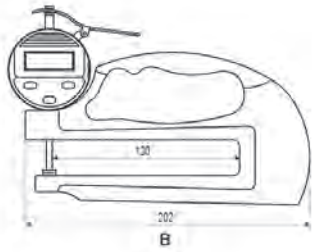

08571 y 08573

08572 y 08574

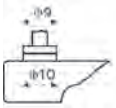

Ambos planos Plano / Esférico

DE ESPESORES CON PALANCA ELEVADORA

Código		Capacidad de medición (mm)	Lectura (mm)	Profundidad (mm)	Contacto inferior Ø (mm)	Contacto superior Ø (mm)
CON CONTACTO INFERIOR (FIJO) Y SUPERIOR (MÓVIL) PLANOS						
08571	1	0 - 10	0,01	30	Plano Ø 10	Plano Ø 10
08572	1	0 - 10	0,01	120	Plano Ø 10	Plano Ø 10
CON CONTACTO INFERIOR (FIJO) PLANO Y SUPERIOR (MÓVIL) ESFÉRICO						
08573	1	0 - 10	0,01	30	Plano Ø 10	Esférico Ø 11
08574	1	0 - 10	0,01	120	Plano Ø 10	Esférico Ø 11

- Vástago y discos de Acero Inox.
- Cuerpo de hierro.
- Muelle interno.
- Con reloj Ø 58 mm.

DE ESPESORES PARA TUBOS

Código		Capacidad de medición (mm)	Profundidad (mm)	Contacto inferior Ø (mm)	Contacto superior Ø (mm)
ANALÓGICO					
08578	1	0 - 10	22	Bola Ø 6	Bola Ø 2,5

- Cuerpo de hierro.
- Muelle interno.
- Con reloj Ø 58 mm.
- Lectura: 0,01 mm.

PILA 1,5V V357

Analógico Digital

DE ESPESORES CON PULSADOR

Código		Capacidad de medición (mm)	Lectura	Profundidad (mm)	Contacto inferior Ø (mm)	Contacto superior Ø (mm)
ANALÓGICO						
08650	1	0 - 10	0,1 mm	15	Plano Ø 10	Plano Ø 10
08651	1	0 - 20	0,1 mm	15	Plano Ø 10	Plano Ø 10
DIGITAL						
08655	1	0 - 15	0,01 mm 0,0005”	20	Plano Ø 9	Plano Ø 9
08656	1	0 - 25	0,01 mm 0,0005”	15	Plano Ø 9	Plano Ø 9
08657	1	0 - 15	0,01 mm 0,0005”	20	Punta finas	Punta finas

- Vástago y discos de Acero Inox.
- Cuerpo de hierro.
- Muelle abierto.
- Botones: - Encendido / Apagado.
  - mm / pulgadas.
  -”Zero”.

PILA 1,5V V357

ANALÓGICO
Con reloj Ø 10 mm.
Lectura: 0,01 mm.
En estuche.

DIGITAL
Conmutable mm./pulgadas.
Lectura: 0,01 mm. / 0,0005”
En estuche.

DE ESPESORES DE TIRADOR

Código		Capacidad de medición (mm)	Profundidad (mm)	Contacto inferior Ø (mm)	Contacto superior Ø (mm)
ANALÓGICO					
08575	1	0 - 10	10	Plano Ø 5,5	Plano Ø 5,5
DIGITAL					
08576	1	0 - 10	10	Plano Ø 5,5	Plano Ø 5,5

- Vástago y discos de Acero Inox.
- Cuerpo metálico.
- Muelle interno.

T: (+34) 943 120 424 - F: (+34) 943 120 307 - info@acha.com - ventas@acha.com - www.acha.com

CALIBRADORES RÁPIDOS

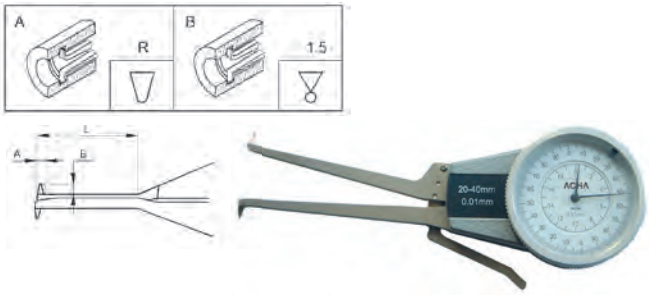

DE INTERIORES CON RELOJ

Código		Rango (mm)	Precisión (mm)	Radio Punta (mm)	L (mm)	A (mm)	B (mm)
08662	1	5 - 15	± 0,02	R 0,3	20	1,0	1,5
08663	1	5 - 25	± 0,03	R 0,3	35	1,0	1,5
08664	1	10 - 30	± 0,03	R 0,5	55	2,5	3,5
08665	1	20 - 40	± 0,03	R 0,5	80	3,0	6,5
08666	1	30 - 50	± 0,03	R 0,5	80	3,0	8,5
08667	1	40 - 60	± 0,03	R 0,5	80	3,0	8,5

- Para medición de cañones de armas, tubos y otros canales de difícil medición.
- Con puntas de contacto redondas.
- Medición: 0,01 mm.

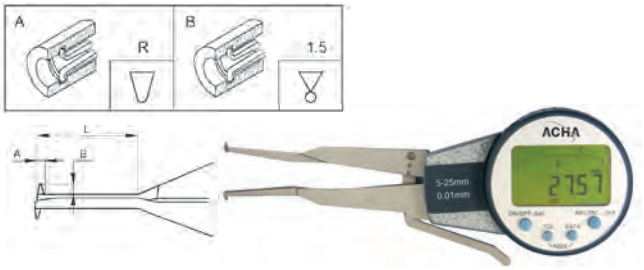

DE INTERIORES DIGITAL

Código		Rango (mm)	Precisión (mm)	Radio Punta (mm)	L (mm)	A (mm)	B (mm)
08668	1	5 - 15	± 0,02	R 0,3	20	1,0	1,5
08669	1	5 - 25	± 0,03	R 0,3	35	1,0	1,5
08670	1	10 - 30	± 0,03	R 0,5	55	2,5	3,5
08671	1	20 - 40	± 0,03	R 0,5	80	3,0	6,5
08672	1	30 - 50	± 0,03	R 0,5	80	3,0	8,5

- Para medición de cañones de armas, tubos y otros canales de difícil medición.
- Display digital LCD rotativo.
- Con puntas de contacto redondas.
- Medición: 0,01 mm.

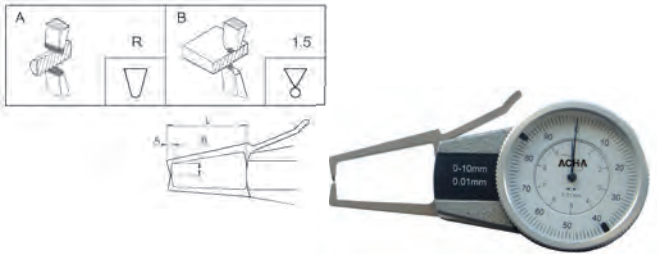

DE EXTERIORES CON RELOJ

Código		Rango (mm)	Precisión (mm)	Radio Punta (mm)	L (mm)	A (mm)	B (mm)
08673	1	0 - 10	± 0,02	R 0,5	40	3,0	8
08674	1	0 - 20	± 0,03	R 0,75	80	6,5	25
08675	1	10 - 30	± 0,03	R 0,75	80	6,5	25
08676	1	20 - 40	± 0,03	R 0,75	80	6,5	25
08677	1	30 - 50	± 0,03	R 0,75	80	6,5	25

- Para medición de cañones de armas, tubos y otros canales de difícil medición.
- Con puntas de contacto redondas.
- Medición: 0,01 mm.

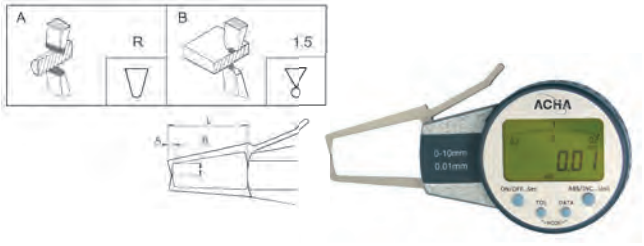

DE EXTERIORES DIGITAL

Código		Rango (mm)	Precisión (mm)	Radio Punta (mm)	L (mm)	A (mm)	B (mm)
08678	1	0 - 10	± 0,02	R 0,5	40	3,0	8
08679	1	0 - 20	± 0,03	R 0,75	80	6,5	25
08680	1	10 - 30	± 0,03	R 0,75	80	6,5	25
08681	1	20 - 40	± 0,03	R 0,75	80	6,5	25
08682	1	30 - 50	± 0,03	R 0,75	80	6,5	25

- Para medición de cañones de armas, tubos y otros canales de difícil medición.
- Display digital LCD rotativo.
- Con puntas de contacto redondas.
- Medición: 0,01 mm.

SOPORTES DE MEDICIÓN

PAREJAS DE CALZOS EN "V" TEMPLADOS Y CON BRIDAS

Código		L x A x H (mm)	Para Ø (mm)
04071	1 pareja	45 x 40 x 36	5 - 20
04072	1 pareja	70 x 45 x 40	5 - 25
04073	1 pareja	70 x 63 x 45	5 - 32
04075	1 pareja	125 x 90 x 70	5 - 45

- Acero especial templado.
- Fabricado según norma DIN 876 / 0.
- "V" a 90°.
- Precisión: 0,008 mm.

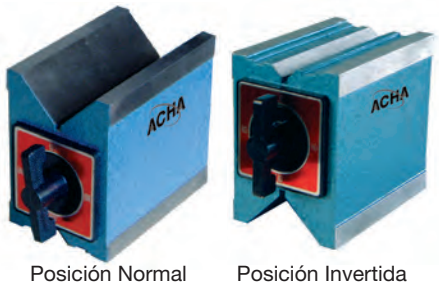

Posición Normal Posición Invertida

PRISMA MAGNÉTICO EN "V" TEMPLADO

Código		L x A x H (mm)	Para Ø (mm)	Fuerza magnética (kg)
04078	1	93 x 66 x 100	6 - 66	100

- "V" a 90°.
- Precisión: 0,01 mm.
- Se sirven unitariamente.
- Posibilidad de uso normal e invertido.

SOPORTES Y GRAMILES

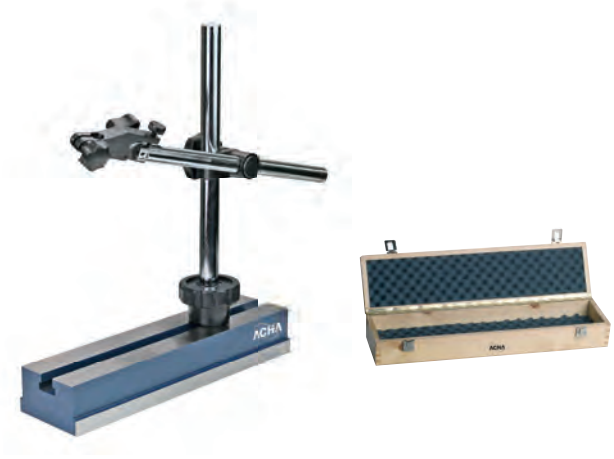

SOPORTE UNIVERSAL

Código		Altura total (mm)	Dimensiones Base (mm)	Columna (mm)	Brazo (mm)
SIN CAJA DE MADERA					
13155	1	300	220 x 58 x 35	Ø 14 x 245	Ø 12 x 220
EN CAJA DE MADERA					
13152	1	300	220 x 58 x 35	Ø 14 x 245	Ø 12 x 220

- Se suministra sin reloj.
- Con ajuste fino.
- Base prismática.
- Para relojes comparadores con vástago de amarre de Ø 8 mm.

GRAMIL FIJO

Código		Dimensiones Base (mm)	Columna (mm)
17416	1	Ø 90	Ø 10 x 300

- Incluye punta de trazar de acero templado.
- Viene con caja de plástico.

BASE MAGNÉTICA PERMANENTE

Código		Dimensiones Base (mm)	Altura total (mm)	Fuerza magnética (kg)
SIN CAJA DE MADERA				
13128	1	Ø 28 x 32 / M4	140	17
EN CAJA DE MADERA				
13129	1	Ø 28 x 32 / M4	140	17

- Se suministra sin reloj.
- Apriete central mecánico.
- Imán permanente.
- Para relojes comparadores orientables y para relojes con vástagos de amarre de Ø 8 y 4 mm.

GRAMILES BASCULANTES

Código		Dimensiones Base (mm)	Columna (mm)
SIN CAJA DE MADERA			
17411	1	84 x 65 x 29	Ø 10 x 175
17412	1	84 x 65 x 29	Ø 10 x 300
17413	1	84 x 65 x 29	Ø 10 x 500
EN CAJA DE MADERA			
17402	1	84 x 65 x 29	Ø 10 x 175
17404	1	84 x 65 x 29	Ø 10 x 300
17406	1	84 x 65 x 29	Ø 10 x 500

- Incluye punta de trazar de acero templado.
- Base prismática.

T: (+34) 943 120 424 - F: (+34) 943 120 307 - info@acha.com - ventas@acha.com - www.acha.com

BRAZO STANDARD

Código		Dimensiones Base (mm)	Columna (mm)	Brazo (mm)	Altura total (mm)	Fuerza magnética (kg)
SIN CAJA DE MADERA						
13105	1	59 x 50 x 55 / M8	Ø 12 x 176	Ø 10 x 150	231	60
13103	1	59 x 50 x 55 / M10	Ø 16 x 226	Ø 12 x 220	281	60
13106	1	55 x 46 x 70 / M10	Ø 16 x 285	Ø 16 x 260	355	60
13108	1	75 x 60 x 80 / M12	Ø 20 x 420	Ø 16 x 390	470	80
EN CAJA DE MADERA						
13102	1	59 x 50 x 55 / M8	Ø 12 x 176	Ø 10 x 150	231	60
13104	1	59 x 50 x 55 / M10	Ø 16 x 226	Ø 12 x 220	281	60
13107	1	55 x 46 x 70 / M10	Ø 16 x 285	Ø 16 x 260	355	60
13109	1	75 x 60 x 80 / M12	Ø 20 x 420	Ø 16 x 390	470	80

- Se suministra sin reloj.
- Con ajuste fino.
- Para relojes comp. con vástago Ø 8 mm.
- Columna cromada.
- Base prismática.
- Imán con interruptor on / off.
- Columnas y brazos de repuesto: Consultar con fábrica.

BRAZO CON APRIETE CENTRAL MECÁNICO

Código	Dimensiones Base (mm)	Altura total (mm)	Fuerza magnética (kg)
SIN CAJA DE MADERA			
13118	59 x 50 x 55 / M8	380	60
13120	62 x 50 x 55 / M8	380	80
13122	62 x 50 x 55 / M8	430	80
EN CAJA DE MADERA			
13119	59 x 50 x 55 / M8	380	60
13121	62 x 50 x 55 / M8	380	80
13123	62 x 50 x 55 / M8	430	80

- Se suministra sin reloj.
- Con ajuste fino.
- Para relojes comp. con vástago Ø 8 mm.
- Base prismática.
- Imán con interruptor on / off.
- Columnas y brazos de repuesto: Consultar con fábrica.

BRAZO FLEXIBLE

Código	Dimensiones Base (mm)	Altura total (mm)	Fuerza magnética (kg)
SIN CAJA DE MADERA			
13116	59 x 50 x 55 / M8	300	60
EN CAJA DE MADERA			
13117	59 x 50 x 55 / M8	300	60

- Se suministra sin reloj.
- Con ajuste fino.
- Para relojes comp. con vástago Ø 8 mm.
- Base prismática.
- Imán con interruptor on / off.
- Columnas y brazos de repuesto: Consultar con fábrica.

13130
TIPO A
Orificio Central

13136
TIPO B
Orificio en un extremo

BASES MAGNÉTICAS SUELTAS

Código		Tipo	Rosca	Dimensiones Base (mm)	Fuerza Magnética (kg)
13130	1	A	M 8	59 x 50 x 55 / M8	60
13131	1	A	M 8	62 x 50 x 55 / M8	80
13132	1	A	M 8	74 x 50 x 55 / M8	100
13133	1	A	M 10	59 x 50 x 55 / M10	60
13134	1	A	M 10	62 x 50 x 55 / M10	80
13135	1	A	M 10	74 x 50 x 55 / M10	100
13136	1	B	M 10	55 x 46 x 70 / M10	60
13137	1	B	M 12	75 x 60 x 80 / M12	80

- Con interruptor on / off para el magnetismo.

MESAS DE PLANITUD DE PRECISIÓN

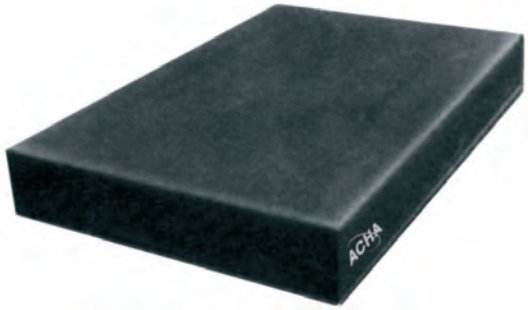

MESAS DE PLANITUD DE GRANITO ISO 8512 / 2 (GRADO 0)

Código		Dimensiones (mm)	Tolerancia de Planitud (micras)
02415	1	400 x 250 x 80	4 µ
02420	1	400 x 400 x 80	4,5 µ
02425	1	630 x 400 x 80	5 µ
02435	1	800 x 500 x 100	5,5 µ
02440	1	1.000 x 630 x 120	6 µ
02455	1	1.200 x 800 x 150	7 µ
02460	1	1.600 x 1.000 x 160	8 µ
02465	1	2.000 x 1.000 x 200	9,5 µ

- Incluye certificado de calibración con trazabilidad, válido para auditorías.
- Dureza: 7 Mohs.

MESAS SOPORTE CON NIVELACIÓN PARA MÁRMOLES DE GRANITO

Código	Para mesa de planitud de granito de (mm)	Puntos de apoyo
18312	400 x 400	3
18313	630 x 400	3
18315	800 x 500	5
18316	1.000 x 630	5
18319	1.200 x 800	5
18320	1.600 x 1.000	5
18321	2.000 x 1.000	5

AZUL DE PRUSIA

45-980

45-982

45-984

45-986

TINTA PARA MARCAR

Código		Tipo	Color	Contenido (ml)
45980	1	Spray		300
45982	1	Líquido		500

PARA VERIFICACIÓN DE PLANITUDES

Código		Tipo	Color	Contenido (ml)
45984	1	Pasta		250
45986	1	Pasta en tubo		80

T: (+34) 943 120 424 - F: (+34) 943 120 307 - info@acha.com - ventas@acha.com - www.acha.com

LINEALES DE BURBUJA

Código		Dimensiones L (mm)	Ancho Base (mm)
LECTURA 0,02 mm/m.			
18000	1	150	40
18001	1	200	46
18002	1	300	46
LECTURA 0,1 mm/m.			
18010	1	150	40
18011	1	200	46
18012	1	300	46
LECTURA 0,3 mm/m.			
18020	1	150	40
18021	1	200	46
18022	1	300	46

- Base de acero fundido de alta calidad.
- Base prismática.
- Burbujas, longitudinal y transversal.
- Se suministra con caja de madera.

CUADRADOS DE BURBUJA

Código		Dimensiones L x H (mm)	Ancho Base (mm)
LECTURA 0,02 mm/m.			
18030	1	150 x 150	38
18031	1	200 x 200	40
18032	1	300 x 300	40
LECTURA 0,1 mm/m.			
18040	1	150 x 150	38
18041	1	200 x 200	40
18042	1	300 x 300	40
LECTURA 0,3 mm/m.			
18050	1	100 x 100	36
18051	1	150 x 150	38
18052	1	200 x 200	40
18053	1	300 x 300	40

- Base de acero fundido de alta calidad.
- Burbujas, longitudinal y transversal.
- **18-050** tiene 1 base prismática y 3 planas. El resto 2 prismáticas y 2 planas.

PILA
3V
CR2032

LINEAL DIGITAL

Código		Longitud (mm)	Lectura
18060	1	158	0,1°

- Cuerpo de aluminio.
- Mantiene en memoria el nivel cero absoluto.
- Rango de medición: 4 x 90°.
- Precisión: 0,2° hasta 15°
  0,5° de 15° a 90°

PILA
3V
CR2032

CUADRADO DIGITAL PLÁSTICO

Código		Dimensiones L x H (mm)	Lectura
18064	1	55 x 55 x 35	0,1°

- Cuerpo de plástico.
- Protección IP 54.
- Base magnética.
- Rango de medición: +/- 180°
- Función HOLD.

PILA
3V
CR2032

CUADRADO DIGITAL ALUMINIO

Código		Dimensiones L x H (mm)	Precisión	Lectura
18065	1	51 x 51 x 33	0,2°	0,1°

- Cuerpo de aluminio.
- Protección IP 54.
- Base magnética.
- Rango de medición: +/- 180°

PILA
3V
CR2032

CUADRADO DIGITAL ALUMINIO CON BURBUJA

Código		Dimensiones L x H (mm)	Precisión	Lectura
18066	1	51 x 64 x 33	0,2°	0,1°

- Cuerpo de aluminio.
- Protección IP 54.
- Con burbuja.
- Base magnética.
- Rango de medición: +/- 180°

PILA
3V
CR2032

18067 18068

CUADRADO DIGITAL ALUMINIO BASE PRISMÁTICA

Código		Dimensiones L x H (mm)	Precisión	Lectura
18067	1	51 x 60 x 33	0,2°	0,1°
18068	1	51 x 60 x 33	0,2°	0,1°

- Cuerpo de aluminio.
- Protección IP 54.
- Base magnética.
- Base prismática.
- Rango de medición: +/- 180°

BLOQUES PATRÓN DE ACERO ESPECIAL TEMPLADO DIN 861 UNE EN ISO 3650

ESTUCHE CON JUEGO DE 32 BLOQUES PATRÓN DE ACERO DIN 861 UNE EN ISO 3650

Código		Grado
08810	1	0
08821	1	1
08832	1	2

Rango (mm)	Intervalo (mm)	N° de piezas	Medidas (mm)
1,005	-	1	1,005
De 1,01 a 1,09	0,01	9	1,01 a 1,09
De 1,10 a 1,90	0,10	9	1,10 a 1,90
De 1,00 a 9,00	1,00	9	1,00 a 9,00
De 10,00 a 50,00	-	4	10,00 a 50,00

ESTUCHE CON JUEGO DE 47 BLOQUES PATRÓN DE ACERO DIN 861 UNE EN ISO 3650

Código		Grado
08811	1	0
08822	1	1
08833	1	2

Rango (mm)	Intervalo (mm)	N° de piezas	Medidas (mm)
1,005	-	1	1,005
De 1,01 a 1,20	0,01	20	1,01 a 1,20
De 1,30 a 1,90	0,10	7	1,30 a 1,90
De 1,00 a 9,00	1,00	9	1,00 a 9,00
De 10,00 a 100,00	10,00	10	10,00 a 100,00

ESTUCHE CON JUEGO DE 87 BLOQUES PATRÓN DE ACERO DIN 861 UNE EN ISO 3650

Código		Grado
08813	1	0
08824	1	1
08835	1	2

Rango (mm)	Intervalo (mm)	N° de piezas	Medidas (mm)
De 1,001 a 1,009	0,001	9	1,001 a 1,009
De 1,01 a 1,49	0,01	49	1,01 a 1,49
De 0,50 a 9,50	0,50	19	0,50 a 10,00
De 10,00 a 100,00	1,00	10	10,00 a 100,00

ESTUCHE CON JUEGO DE 112 BLOQUES PATRÓN DE ACERO DIN 861 UNE EN ISO 3650

Código		Grado
08815	1	0
08826	1	1
08837	1	2

Rango (mm)	Intervalo (mm)	N° de piezas	Medidas (mm)
1,0005	-	1	1,0005
De 1,001 a 1,009	0,001	9	1,001 a 1,009
De 1,01 a 1,49	0,01	49	1,01 a 1,49
De 0,50 a 24,50	0,50	49	0,50 a 24,50
De 25,00 a 100,00	25,00	4	25,00 a 100,00

ESTUCHE CON JUEGO DE BLOQUES PATRÓN PARA VERIFICACIÓN DE CALIBRES DIN EN ISO 3650/2

Código		N° de piezas	Anillos de acero Ø (mm)	Medidas (mm)	Clase grado
08850	1	5	4 + 25	30 / 41,3 / 131,4 (acero)	1
08851	1	5	4 + 25	30 / 41,3 / 131,4 (cerámicos)	1
08852	1	5	4 + 25	41,3 / 131,4 / 243,5 (acero)	1
08853	1	1	-	481,1 (acero)	2

***08-853:** viene en estuche de plástico.

ESTUCHES CON JUEGOS DE BLOQUES PATRÓN ANGULARES

Código		N° de piezas	Tolerancia (mm)	Composición
08859	1	12	0,01 / 100	1/4°, 1/2°, 1°, 2°, 3°, 4°, 5° 10°,15°, 20°, 25°, 30°

- Acero especial templado.
- Espesor: 6,35 mm.
- Longitud: 76 mm.

T: (+34) 943 120 424 - F: (+34) 943 120 307 - info@acha.com - ventas@acha.com - www.acha.com

BLOQUES PATRÓN DE ACERO ESPECIAL TEMPLADO DIN 861 UNE EN ISO 3650

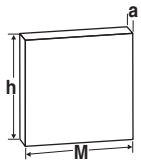

M = Medida Nominal (mm)	h (mm)	a (mm)
0,5 a 30	30	9
30,0 a 100	35	9

GRADO 0			
Código	Medida nominal (mm)	Código	Medida nominal (mm)
09300	0,50	**09361**	1,50
09301	1,00	**09362**	1,60
09302	1,0005	**09363**	1,70
09303	1,001	**09364**	1,80
09304	1,002	**09365**	1,90
09305	1,003	**09366**	2,00
09306	1,004	**09367**	2,50
09307	1,005	**09368**	3,00
09308	1,006	**09369**	3,50
09309	1,007	**09370**	4,00
09310	1,008	**09371**	4,50
09311	1,009	**09372**	5,00
09312	1,01	**09373**	5,50
09313	1,02	**09374**	6,00
09314	1,03	**09375**	6,50
09315	1,04	**09376**	7,00
09316	1,05	**09377**	7,50
09317	1,06	**09378**	8,00
09318	1,07	**09379**	8,50
09319	1,08	**09380**	9,00
09320	1,09	**09381**	9,50
09321	1,10	**09382**	10,00
09322	1,11	**09383**	10,50
09323	1,12	**09384**	11,00
09324	1,13	**09385**	11,50
09325	1,14	**09386**	12,00
09326	1,15	**09387**	12,50
09327	1,16	**09388**	13,00
09328	1,17	**09389**	13,50
09329	1,18	**09390**	14,00
09330	1,19	**09391**	14,50
09331	1,20	**09392**	15,00
09332	1,21	**09393**	15,50
09333	1,22	**09394**	16,00
09334	1,23	**09395**	16,50
09335	1,24	**09396**	17,00
09336	1,25	**09397**	17,50
09337	1,26	**09398**	18,00
09338	1,27	**09399**	18,50
09339	1,28	**09400**	19,00
09340	1,29	**09401**	19,50
09341	1,30	**09402**	20,00
09342	1,31	**09403**	20,50
09343	1,32	**09404**	21,00
09344	1,33	**09405**	21,50
09345	1,34	**09406**	22,00
09346	1,35	**09407**	22,50
09347	1,36	**09408**	23,00
09348	1,37	**09409**	23,50
09349	1,38	**09410**	24,00
09350	1,39	**09411**	24,50
09351	1,40	**09412**	25,00
09352	1,41	**09413**	30,00
09353	1,42	**09414**	40,00
09354	1,43	**09415**	50,00
09355	1,44	**09416**	60,00
09356	1,45	**09417**	70,00
09357	1,46	**09418**	75,00
09358	1,47	**09419**	80,00
09359	1,48	**09420**	90,00
09360	1,49	**09421**	100,00

GRADO 1			
Código	Medida nominal (mm)	Código	Medida nominal (mm)
09500	0,50	**09561**	1,50
09501	1,00	**09562**	1,60
09502	1,0005	**09563**	1,70
09503	1,001	**09564**	1,80
09504	1,002	**09565**	1,90
09505	1,003	**09566**	2,00
09506	1,004	**09567**	2,50
09507	1,005	**09568**	3,00
09508	1,006	**09569**	3,50
09509	1,007	**09570**	4,00
09510	1,008	**09571**	4,50
09511	1,009	**09572**	5,00
09512	1,01	**09573**	5,50
09513	1,02	**09574**	6,00
09514	1,03	**09575**	6,50
09515	1,04	**09576**	7,00
09516	1,05	**09577**	7,50
09517	1,06	**09578**	8,00
09518	1,07	**09579**	8,50
09519	1,08	**09580**	9,00
09520	1,09	**09581**	9,50
09521	1,10	**09582**	10,00
09522	1,11	**09583**	10,50
09523	1,12	**09584**	11,00
09524	1,13	**09585**	11,50
09525	1,14	**09586**	12,00
09526	1,15	**09587**	12,50
09527	1,16	**09588**	13,00
09528	1,17	**09589**	13,50
09529	1,18	**09590**	14,00
09530	1,19	**09591**	14,50
09531	1,20	**09592**	15,00
09532	1,21	**09593**	15,50
09533	1,22	**09594**	16,00
09534	1,23	**09595**	16,50
09535	1,24	**09596**	17,00
09536	1,25	**09597**	17,50
09537	1,26	**09598**	18,00
09538	1,27	**09599**	18,50
09539	1,28	**09600**	19,00
09540	1,29	**09601**	19,50
09541	1,30	**09602**	20,00
09542	1,31	**09603**	20,50
09543	1,32	**09604**	21,00
09544	1,33	**09605**	21,50
09545	1,34	**09606**	22,00
09546	1,35	**09607**	22,50
09547	1,36	**09608**	23,00
09548	1,37	**09609**	23,50
09549	1,38	**09610**	24,00
09550	1,39	**09611**	24,50
09551	1,40	**09612**	25,00
09552	1,41	**09613**	30,00
09553	1,42	**09614**	40,00
09554	1,43	**09615**	50,00
09555	1,44	**09616**	60,00
09556	1,45	**09617**	70,00
09557	1,46	**09618**	75,00
09558	1,47	**09619**	80,00
09559	1,48	**09620**	90,00
09560	1,49	**09621**	100,00

LUPAS

DE PRECISIÓN "CUENTA HILOS"

Código		Medidas (mm)	Lente (mm)	Aumentos	Rango visual (mm)
52931	1	55 x 38 x 50	Ø 30	10X	25

- Lentes templadas.
- Estructura en acero.
- Con escala en el borde.

DE PRECISIÓN "OCULAR" CON ILUMINACIÓN LED Y ESCALA

Código		Medidas (mm)	Aumentos	Rango visual (mm)
52936	1	Ø 30 x Ø 37	20X	10

- Iluminación con LED. 3 pilas AG3.
- Medición de espesor de línea: 0,005 0,04 mm.
- Lentes templadas.
- Estructura de poliamida.

DE PRECISIÓN "OCULAR" SIN ESCALA

Código		Medidas (mm)	Aumentos	Rango visual (mm)
52933	1	Ø 43 x 29	10 X	33
52934	1	Ø 22 x 29	20 X	19

- Lentes templadas.
- Estructura en poliamida.

REGLAS MILIMETRADAS

INOXIDABLES FLEXIBLES

Código		Dimensiones (mm)
31014	10	100 x 13 x 0,5
31024	10	150 x 13 x 0,5
31034	10	200 x 13 x 0,5
31044	10	250 x 13 x 0,5
31054	10	300 x 13 x 0,5
31064	10	500 x 20 x 0,5
31074	1	1 m x 25 x 0,5
31084	1	1,5 m x 25 x 0,5
31094	1	2 m x 25 x 0,5

- Hasta 1.000 mm inclusive, grabadas por las dos caras.
- Grabadas en profundidad.
- En mm. y 1/2 mm.

INOXIDABLES SEMI-RÍGIDAS

Código		Dimensiones (mm)
32034	10	300 x 30 x 1
32054	10	500 x 30 x 1
32064	1	600 x 30 x 1
32104	1	1 m x 30 x 1
32154	1	1,5 m x 30 x 1
32204	1	2 m x 30 x 1
32304	1	3 m x 30 x 1
32404	1	4 m x 30 x 1
32504	1	5 m x 30 x 1

- Hasta 1.000 mm inclusive, grabadas por las dos caras.
- Grabadas en profundidad.
- En mm y 1/2 mm, hasta 2 m inclusive.

DE DURALUMINIO

Código		Dimensiones (mm)
32030	10	300 x 30 x 1,2

- Grabada por las dos caras.
- Grabadas en profundidad.
- En mm y 1/2 mm.

T: (+34) 943 120 424 - F: (+34) 943 120 307 - info@acha.com - ventas@acha.com - www.acha.com

DE CONTRACCIÓN INOX. SEMI-RÍGIDAS

Código		Contracción %	Dimensiones (mm)
32510	1	1,0	500 x 30 x 1
32515	1	1,5	500 x 30 x 1
32520	1	2,0	500 x 30 x 1
32525	1	2,5	500 x 30 x 1
32610	1	1,0	1 m x 30 x 1
32615	1	1,5	1 m x 30 x 1
32620	1	2,0	1 m x 30 x 1
32625	1	2,5	1 m x 30 x 1

- Grabadas en profundidad.
- Uso: Fabricación de modelos para fundición.

DE ALUMINIO

Código	Dimensiones (mm)
54503	300 x 40 x 5
54504	400 x 40 x 5
54505	500 x 40 x 5
54506	600 x 40 x 5
54508	800 x 40 x 5
54510	1.000 x 40 x 5
54515	1.500 x 40 x 5
54520	2.000 x 40 x 5

- De aluminio macizo.
- Biseladas.
- Milimetradas.
- Anodizado negro.
- Grabadas en profundidad.
- Trazos en blanco.
- Gran contraste para fácil lectura.
- Usos: Industria textil, carpinteria, etc.

CIRCÓMETROS INOX.

Código		Circunferencia (mm)	Ø (mm)	Dimensiones cinta (mm)
32650	1	De 60 a 950	De 20 a 300	13 x 0,20
32652	1	De 60 a 2.200	De 20 a 700	13 x 0,20
32654	1	De 60 a 3.780	De 20 a 1.200	13 x 0,20
32656	1	De 60 a 4.720	De 20 a 1.500	13 x 0,20
32658	1	De 60 a 5.980	De 20 a 1.900	13 x 0,20
32660	1	De 5.960 a 7.230	De 1.900 a 2.300	13 x 0,20

- Para medir el contorno exterior y/o diámetro de objetos redondos (tubos, árboles, etc.).
- Dimensión lector 25 x 0,8 mm.

RÍGIDAS DE PRECISIÓN DIN 866 / A

Código		Dimensiones (mm)	Tolerancia de longitud (micras)
ACERO AL CARBONO			
35005	1	500 x 30 x 6	40 µ
35010	1	1.000 x 40 x 8	40 µ
35015	1	1.500 x 40 x 8	60 µ
35020	1	2.000 x 50 x 10	60 µ
35030	1	3.000 x 50 x 10	80 µ
ACERO INOXIDABLE			**378,45**
35205	1	500 x 30 x 6	40 µ
35210	1	1.000 x 40 x 8	40 µ
35215	1	1.500 x 40 x 8	60 µ
35220	1	2.000 x 50 x 10	60 µ
35230	1	3.000 x 50 x 10	80 µ

- Escala en mm.
- Ancho de los trazos: de 70 a 100 micras.
- Comienzo y fin de la escala a 5 mm de cada borde.

Cajas de madera en pág. 41

RÍGIDAS DE PRECISIÓN DIN 866 / B

Código		Dimensiones (mm)	Tolerancia de longitud (micras)
ACERO AL CARBONO			
35105	1	500 x 25 x 5	100 µ
35110	1	1.000 x 30 x 6	100 µ
35115	1	1.500 x 30 x 6	150 µ
35120	1	2.000 x 40 x 8	150 µ
35130	1	3.000 x 40 x 8	200 µ
ACERO INOXIDABLE			
35305	1	500 x 25 x 5	100 µ
35310	1	1.000 x 30 x 6	100 µ
35315	1	1.500 x 30 x 6	150 µ
35320	1	2.000 x 40 x 8	150 µ
35330	1	3.000 x 40 x 8	200 µ

- Escala en mm.
- Ancho de los trazos: de 100 a 150 micras.
- Comienzo de la escala en el borde izquierdo.
- Fin de la escala a 10 mm. del borde derecho.

Cajas de madera en pág. 41

REGLAS RÍGIDAS DE CONTROL BISELADAS TEMPLADAS DIN 874 / 00

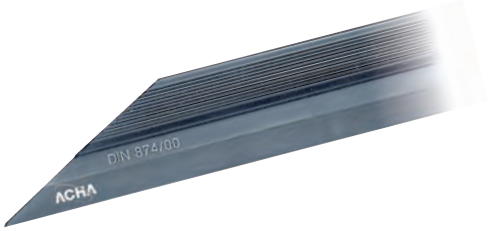

ACERO AL CARBONO

Código		L (mm)	Tolerancia de Rectitud (micras)
33807	1	75	2 µ
33810	1	100	2 µ
33812	1	125	2 µ
33815	1	150	2 µ
33820	1	200	3 µ
33830	1	300	3 µ
33832	1	400	4 µ
33834	1	500	4 µ

- Para control de planitudes.
- Acero templado, rectificado y lapeado.
- Zona de agarre con aislamiento térmico.

Cajas de madera en pág. 41

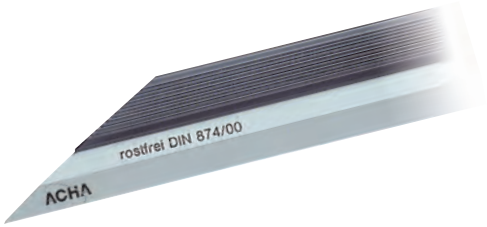

ACERO INOXIDABLE

Código		L (mm)	Tolerancia de Rectitud (micras)
33851	1	75	2 µ
33852	1	100	2 µ
33853	1	125	2 µ
33854	1	150	2 µ
33856	1	200	3 µ
33857	1	300	3 µ
33858	1	400	4 µ
33859	1	500	4 µ
33860	1	600	5 µ
33861	1	750	6 µ
33862	1	1.000	8 µ

- Para control de planitudes.
- Acero templado, rectificado y lapeado.
- Zona de agarre con aislamiento térmico.

Cajas de madera en pág. 41

REGLAS RÍGIDAS DE PRECISIÓN PARA CONTROL DE PLANITUDES

DIN 874 / 0

Código		Dimensiones (mm)	Tolerancia de planeidad (micras)
ACERO AL CARBONO			
34105	1	500 x 50 x 10	7 µ
34107	1	750 x 50 x 10	10 µ
34110	1	1.000 x 60 x 12	12 µ
34115	1	1.500 x 70 x 14	17 µ
34120	1	2.000 x 80 x 15	22 µ
ACERO INOXIDABLE			
34705	1	500 x 50 x 10	7 µ
34707	1	750 x 50 x 10	10 µ
34710	1	1.000 x 60 x 12	12 µ
34715	1	1.500 x 70 x 14	17 µ
34720	1	2.000 x 80 x 15	22 µ

Cajas de madera en pág. 41

DIN 874 / 1

Código		Dimensiones (mm)	Tolerancia de planeidad (micras)
ACERO AL CARBONO			
34205	1	500 x 40 x 8	12 µ
34207	1	750 x 45 x 9	17 µ
34210	1	1.000 x 50 x 10	21 µ
34215	1	1.500 x 60 x 12	29 µ
34220	1	2.000 x 70 x 14	37 µ
34225	1	2.500 x 80 x 15	46 µ
34230	1	3.000 x 100 x 16	54 µ
ACERO INOXIDABLE			
34805	1	500 x 40 x 8	12 µ
34807	1	750 x 45 x 9	17 µ
34810	1	1.000 x 50 x 10	21 µ
34815	1	1.500 x 60 x 12	29 µ
34820	1	2.000 x 70 x 14	37 µ
34825	1	2.500 x 80 x 15	46 µ
34830	1	3.000 x 100 x 16	54 µ

Cajas de madera en pág. 41

DIN 874 / 2

Código		Dimensiones (mm)	Tolerancia de planeidad (micras)
ACERO AL CARBONO			
34305	1	500 x 30 x 6	21 µ
34307	1	750 x 35 x 7	27 µ
34310	1	1.000 x 40 x 8	33 µ
34315	1	1.500 x 50 x 10	46 µ
34320	1	2.000 x 60 x 12	58 µ
34325	1	2.500 x 70 x 14	71 µ
34330	1	3.000 x 80 x 15	83 µ
ACERO INOXIDABLE			
34905	1	500 x 30 x 6	21 µ
34907	1	750 x 35 x 7	27 µ
34910	1	1.000 x 40 x 8	33 µ
34915	1	1.500 x 50 x 10	46 µ
34920	1	2.000 x 60 x 12	58 µ
34925	1	2.500 x 70 x 14	71 µ
34930	1	3.000 x 80 x 15	83 µ

Cajas de madera en pág. 41

STANDARD

Código		Dimensiones (mm)
ACERO DULCE		
34950	1	300 x 40 x 5
34952	1	500 x 40 x 5
34953	1	600 x 40 x 5
34954	1	800 x 40 x 5
34955	1	1.000 x 40 x 5
34956	1	1.500 x 40 x 5
34957	1	2.000 x 40 x 5

Cajas de madera en pág. 41

T: (+34) 943 120 424 - F: (+34) 943 120 307 - info@acha.com - ventas@acha.com - www.acha.com

1 m x 12,7 mm

Código	Espesor (mm)	Tolerancia (mm)	Resistencia (N/mm²)	Presentado en:
1 m x 12,7 mm / INOX.				
37000	0,005	0,001	2.000 - 2.200	Caja plástico
37001	0,01	0,002	2.000 - 2.200	Caja plástico
37002	0,02	0,002	2.000 - 2.200	Caja plástico
37004	0,03	0,002	2.000 - 2.200	Caja plástico
1 m x 12,7 mm / ACERO AL CARBONO				
37005	0,04	0,003	2.000 - 2.200	Caja plástico
37006	0,05	0,003	2.000 - 2.200	Caja plástico
37007	0,06	0,003	2.000 - 2.200	Caja plástico
37008	0,07	0,004	2.000 - 2.200	Caja plástico
37010	0,08	0,004	2.000 - 2.200	Caja plástico
37011	0,09	0,004	2.000 - 2.200	Caja plástico
37012	0,10	0,004	2.000 - 2.200	Caja plástico
37013	0,12	0,004	2.000 - 2.200	Caja plástico
37014	0,15	0,005	2.000 - 2.200	Caja plástico
37015	0,18	0,005	2.000 - 2.200	Caja plástico
37016	0,20	0,006	1.800 - 2.000	Caja plástico
37017	0,25	0,007	1.800 - 2.000	Caja plástico
37018	0,30	0,007	1.800 - 2.000	Caja plástico
37019	0,35	0,008	1.800 - 2.000	Caja plástico
37020	0,40	0,009	1.600 - 1.800	Caja plástico
37021	0,45	0,009	1.600 - 1.800	Caja plástico
37022	0,50	0,010	1.600 - 1.800	Tira
37023	0,55	0,010	1.600 - 1.800	Tira
37024	0,60	0,010	1.600 - 1.800	Tira
37025	0,65	0,012	1.400 - 1.600	Tira
37026	0,70	0,012	1.400 - 1.600	Tira
37027	0,75	0,012	1.400 - 1.600	Tira
37028	0,80	0,013	1.400 - 1.600	Tira
37029	0,85	0,013	1.400 - 1.600	Tira
37030	0,90	0,013	1.400 - 1.600	Tira
37031	0,95	0,013	1.400 - 1.600	Tira
37032	1,00	0,013	1.400 - 1.600	Tira
37033	1,10	0,017	1.400 - 1.600	Tira
37034	1,20	0,017	1.400 - 1.600	Tira
37035	1,30	0,017	1.400 - 1.600	Tira
37036	1,40	0,017	1.400 - 1.600	Tira
37037	1,50	0,017	1.400 - 1.600	Tira
37038	1,60	0,020	1.400 - 1.600	Tira
37039	1,70	0,020	1.400 - 1.600	Tira
37040	1,80	0,020	1.400 - 1.600	Tira
37041	1,90	0,020	1.400 - 1.600	Tira
37042	2,00	0,020	1.400 - 1.600	Tira

5 m x 12,7 mm / ACERO AL CARBONO

Código	Espesor (mm)	Tolerancia (mm)	Resistencia (N/mm²)	Presentado en:
35449	0,005	0,001	2.000 - 2.200	Caja plástico
35450	0,01	0,002	2.000 - 2.200	Caja plástico
35451	0,02	0,002	2.000 - 2.200	Caja plástico
35452	0,03	0,002	2.000 - 2.200	Caja plástico
35453	0,04	0,003	2.000 - 2.200	Caja plástico
35454	0,05	0,003	2.000 - 2.200	Caja plástico
35455	0,06	0,003	2.000 - 2.200	Caja plástico
35456	0,07	0,004	2.000 - 2.200	Caja plástico
35457	0,08	0,004	2.000 - 2.200	Caja plástico
35458	0,09	0,004	2.000 - 2.200	Caja plástico
35459	0,10	0,004	2.000 - 2.200	Caja plástico
3546001	0,12	0,004	2.000 - 2.200	Caja plástico
3546002	0,15	0,005	2.000 - 2.200	Caja plástico
35461	0,20	0,006	1.800 - 2.000	Caja plástico
35462	0,25	0,007	1.800 - 2.000	Caja plástico
35463	0,30	0,007	1.800 - 2.000	Caja plástico
35465	0,40	0,009	1.600 - 1.800	Caja plástico
35467	0,50	0,010	1.600 - 1.800	Caja plástico
35469	0,60	0,010	1.600 - 1.800	Caja plástico
35471	0,70	0,012	1.400 - 1.600	Caja plástico
35472	0,80	0,013	1.400 - 1.600	Flejado
35474	0,90	0,013	1.400 - 1.600	Flejado
35476	1,00	0,013	1.400 - 1.600	Flejado

CINTAS DE ESPESORES CALIBRADAS

5 m x 25 mm

Código	Espesor (mm)	Tolerancia (mm)	Resistencia (N/mm²)	Presentado en:
5 m x 25 mm / INOX.				
37501	0,01	0,002	2.000 - 2.200	Caja plástico
37502	0,02	0,002	1.850 - 2.100	Caja plástico
5 m x 25 mm / ACERO AL CARBONO				
37504	0,03	0,002	2.000 - 2.200	Caja plástico
37505	0,04	0,003	2.000 - 2.200	Caja plástico
37506	0,05	0,003	2.000 - 2.200	Caja plástico
37507	0,06	0,003	2.000 - 2.200	Caja plástico
37508	0,07	0,004	2.000 - 2.200	Caja plástico
37510	0,08	0,004	2.000 - 2.200	Caja plástico
37511	0,09	0,004	2.000 - 2.200	Caja plástico
37512	0,10	0,004	2.000 - 2.200	Caja plástico
37514	0,15	0,005	2.000 - 2.200	Caja plástico
37516	0,20	0,006	1.800 - 2.000	Caja plástico
37517	0,25	0,007	1.800 - 2.000	Caja plástico
37518	0,30	0,007	1.800 - 2.000	Caja plástico
37520	0,40	0,009	1.600 - 1.800	Caja metálica
37522	0,50	0,010	1.600 - 1.800	Caja metálica
37524	0,60	0,010	1.600 - 1.800	Caja metálica
37526	0,70	0,012	1.400 - 1.600	Caja metálica
37528	0,80	0,013	1.400 - 1.600	Caja metálica
37530	0,90	0,013	1.400 - 1.600	Flejado
37532	1,00	0,013	1.400 - 1.600	Flejado

5 m x 50 mm

Código	Espesor (mm)	Tolerancia (mm)	Resistencia (N/mm²)	Presentado en:
5 m x 50 mm / INOX.				
37551	0,01	0,002	2.000 - 2.200	Caja plástico
37552	0,02	0,002	1.850 - 2.100	Caja plástico
5 m x 50 mm / ACERO AL CARBONO				
37554	0,03	0,002	2.000 - 2.200	Caja plástico
37555	0,04	0,003	2.000 - 2.200	Caja plástico
37556	0,05	0,003	2.000 - 2.200	Caja plástico
37557	0,06	0,003	2.000 - 2.200	Caja plástico
37558	0,07	0,004	2.000 - 2.200	Caja plástico
37560	0,08	0,004	2.000 - 2.200	Caja plástico
37561	0,09	0,004	2.000 - 2.200	Caja plástico
37562	0,10	0,004	2.000 - 2.200	Caja plástico
37563	0,12	0,004	2.000 - 2.200	Caja plástico
37564	0,15	0,005	2.000 - 2.200	Caja plástico
37565	0,18	0,005	2.000 - 2.200	Caja plástico
37566	0,20	0,006	1.800 - 2.000	Caja plástico
37567	0,25	0,007	1.800 - 2.000	Caja plástico
37568	0,30	0,007	1.800 - 2.000	Caja plástico
37569	0,35	0,008	1.800 - 2.000	Caja metálica
37570	0,40	0,009	1.600 - 1.800	Caja metálica
37571	0,45	0,009	1.600 - 1.800	Caja metálica
37572	0,50	0,010	1.600 - 1.800	Caja metálica
37574	0,60	0,010	1.600 - 1.800	Caja metálica
37576	0,70	0,012	1.400 - 1.600	Caja metálica
37578	0,80	0,013	1.400 - 1.600	Caja metálica
37580	0,90	0,013	1.400 - 1.600	Flejado
37582	1,00	0,013	1.400 - 1.600	Flejado

T: (+34) 943 120 424 - F: (+34) 943 120 307 - info@acha.com - ventas@acha.com - www.acha.com

5 m x 100 mm INOX

Código	Espesor (mm)	Tolerancia (mm)	Resistencia (N/mm²)	Presentado en:
37601	0,01	0,002	2.000 - 2.200	Caja plástico
37602	0,02	0,002	1.850 - 2.100	Caja plástico
37604	0,03	0,002	1.850 - 2.100	Caja plástico
37605	0,04	0,003	1.850 - 2.100	Caja plástico
37606	0,05	0,003	1.600 - 1.800	Caja plástico
37607	0,06	0,003	1.600 - 1.800	Caja plástico
37608	0,07	0,004	1.600 - 1.800	Caja plástico
37610	0,08	0,004	1.600 - 1.800	Caja plástico
37611	0,09	0,004	1.600 - 1.800	Caja plástico
37612	0,10	0,004	1.600 - 1.800	Caja plástico
37613	0,12	0,004	1.600 - 1.800	Caja plástico
37614	0,15	0,005	1.600 - 1.800	Caja plástico
37616	0,20	0,006	1.600 - 1.800	Caja plástico
37617	0,25	0,007	1.600 - 1.800	Caja plástico
37618	0,30	0,007	1.600 - 1.800	Caja plástico
37619	0,35	0,008	1.600 - 1.800	Caja cartón*
37620	0,40	0,009	1.600 - 1.800	Caja cartón*
37621	0,45	0,009	1.600 - 1.800	Caja cartón*
37622	0,50	0,010	1.600 - 1.800	Caja cartón*
37623	0,55	0,010	1.600 - 1.800	Flejado
37624	0,60	0,010	1.600 - 1.800	Flejado
37625	0,65	0,012	1.600 - 1.800	Flejado
37626	0,70	0,012	1.600 - 1.800	Flejado
37627	0,75	0,012	1.600 - 1.800	Flejado
37628	0,80	0,013	1.600 - 1.800	Flejado
37629	0,85	0,013	1.600 - 1.800	Flejado
37630	0,90	0,013	1.600 - 1.800	Flejado
37631	0,95	0,013	1.600 - 1.800	Flejado
37632	1,00	0,013	1.600 - 1.800	Flejado

• Caja de cartón duro.

5 m x 150 mm INOX

Código	Espesor (mm)	Tolerancia (mm)	Resistencia (N/mm²)	Presentado en:
37653	0,025	0,002	1.850 - 2.100	Caja plástico
37656	0,05	0,003	1.600 - 1.800	Caja plástico
37659	0,075	0,004	1.600 - 1.800	Caja plástico
37662	0,10	0,004	1.600 - 1.800	Caja plástico
37664	0,15	0,005	1.600 - 1.800	Caja plástico
37666	0,20	0,006	1.600 - 1.800	Caja plástico
37667	0,25	0,007	1.600 - 1.800	Caja plástico
37668	0,30	0,007	1.600 - 1.800	Caja cartón
37670	0,40	0,009	1.600 - 1.800	Caja cartón
37672	0,50	0,010	1.600 - 1.800	Caja cartón
37674	0,60	0,010	1.600 - 1.800	Flejado
37676	0,70	0,012	1.600 - 1.800	Flejado
37678	0,80	0,013	1.600 - 1.800	Flejado
37680	0,90	0,013	1.600 - 1.800	Flejado
37682	1,00	0,013	1.600 - 1.800	Flejado

5 m x 150 mm LATÓN

Código	Espesor (mm)	Tolerancia (mm)	Resistencia (N/mm²)	Presentado en:
37703	0,025	0,002	540 610	Caja plástico
37706	0,05	0,003	540 610	Caja plástico
37709	0,075	0,004	540 610	Caja plástico
37712	0,10	0,004	540 610	Caja plástico
37714	0,15	0,005	450 600	Caja plástico
37716	0,20	0,006	450 600	Caja plástico
37717	0,25	0,007	450 600	Caja plástico
37718	0,30	0,007	450 600	Caja plástico
37720	0,40	0,009	450 600	Caja cartón
37722	0,50	0,010	450 600	Caja cartón

HOJAS DE ESPESORES CALIBRADAS

CAJA CON 10 HOJAS DE 50 x 300 mm ACERO AL CARBONO

Código	Espesor (mm)	Tolerancia (mm)	Resistencia (N/mm²)
38051	0,01	0,002	2.000 - 2.200
38052	0,02	0,002	2.000 - 2.200
38054	0,03	0,002	2.000 - 2.200
38055	0,04	0,003	2.000 - 2.200
38056	0,05	0,003	2.000 - 2.200
38057	0,06	0,003	2.000 - 2.200
38058	0,07	0,004	2.000 - 2.200
38060	0,08	0,004	2.000 - 2.200
38061	0,09	0,004	2.000 - 2.200
38062	0,10	0,004	2.000 - 2.200
38063	0,12	0,004	2.000 - 2.200
38064	0,15	0,005	2.000 - 2.200
38065	0,18	0,005	2.000 - 2.200
38066	0,20	0,006	1.800 - 2.000
38067	0,25	0,007	1.800 - 2.000
38068	0,30	0,007	1.800 - 2.000
38069	0,35	0,008	1.800 - 2.000
38070	0,40	0,009	1.600 - 1.800
38071	0,45	0,009	1.600 - 1.800
38072	0,50	0,010	1.600 - 1.800
38074	0,60	0,010	1.600 - 1.800
38076	0,70	0,012	1.400 - 1.600
38078	0,80	0,013	1.400 - 1.600
38080	0,90	0,013	1.400 - 1.600
38082	1,00	0,013	1.400 - 1.600

JUEGO DE 11 HOJAS DE 50 x 300 mm ACERO AL CARBONO

Código	Espesor (mm)
38095	0,02 - 0,03 - 0,05 - 0,10 - 0,15 - 0,20 0,25 - 0,30 - 0,40 - 0,50 - 1,00

CAJA CON 5 HOJAS DE 100 x 500 mm INOX.

Código	Espesor (mm)	Tolerancia (mm)	Resistencia (N/mm²)
38106	0,05	0,003	1.600 - 1.800
38112	0,10	0,004	1.600 - 1.800
38116	0,20	0,006	1.600 - 1.800
38118	0,30	0,007	1.600 - 1.800
38120	0,40	0,009	1.600 - 1.800
38122	0,50	0,010	1.600 - 1.800

MANGO SOPORTE

PARA CINTA DE 12,7 mm

Código	Longitud (mm)	grs
35448	120	5

Cinta de 12,7 mm en pag. 67

PARA CINTA DE 12,7 mm EN DISPLAY

Código	Longitud (mm)	grs
35448D	120	8

T: (+34) 943 120 424 - F: (+34) 943 120 307 - info@acha.com - ventas@acha.com - www.acha.com

GALGA TRIANGULAR PARA MEDICIÓN DE RANURAS

Código		Rango (mm)	Longitud (mm)	Graduación (mm)
35503	1	0 - 15	150	0,1

100 mm.

Código		Material	N° de Láminas	Espesores (mm)
35400	10	Acero al Carbono	8	0,03 - 0,04 - 0,05 - 0,06 0,07 - 0,08 - 0,09 - 0,10
35409	10	Acero al Carbono	13	0,05 - 0,10 - 0,15 - 0,20 - 0,25 0,30 - 0,40 - 0,50 - 0,60 - 0,70 0,80 - 0,90 - 1,00
35411	10	Acero al Carbono	20	0,05 - 0,10 - 0,15 - 0,20 - 0,25 0,30 - 0,35 - 0,40 - 0,45 - 0,50 0,55 - 0,60 - 0,65 - 0,70 - 0,75 0,80 - 0,85 - 0,90 - 0,95 - 1,00
35417	10	Inox	13	0,05 - 0,10 - 0,15 - 0,20 - 0,25 0,30 - 0,40 - 0,50 - 0,60 - 0,70 0,80 - 0,90 - 1,00
35419	10	Inox	20	0,05 - 0,10 - 0,15 - 0,20 - 0,25 0,30 - 0,35 - 0,40 - 0,45 - 0,50 0,55 - 0,60 - 0,65 - 0,70 - 0,75 0,80 - 0,85 - 0,90 - 0,95 - 1,00
Cód. Display				
35400D		Acero al Carbono	8	0,03 - 0,04 - 0,05 - 0,06 - 0,07 0,08 - 0,09 - 0,10
35409D		Acero al Carbono	13	0,05 - 0,10 - 0,15 - 0,20 - 0,25 0,30 - 0,40 - 0,50 - 0,60 - 0,70 0,80 - 0,90 - 1,00
35411D		Acero al Carbono	20	0,05 - 0,10 - 0,15 - 0,20 - 0,25 0,30 - 0,35 - 0,40 - 0,45 - 0,50 0,55 - 0,60 - 0,65 - 0,70 - 0,75 0,80 - 0,85 - 0,90 - 0,95 - 1,00
35417D		Inox	13	0,05 - 0,10 - 0,15 - 0,20 - 0,25 0,30 - 0,40 - 0,50 - 0,60 - 0,70 0,80 - 0,90 - 1,00
35419D		Inox	20	0,05 - 0,10 - 0,15 - 0,20 - 0,25 0,30 - 0,35 - 0,40 - 0,45 - 0,50 0,55 - 0,60 - 0,65 - 0,70 - 0,75 0,80 - 0,85 - 0,90 - 0,95 - 1,00

• Hojas cónicas.

75 x 10 mm.

Código		Material	N° de Láminas	Espesores (mm)
35421	10	Acero al Carbono	10	0,10 - 0,20 - 0,30 - 0,40 - 0,50 0,60 - 0,70 - 0,80 - 0,90 - 1,00
35423	10	Acero al Carbono	11	0,05 - 0,10 - 0,15 - 0,20 0,25 - 0,30 - 0,35 - 0,40 0,50 - 0,70 - 0,80
Cód. Display				
35421D		Acero al Carbono	10	0,10 - 0,20 - 0,30 - 0,40 - 0,50 0,60 - 0,70 - 0,80 - 0,90 - 1,00
35423D		Acero al Carbono	11	0,05 - 0,10 - 0,15 - 0,20 0,25 - 0,30 - 0,35 - 0,40 0,50 - 0,70 - 0,80

• Hojas rectangulares.

200 x 10 mm.

Código		Material	N° de Láminas	Espesores (mm)
35428	1	Acero al Carbono	13	0,05 - 0,10 - 0,15 - 0,20 - 0,25 0,30 - 0,40 - 0,50 - 0,60 - 0,70 0,80 - 0,90 - 1,00
35430	1	Acero al Carbono	20	0,05 - 0,10 - 0,15 - 0,20 - 0,25 0,30 - 0,35 - 0,40 - 0,45 - 0,50 0,55 - 0,60 - 0,65 - 0,70 - 0,75 0,80 - 0,85 - 0,90 - 0,95 - 1,00

• Hojas rectangulares.

300 x 13 mm.

Código		Material	N° de Láminas	Espesores (mm)
35432	1	Acero al Carbono	13	0,05 - 0,10 - 0,15 - 0,20 - 0,25 0,30 - 0,40 - 0,50 - 0,60 - 0,70 0,80 - 0,90 - 1,00
35434	1	Acero al Carbono	20	0,05 - 0,10 - 0,15 - 0,20 - 0,25 0,30 - 0,35 - 0,40 - 0,45 - 0,50 0,55 - 0,60 - 0,65 - 0,70 - 0,75 0,80 - 0,85 - 0,90 - 0,95 - 1,00

• Hojas rectangulares.

JUEGOS DE GALGAS

JUEGOS DE GALGAS PARA ROSCAS

Código	Ud. de Medida		N° de hojas	Roscas
35486	10	Métrica 60° y Whitworth 55°	52	INCLUYE TODAS LAS MEDIDAS DE METRICA MÁS WHITWORTH
35482	10	Métrica 60°	24	0,25 - 0,30 - 0,35 - 0,40 - 0,45 0,50 - 0,60 - 0,70 - 0,75 - 0,80 0,90 - 1,00 - 1,25 - 1,50 - 1,75 2,00 - 2,50 - 3,00 - 3,50 - 4,00 4,50 - 5,00 - 5,50 - 6,00
35484	10	Whitworth 55°	28	4 - 4,5 - 5 - 6 - 7 - 8 - 9 - 10 11 - 12 - 13 14 - 16 - 18 - 19 20 - 22 - 24 - 25 - 26 - 28 30 - 32 - 36 - 40 - 48 - 60 - 62
35487	10	Gas 55°	6	8G-R11–18”/10G-R7–10” 11G-R1–6”/14G-R1/2”–7/8” 19G-R1/4”–3/8”/28G-R1/8”
Cód. Display				
35486D		Métrica 60° y Whitworth 55°	52	INCLUYE TODAS LAS MEDIDAS DE METRICA MÁS WHITWORTH
35482D		Métrica 60°	24	0,25 - 0,30 - 0,35 - 0,40 - 0,45 0,50 - 0,60 - 0,70 - 0,75 - 0,80 0,90 - 1,00 - 1,25 - 1,50 - 1,75 2,00 - 2,50 - 3,00 - 3,50 - 4,00 4,50 - 5,00 - 5,50 - 6,00
35484D		Whitworth 55°	28	4 - 4,5 - 5 - 6 - 7 - 8 - 9 - 10 - 11 12 - 13 14 - 16 - 18 - 19 - 20 22 - 24 - 25 - 26 - 28 - 30 - 32 36 - 40 - 48 - 60 - 62
35487D		Gas 55°	6	8G-R11–18”/10G-R7–10” 11G-R1–6”/14G-R1/2”–7/8” 19G-R1/4”–3/8”/28G-R1/8”

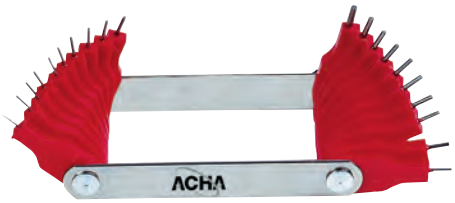

JUEGOS DE GALGAS PARA TOBERAS

Código		N° de Espigas	Ø Espigas (mm)
35477	10	20	0,45 - 0,50 - 0,55 - 0,60 - 0,65 - 0,70 - 0,75 0,80 - 0,85 - 0,90 - 0,95 - 1,00 - 1,05 - 1,10 1,15 - 1,20 - 1,25 - 1,30 - 1,40 - 1,50
35478	10	16	1,50 - 1,60 - 1,70 - 1,80 - 1,90 - 2,00 2,10 - 2,20 - 2,30 - 2,40 - 2,50 - 2,60 2,70 - 2,80 - 2,90 - 3,00
Cód. Display			
35477D		20	0,45 - 0,50 - 0,55 - 0,60 - 0,65 - 0,70 - 0,75 0,80 - 0,85 - 0,90 - 0,95 - 1,00 - 1,05 - 1,10 1,15 - 1,20 - 1,25 - 1,30 - 1,40 - 1,50
35478D		16	1,50 - 1,60 - 1,70 - 1,80 - 1,90 - 2,00 2,10 - 2,20 - 2,30 - 2,40 - 2,50 - 2,60 2,70 - 2,80 - 2,90 - 3,00

JUEGOS DE PLANTILLAS PARA RADIOS CÓNCAVOS Y CONVEXOS

Código		Material	N° de Hojas	Radios (mm)
35490	10	Acero al Carbono	17	1,00 - 1,25 - 1,50 - 1,75 - 2,00 2,25 - 2,50 - 2,75 - 3,00 - 3,50 4,00 - 4,50 - 5,00 - 5,50 - 6,00 6,50 - 7,00
35491	10	Acero al Carbono	16	7,50 - 8,00 - 8,50 - 9,00 - 9,50 10,00 - 10,50 - 11,00 - 11,50 12,00 - 12,50 - 13,00 - 13,50 14,00 - 14,50 - 15,00
35492	10	Acero al Carbono	15	15,50 - 16,00 - 16,50 - 17,00 17,50 - 18,00 - 18,50 - 19,00 19,50 - 20,00 - 21,00 - 22,00 23,00 - 24,00 - 25,00
35570	10	Inox	17	1,00 - 1,25 - 1,50 - 1,75 - 2,00 2,25 - 2,50 - 2,75 - 3,00 - 3,50 4,00 - 4,50 - 5,00 - 5,50 - 6,00 6,50 - 7,00
35572	10	Inox	16	7,50 - 8,00 - 8,50 - 9,00 - 9,50 10,00 - 10,50 - 11,00 - 11,50 12,00 - 12,50 - 13,00 - 13,50 14,00 - 14,50 - 15,00
35574	10	Inox	15	15,50 - 16,00 - 16,50 - 17,00 17,50 - 18,00 - 18,50 - 19,00 19,50 - 20,00 - 21,00 - 22,00 23,00 - 24,00 - 25,00
Cód. Display				
35490D		Acero al Carbono	17	1,00 - 1,25 - 1,50 - 1,75 - 2,00 2,25 - 2,50 - 2,75 - 3,00 - 3,50 4,00 - 4,50 - 5,00 - 5,50 - 6,00 6,50 - 7,00
35491D		Acero al Carbono	16	7,50 - 8,00 - 8,50 - 9,00 - 9,50 10,00 - 10,50 - 11,00 - 11,50 12,00 - 12,50 - 13,00 - 13,50 - 14,00 - 14,50 - 15,00
35492D		Acero al Carbono	15	15,50 - 16,00 - 16,50 - 17,00 17,50 18,00 - 18,50 - 19,00 19,50 - 20,00 - 21,00 - 22,00 23,00 - 24,00 - 25,00
35570D		Inox	17	1,00 - 1,25 - 1,50 - 1,75 - 2,00 2,25 - 2,50 - 2,75 - 3,00 - 3,50 4,00 - 4,50 - 5,00 - 5,50 - 6,00 6,50 - 7,00
35572D		Inox	16	7,50 - 8,00 - 8,50 - 9,00 - 9,50 10,00 - 10,50 - 11,00 - 11,50 12,00 - 12,50 - 13,00 - 13,50 14,00 - 14,50 - 15,00
35574D		Inox	15	15,50 - 16,00 - 16,50 - 17,00 17,50 - 18,00 - 18,50 - 19,00 19,50 - 20,00 - 21,00 - 22,00 23,00 - 24,00 - 25,00

T: (+34) 943 120 424 - F: (+34) 943 120 307 - info@acha.com - ventas@acha.com - www.acha.com

PLANTILLAS PARA AFILADO DE HERRAMIENTAS

35493
60° Métrica

35494
55° Whitwort

35495
Trapecial

35501
Plana/Punta

ROSCAS

Código		Dimensiones (mm)
35493	10	Métrica / 60°
35494	10	Whitworth / 55°
35495	10	Trapecial
35501	10	Plana / Punta
Cód. Display		
35493D		Métrica / 60°
35494D		Whitworth / 55°
35495D		Trapecial
35501D		Plana / Punta

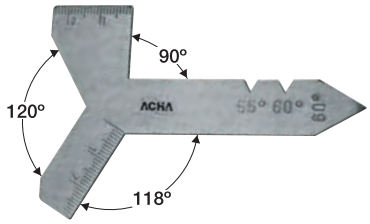

UNIVERSAL

Código		Dimensiones (mm)
35497	1	100
Cód. Display		
35497D		100

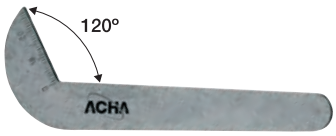

BROCAS

Código		Dimensiones (mm)
35496	10	110 x 28
Cód. Display		
35496D		110 x 28

• Para brocas de hasta Ø 50 mm.

GALGAS Y CALIBRE PARA COSTURAS DE SOLDADURA

GALGAS

Código	N° de Lam.	Dimensiones (mm)
36140	12	3 12
Cód. Display		
36140D		3 12

• Para ángulos rectos.

PARA COSTURAS DE SOLDADURA

Código		Rango de medición (mm)	Lectura (mm)
36142	1	0 20	0,10

• Acero Inox. Cromado mate.
• Con tornillo de fijación.
• Con ángulos de 60°, 70°, 80° y 90°.

Versión digital en pág. 48

SOLICITUD DE OFERTA PARA REGLAS ESPECIALES ACHA

Por favor utilizar una hoja (fotocopia), por cada regla diferente.

		FECHA:	
COMPAÑIA:		CONTACTO:	
DIRECCIÓN:			
POBLACIÓN:		PROVINCIA:	
TELÉFONO:	FAX:	E-MAIL:	

CANTIDAD: Uds. | LONGITUD: mm

Nota: En los dos extremos se dejaran 10 mm. aprox. en exceso para su fijación.

MATERIAL, ANCHURA Y ESPESOR (en mm)

☐ **Fleje de acero Inox.** Mate. Grabación en negro.	☐ **Tubo de aluminio** Anodizado en negro. Grabación en blanco.	☐ **Fleje de aluminio** Anodizado en negro. Grabación en blanco.	
☐ 13 x 0,5 mm.	☐ 20 x 15 x 1,5 mm.	☐ 13 x 0,8 mm.	☐ 13 x 1,2 mm.
☐ 15 x 0,5 mm.		☐ 15 x 0,8 mm.	☐ 15 x 1,2 mm.
☐ 20 x 0,5 mm.		☐ 20 x 0,8 mm.	☐ 20 x 1,2 mm.
☐ 20 x 1 mm.		☐ 30 x 0,8 mm.	☐ 30 x 1,2 mm.
☐ 25 x 0,5 mm.		☐ 50 x 0,8 mm.	☐ 50 x 1,2 mm.
☐ 25 x 1 mm.			
☐ 30 x 1 mm.	Longitud máx. 6.000 mm.	Longitud máx. 1.950 mm.	Longitud máx. 2.950 mm.

GRABACIÓN (se graba en mm. y se numera en cm., cada 10 mm.)

Grabación:	☐ En cm.	☐ En mm.	☐ En 1/2 mm.	☐ En Pulgadas
Nº de Caras Grabadas:		☐ Una Cara	☐ Dos Caras	
Nº de Bordes Grabadas:		☐ Un Borde	☐ Superior	☐ Inferior
		☐ Dos Bordes		
Localización del Cero Reglas Horizontales:		☐ A la Izquierda de la Regla	☐ A la Derecha de la Regla	☐ En el Centro de la Regla
Localización del Cero Reglas Verticales:		☐ Parte Superior de la Regla	☐ Parte Inferior de la Regla	☐ En el Centro de la Regla

CROQUIS

COMENTARIOS:

Nota: Recordamos que en los artículos de fabricación especial no se admiten devoluciones.

T: (+34) 943 120 424 - F: (+34) 943 120 307 - info@acha.com - ventas@acha.com - www.acha.com

CONDICIONES GENERALES DE VENTA · CATÁLOGO

CONDICIONES GENERALES DE VENTA · CATÁLOGO

Las dimensiones, características técnicas, etc. de los productos, que se incluyen en nuestro catálogo, se indican a nivel informativo, reservándose Acha Herramientas de Precisión, S.L. el derecho de introducir sin previo aviso cualquier mejora o modificación de los artículos o su presentación.

GARANTÍA:

Todos los productos de nuestro catálogo, están garantizados contra cualquier defecto de material o fabricación, no cubriendo los daños debidos a un uso incorrecto o deficiente, desgaste normal o mala conservación.

Esta garantía cubre exclusivamente la reparación o reposición de la pieza defectuosa, y no cubrirá otros conceptos, como el transporte, ni cualquier otro daño o perjuicio.

Antes de proceder a cualquier devolución, ésta deberá ser autorizada por Acha Herramientas de Precisión, S.L por escrito, indicando en la misma, el medio de transporte, no admitiendo devoluciones a porte debido de agencias de transporte no autorizadas.

Todo producto de fabricación especial no admite devolución, ni abono del mismo.

Todo producto descatalogado no admite devolución, ni abono del mismo.

SERVICIO 24h

DISPONIBILIDAD INMEDIATA

ACHA, HERRAMIENTAS DE PRECISIÓN, S.L.

Avda. Otaola, 13
20600 Eibar (Guipúzcoa) Spain
Tel. (+34) 943 120 424
Fax (+34) 943 120 307
e-mail: info@acha.com / ventas@acha.com
web: www.acha.com
N 43° 10' 53'' W 2° 28' 55''

CA22
8 413947 000224